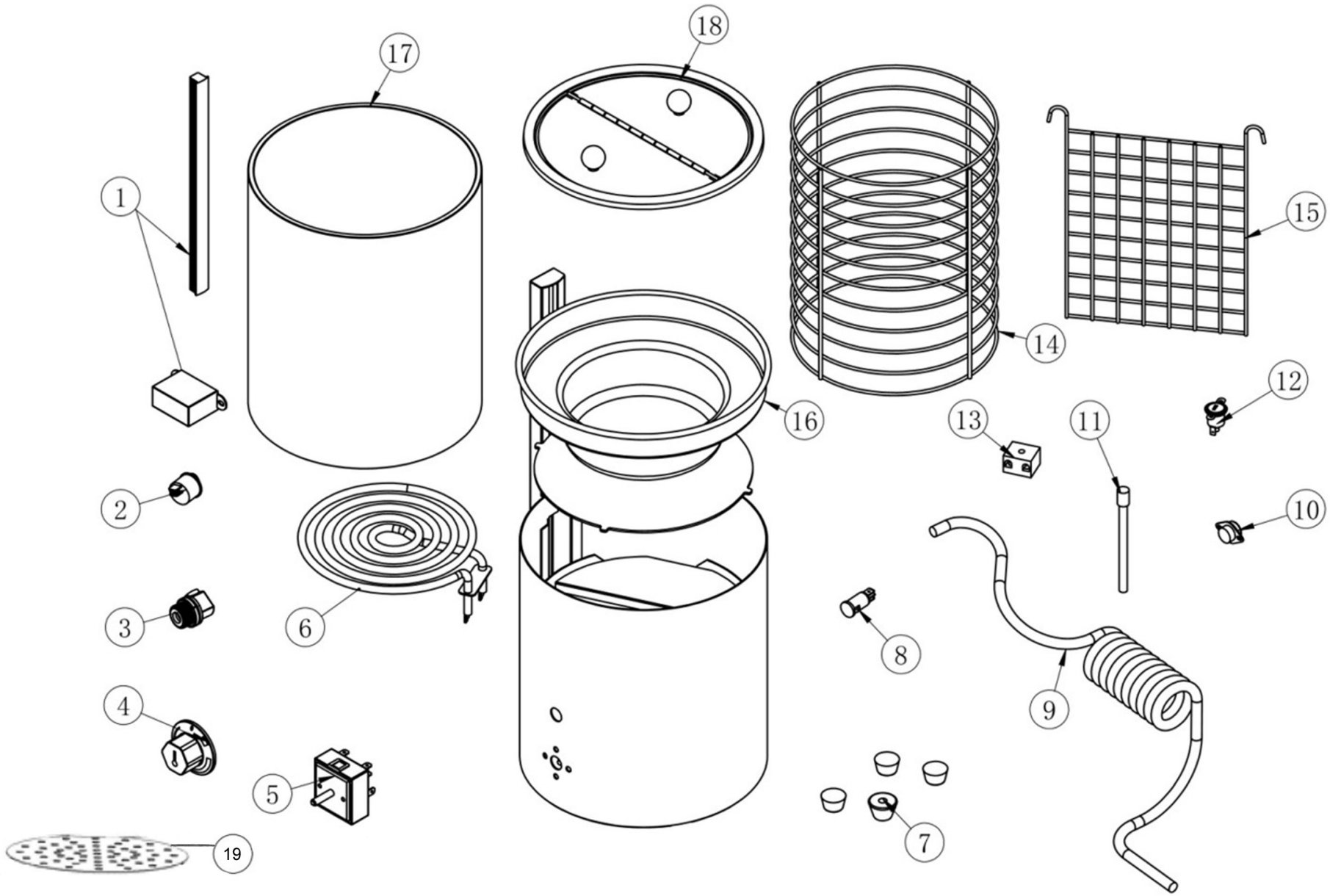

Bartscher	Hot-Dog-Gerät B2000 Artikel-Nr.: A120427	Explosionszeichnung Datum 11.09.2024	Seite 1 / 2

Pos.	Artikelbeschreibung	Description of item	Artikel Nr./Item No.
1	Lichtleiste LED	LED light bar	E0A12042701
2	Schalter	Power switch	E0A12042702
3	Zugentlastung für 3x1,5 mm²	Strain relief for 3x1,5 mm²	E0301070270
4	Knebel	Knob	E0A12042704
5	Energieregler 13 A, 230 V	Energy regulator 13 A, 230 V	05057021010
6	Heizelement	Heating element	E0A12042706
7	Fuß, Gummi, schwarz, D 30 x 15	Base, rubber, black, D 30 x 15	A042567
8	Kontrollleuchte	Heating indicator	E0A12042708
9	Anschlusskabel bis 1500W	Power cord up to 1500W	012079214
10	Sicherheitsthermostat 120 °C	Safety thermostat 120 °C	E0A12042710
11	Reset Stift	Reset stick	E0A12042711
12	Temperaturbegrenzer	Temperature limiter	E0301030033
13	Klemmleiste	Terminal block	A039898
14	Korb, Drahteinsatz	Barket, wire insert	A01204065
15	Trenngitter	Separating grid	A01204062
16	Wasserbehälter	Water basin	E0A12042716
17	Glaszylinder	Glass cylinder	A01204063
18	Deckel klappbar	Foldable lid	E0A12042718
19	Lochblech	Perforated tray	A01204064