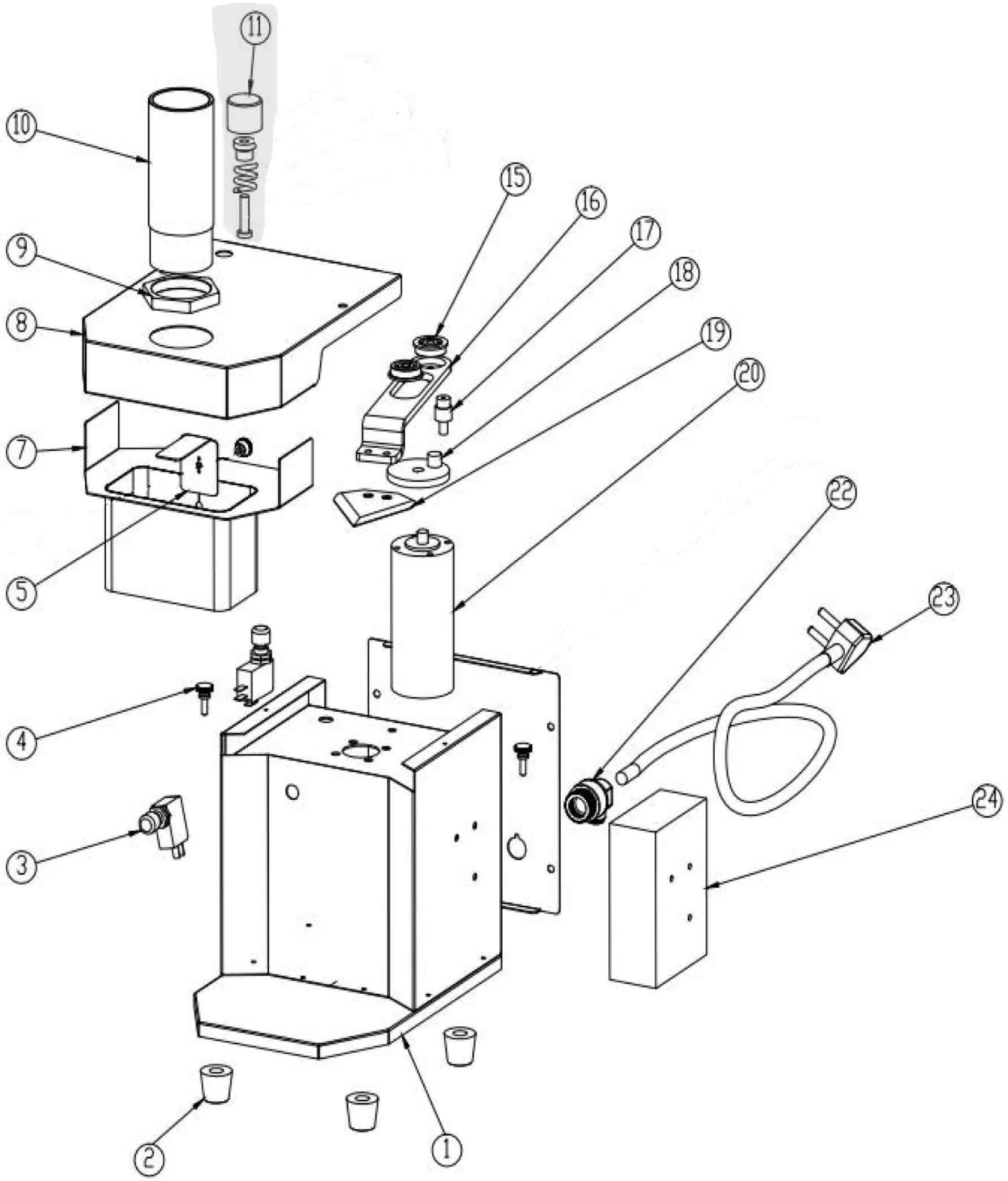

Bartscher	Currywurstschneider DRM3500E Artikel-Nr.: 120599	Explosionszeichnung Datum 21.03.2022	Seite 1/2

Pos.	Artikelbeschreibung	Description of item	Artikel Nr./Item No.
1	Gehäuse	Housing	E0120599001
2	Fuß	Foot	E037021111
3	Mikroschalter	Microswitch	E0120599003
4	Verschlussschraube	M4 Screw	E0120599004 *
4	Rändelmutter – M6	M6 Screw	E01205990041 **
5	Anschlagwinkel	Adjustment panel	E0120599005
7	Auswurfschacht	Front Panel	E0120599007
8	Deckel	Top Cover	E0120599008 *
8	Deckel	Top Cover	E01205990081 **
9	Mutter	M45 Nut	E0120599009
10	Einfüllschacht	Tube	E0120599010
11	Druckknopf komplett	Switch Cover	E0120599011
15	Lager	Bearing	E0120599015
16	Messerhalter	Knife Holder	E0120599016
17	Lagerhalter	Bearing Holder	E0120599017
18	Antriebsachse	Rotor	E0120599018
19	Messer	Knife	E0120599019
20	Motor	Motor	E0120599020
22	Zugentlastung für 3x1,5 mm²	Strain relief for 3x1,5 mm²	016240434
23	Anschlusskabel	Cable	E0120599023
24	Transformator	Power Switch	E0120599024
*	bis Bestellung 4500064782	until order 4500064782	
**	ab Bestellung 4500065750	from order 4500065750	