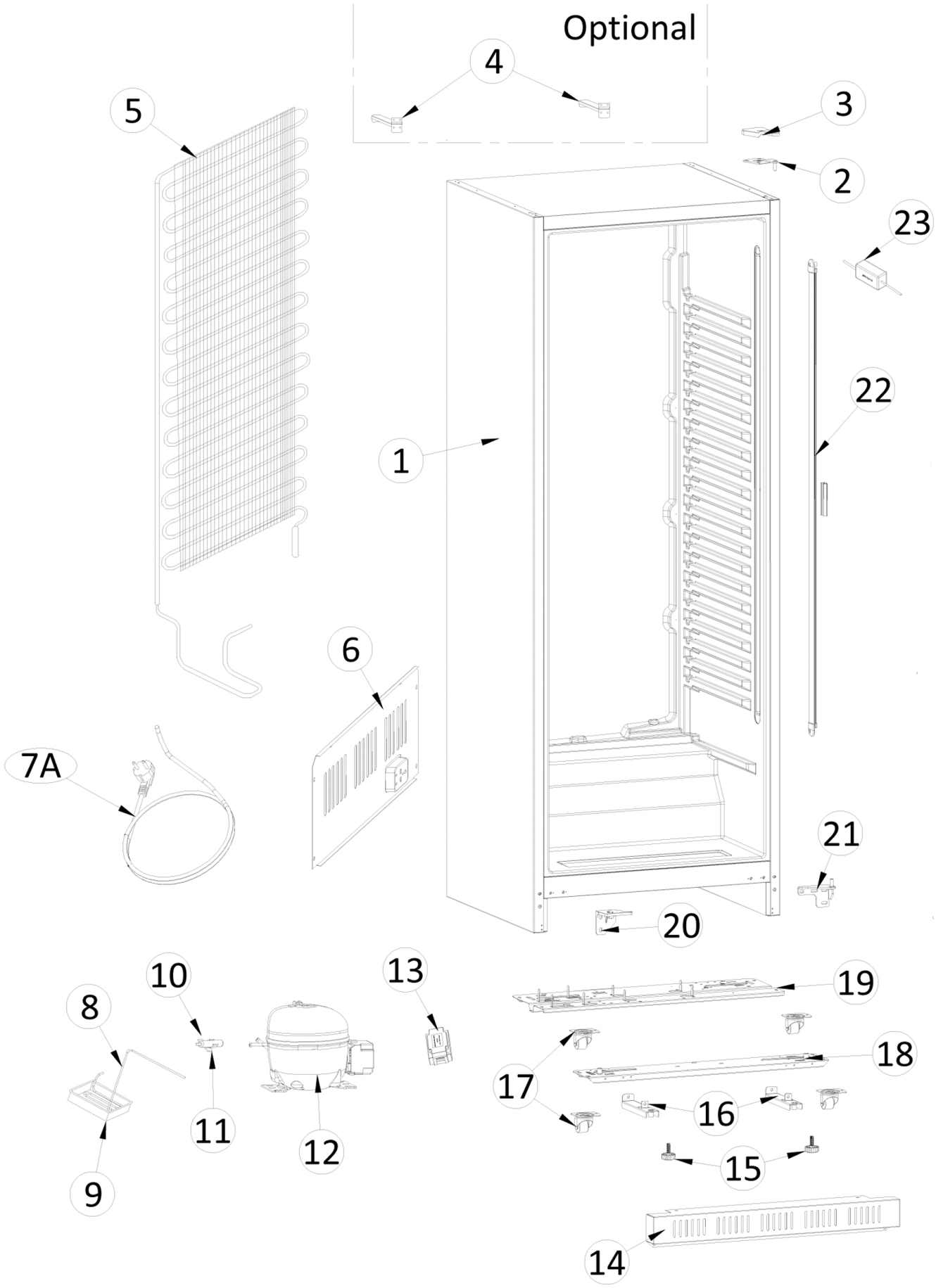

Bartscher	Getränke-Kühlschrank 360L Artikel-Nr.: 700834	Explosionszeichnung Datum 03.05.2021	Seite 1/4

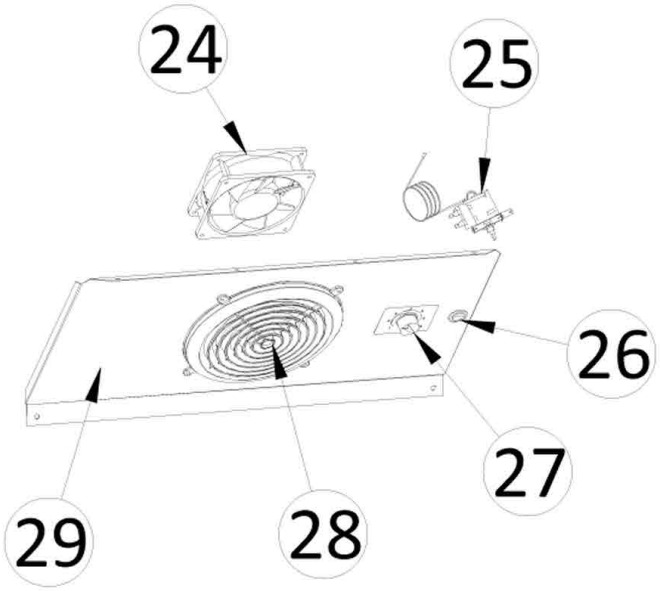
24
25
26
27
28
29

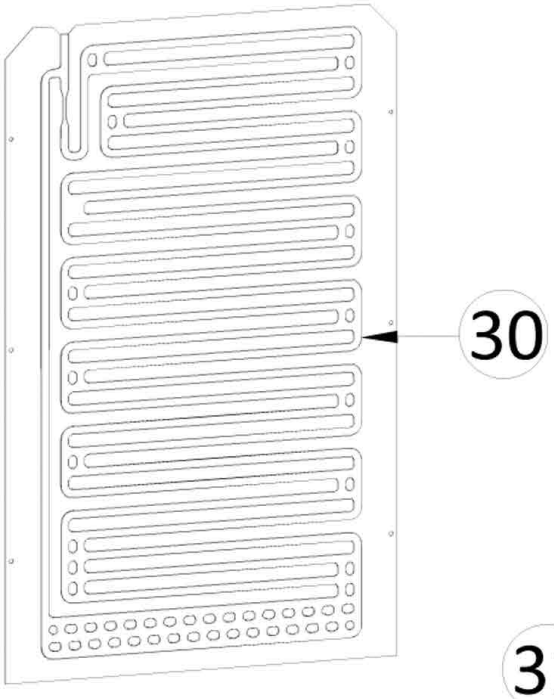
30

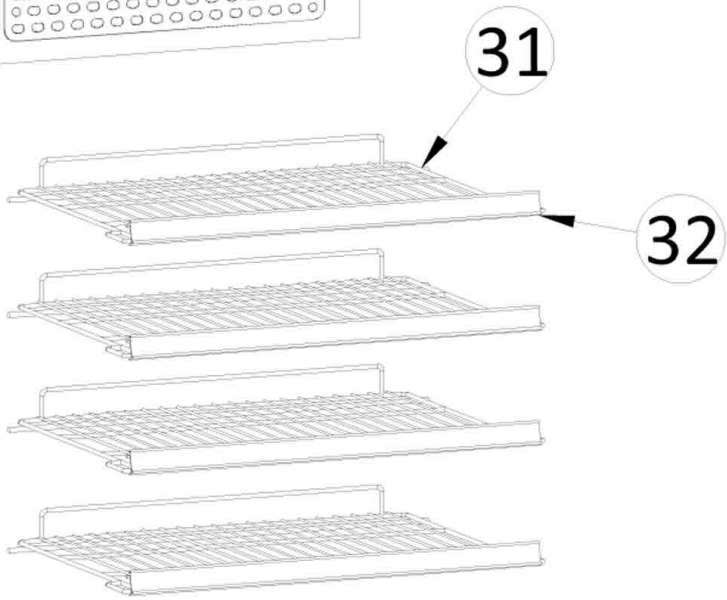
31
32

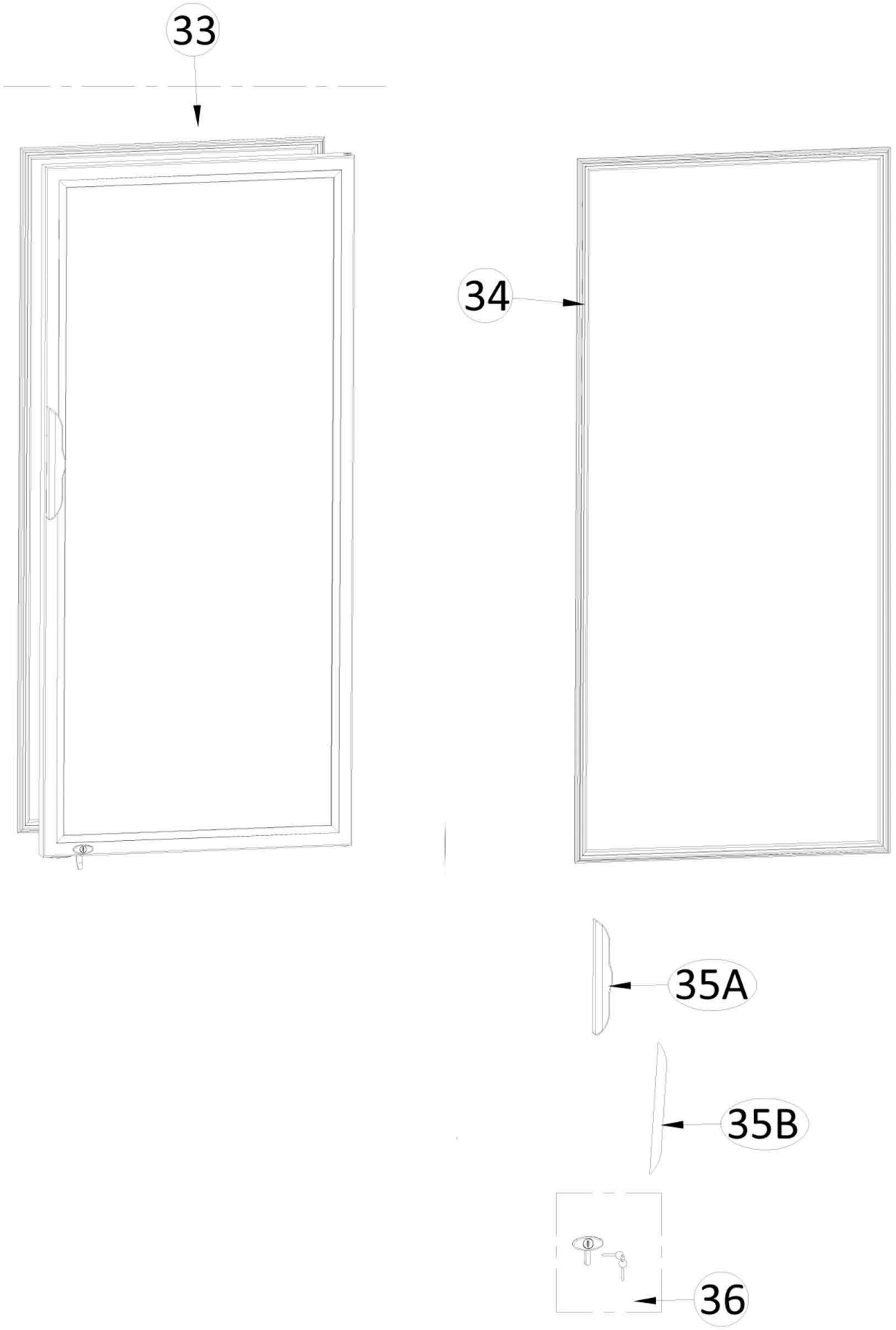
33
34
35A
35B
36

Pos.	Artikelbeschreibung	Description of item	Artikel Nr./Item No.
2	Scharnier oben rechts	Hinge top right	E0Z06AD22A0005
3	Abdeckung Scharnier	Cover hinge	E0P06AD22A0006
4	Halterung Gehäuse oben	Bracket housing top	E0Z06AD23A0006
5	Kondensator Gitter	Condenser grille	E0I06AD28A0001
6	Abdeckplatte hinten / unten	Cover plate rear / bottom	E0S46AD20A0002
7A	Anschlußkabel	Connection cable	E0E25EUW307526
8	Auslassleitung	Outlet pipe	E0C06AD23A0002
9	Wasserschale Kondensator	Water plate Condesator	E0C06AA23A0002
10	Trockenfilter	Dry filter	E0C06AA56A0002
11	Halterung Trockenfilter	Dry filter holder	E0P06AA53A0003
12	Kompressor R600	Compressor R600	E0E27B6G1B0000
13	Anschlussdose	Junction box	E0P06AD23A0005
14	Abdeckplatte unten	Cover plate, bottom	E0S46AD21A0001
15	Fuss-Set, 2 Stück	Foot set, 2 pieces	E0KITFT6AD2B00
16	Kippsicherung	Anti-tilt device	E0Z06AD23A0007
17	Rollen-Set, 4 Stück	Castor set, 4 pieces	E0KITCS6AD2A00
18	Gehäusestütze vorne	Enclosure support, front	E0Z06AD20A0003
19	Mortorplatte hinten	Mortor plate rear	E0Z06AD23A0001
20	Scharnier unten links	Hinge bottom left	E0Z06AD22A0003
21	Scharnier unten rechts	Hinge bottom right	E0Z06AD22A0004
22	LED Leiste	LED strip	E0E22BL1110071
23	Transformator	Transformer	E0E26A30240120
24	Lüfter	Fan	E0E17A1A212401
25	Thermostat	Thermostat	E0E20A001C7W02
26	Schalter für Beleuchtung	Light switch	E0E2308RD00001
27	Thermostat Knopf	Thermostat knob	E0P06AD20A0005
28	Lüftergitter	Fan grille	E0P06AD20A0006
29	Lüfterhalterungsplatte	Fan support plate	E0S46AD20A0006
30	Verdampfer	Evaporator	E0A06AD27A0001
31	Rost	Grate	E0I06AD29A0002
32	Rostabschlusskante	Grate end edge	E0P06AD29A0002
33	Tür komplett	Door complete	E0P06AD22A0001
34	Türdichtung	Door seal	E0R06AD22A0002
35A	Türgriff	Door handle	E0P06AA22A0003
35B	Türgriff	Door handle	E0P06AA22A0002
36	Türschloß	Door lock	E0Z06AA52A0008