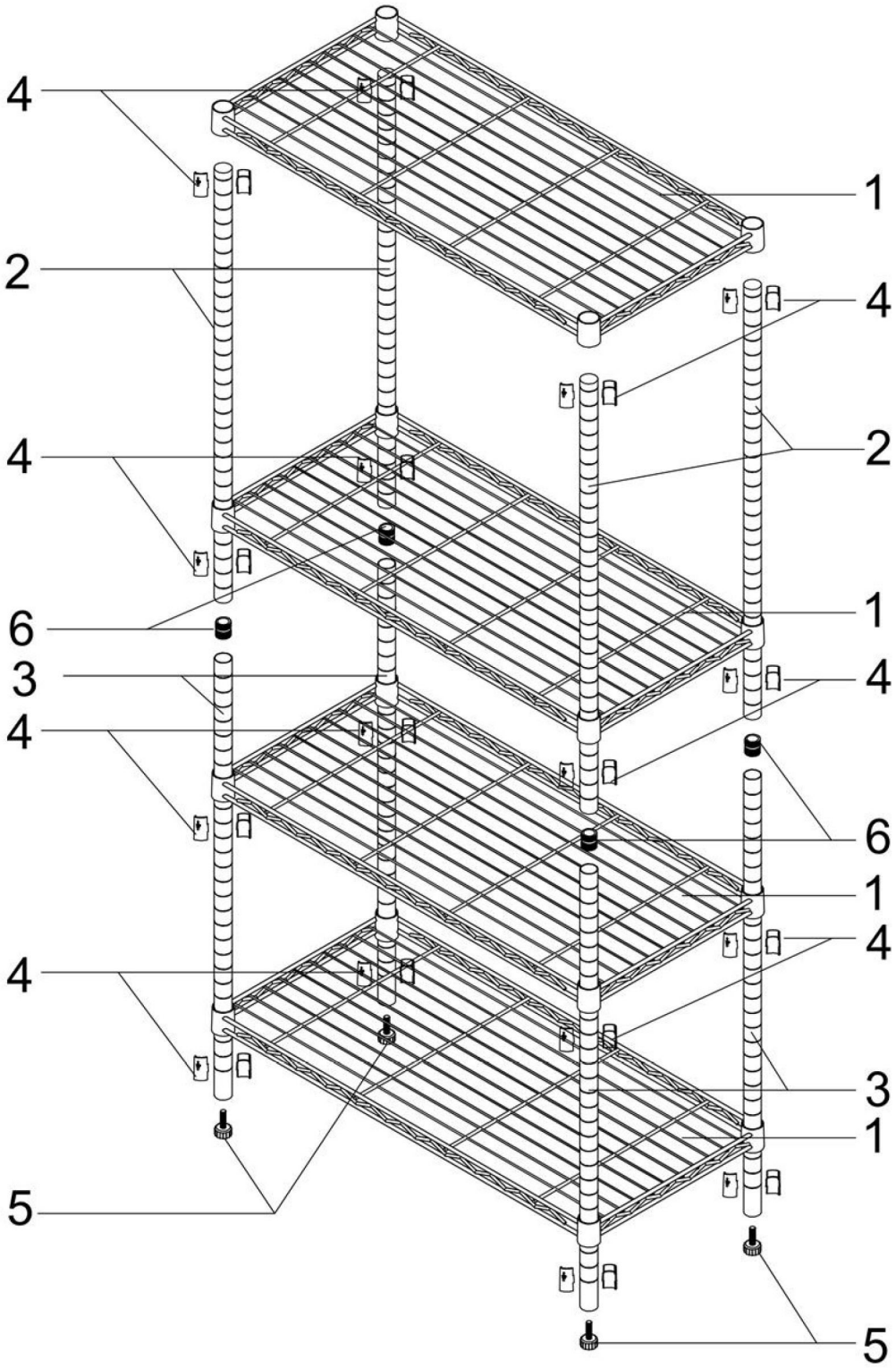

Bartscher	Lagerregal 4760 Artikel-Nr.: 601251	Explosionszeichnung Datum 02.01.2024	Seite 1 / 2

Pos.	Artikelbeschreibung	Description of item	Artikel Nr./Item No.
1	Regalboden (750x350mm)	Wire Shelf (750x350mm)	E060125101
2	Regalpfosten oben	Top Tube	E060125102
3	Regalpfosten unten	Lower Tube	E060125103
4	Befestigungshülsen (4 Paar)	Plastic Clips (4 pairs)	E0601201
5	Fuss höhenverstellbar (Satz 4STK)	Adjustable foot (4 pc.)	E0601202
6	Verbindungsstück (Satz 4STK)	Connected Screw (4 pc.)	E0601203