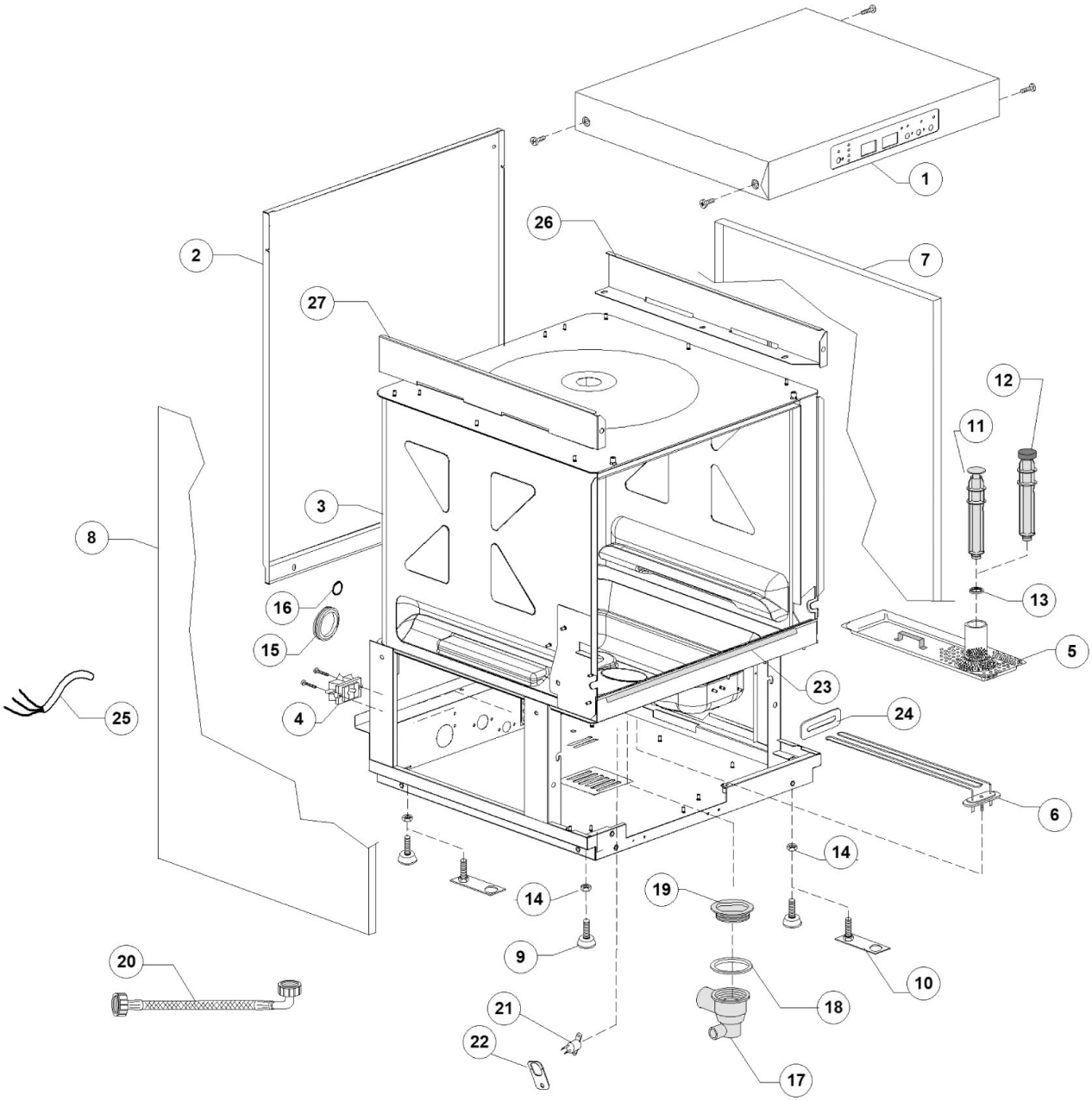

Bartscher	Spülmaschine US P500 LPWR Artikel-Nr.: 111680	Explosionszeichnung Datum 16.11.2021	Seite 1/30

Pos.	Artikelbeschreibung	Description of item	Artikel Nr./Item No.
1	Deckel	Cover	E0580000
2	Rückwand	Back panel	E0530005
3	Gehäuse	Housin	E0580002
4	Anschlussklemme m. Schraube	Terminal clamp w. screw	015065A
5	Sieb f. Tank	Sieve f. tank	0560925
6	Heizkörper 2700 W, 240 V	Heating element 2700 W, 240 V	0150047
7	Verkleidung rechts	cover right side	E0530007
8	Verkleidung links	cover left side	E0530008
9	Fuß, schwarz, M10 x 25, D 40	Base, black, M10 x 25, D 40	010786
12	Standrohr	Standpipe	0560020
13	O-Ring z. Überlaufrohr	O-ring f. overflow pipe	043553
14	Mutter M10, verzinkt	Nut M10, zinc-plated	E011711
16	Kabelführung, D 13 mm	Cable guide, D 13 mm	048002
17	Pumpensumpf	Pump pit	0500606
18	O-Ring 95 x 75 x 3 mm	O-ring 95 x 75 x 3 mm	080208
19	Verschraubung	Screw connection	E0500601
20	Rohr	Pipe	E010900001
21	Sicherheitsthermostat z. Tank	Safety thermostat for container	E015552B
22	Halterung	Handle	E015552A
23	Dichtung f. Tür, lfm	Gasket f. door	0560013
24	Halterung z. Heizkörper	Heater handle	E0250043
25	Anschlußkabel 3x4x2500	Cable 3X4X2500 NEOPRE	E015104B
25	Kabel, 5 x 2,5 x 2500 mm	Cable, 5 x 2,5 x 2500 mm	015118
25	Anschlußkabel 4x4x2500	Cable 4X4X2500	E015145
26	Halterung rechts	Right coversupport	E0530019
27	Halterung links	Left cover support	E0530020

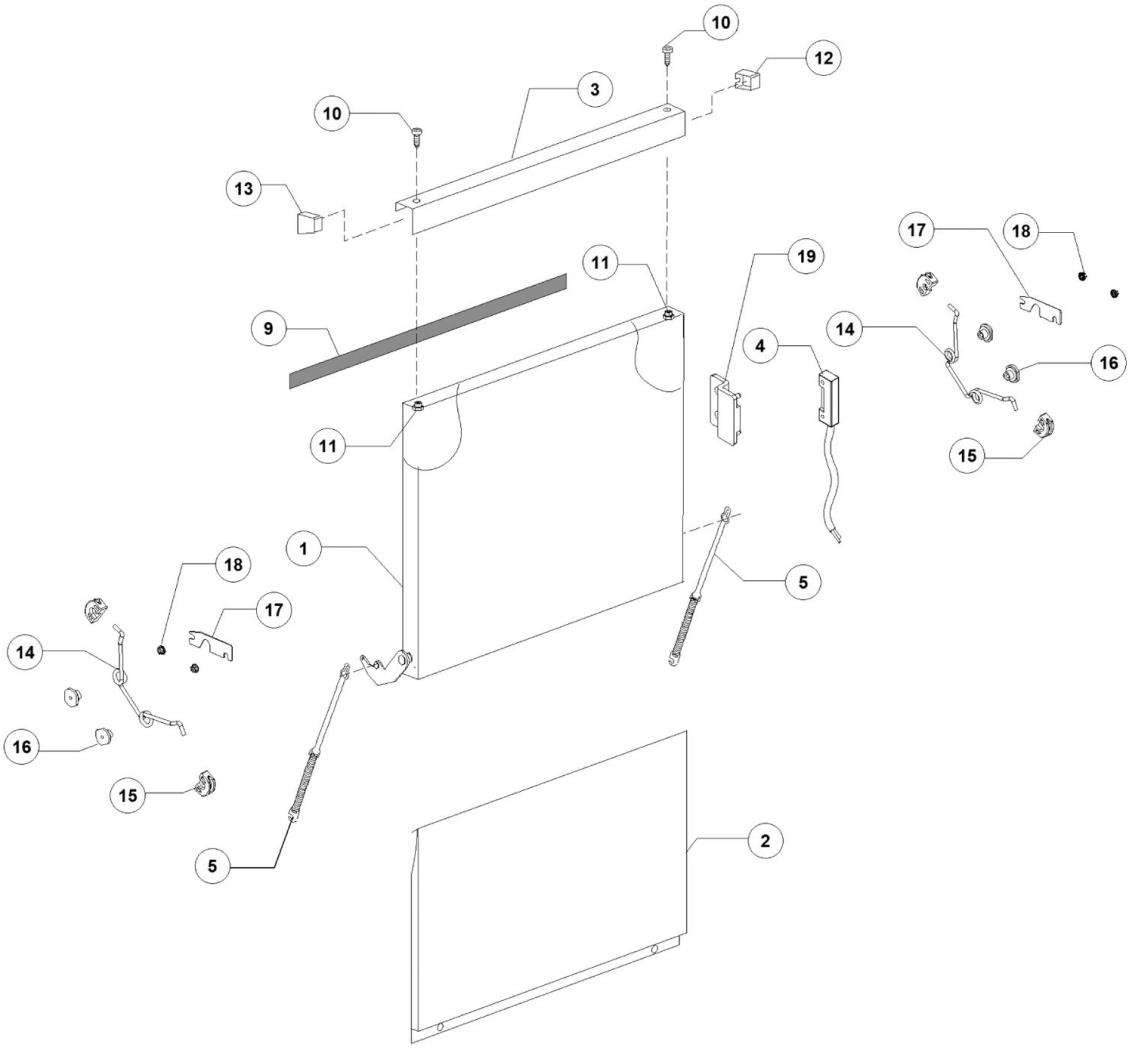
10
12
3
10
13
17
18
19
11
9
14
4
16
11
15
1
18
5
17
14
16
15
5
2

Pos.	Artikelbeschreibung	Description of item	Artikel Nr./Item No.
1	Tür	Door	E0530002
2	Frontblende	Front panel	E0560920E
3	Türgriff, Edelstahl	Door handle, stainless steel	0560955
4	Magnetschalter	Magnetic switch	010778
5	Türfeder	Door spring	0560003
9	Dichtung f. Tür	Gasket f. door	0560021
10	Schraube, M4 x 14	Screw, M4 x 14	011220
11	Mutter M4 DIN982	S/S self-locking nut M4 DIN982	E011203
14	Türfeder	Door spring	E0530422
15	Halter für Feder	Guide for door spring	E0530423
16	Federbuchse	Spring bush	E0530424
17	Halterung	Support plate	E0530013
18	Mutter M4 DIN6923	S/S Flange nut M4 A/2 DIN6923	E011725

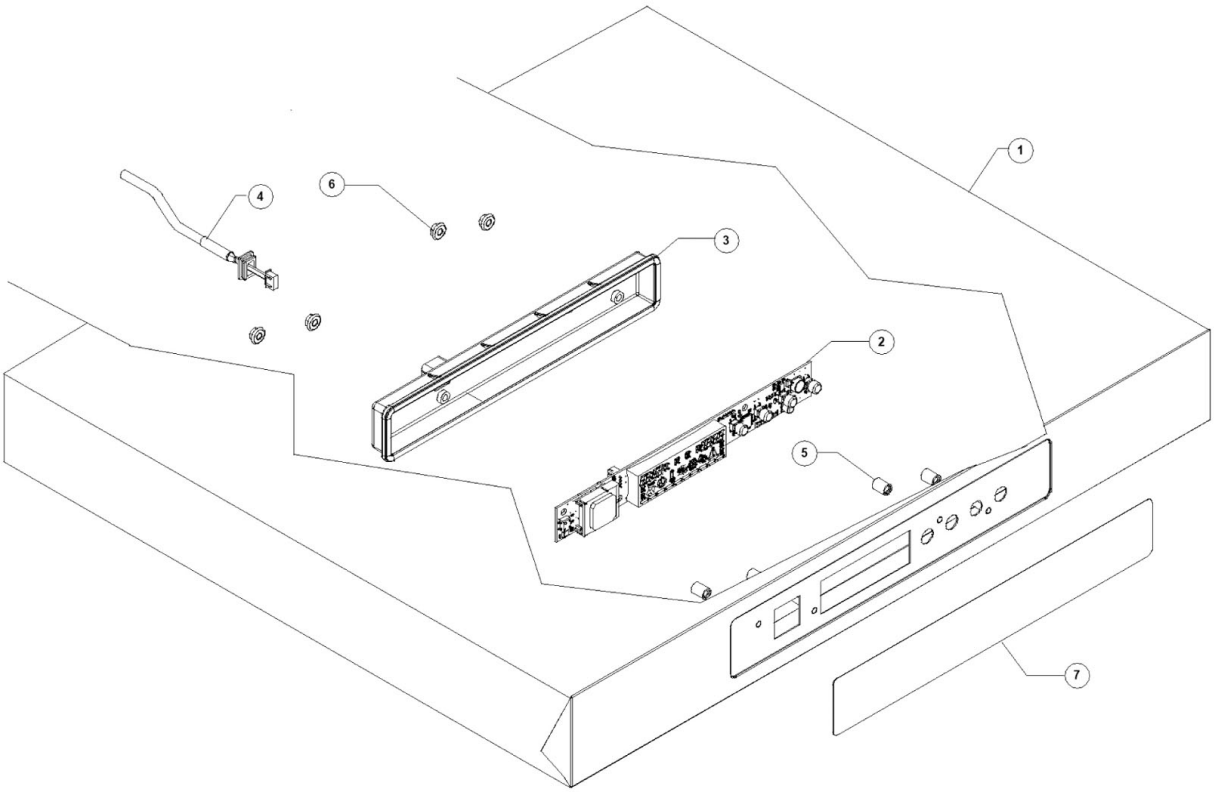
1
2
3
4
5
6
7

Pos.	Artikelbeschreibung	Description of item	Artikel Nr./Item No.
1	Deckel	Cover	E0580000
2	Bedienplatine	Display	E0580401
3	Abdeckung	Electronic board protection box	E0580402
4	Verbindungskabel	Wiring display L=2,5 m	E0580404
5	Abstandhalter	Spacer	050561
6	Mutter M4 DIN6923	S/S Flange nut M4 A/2 DIN6923	E011725

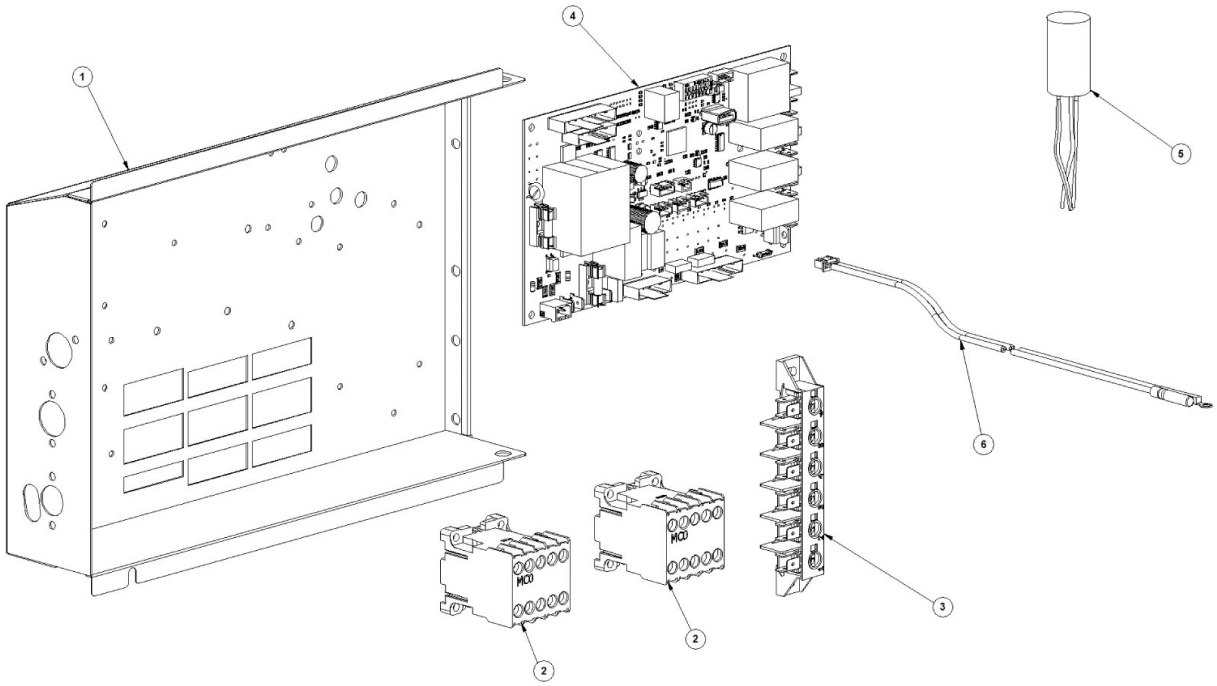
1
4
5
6
3
2
2

Pos.	Artikelbeschreibung	Description of item	Artikel Nr./Item No.
1	Halteplatte	Supporting plate	0560921
2	Schütz, 230 V, 50/60 Hz, 4C	Contactor, 230 V, 50/60 Hz, 4C	015086
3	Anschlussklemme, 6-polig	Terminal board, 6-pole	0500551
4	Hauptplatine	Mainboard	E0580003
5	Entstörfilter 0,47 mF	Noise filter 0,47 mF	015149
6	Thermostatfühler	Thermostat probe DIHRECO2	E091172

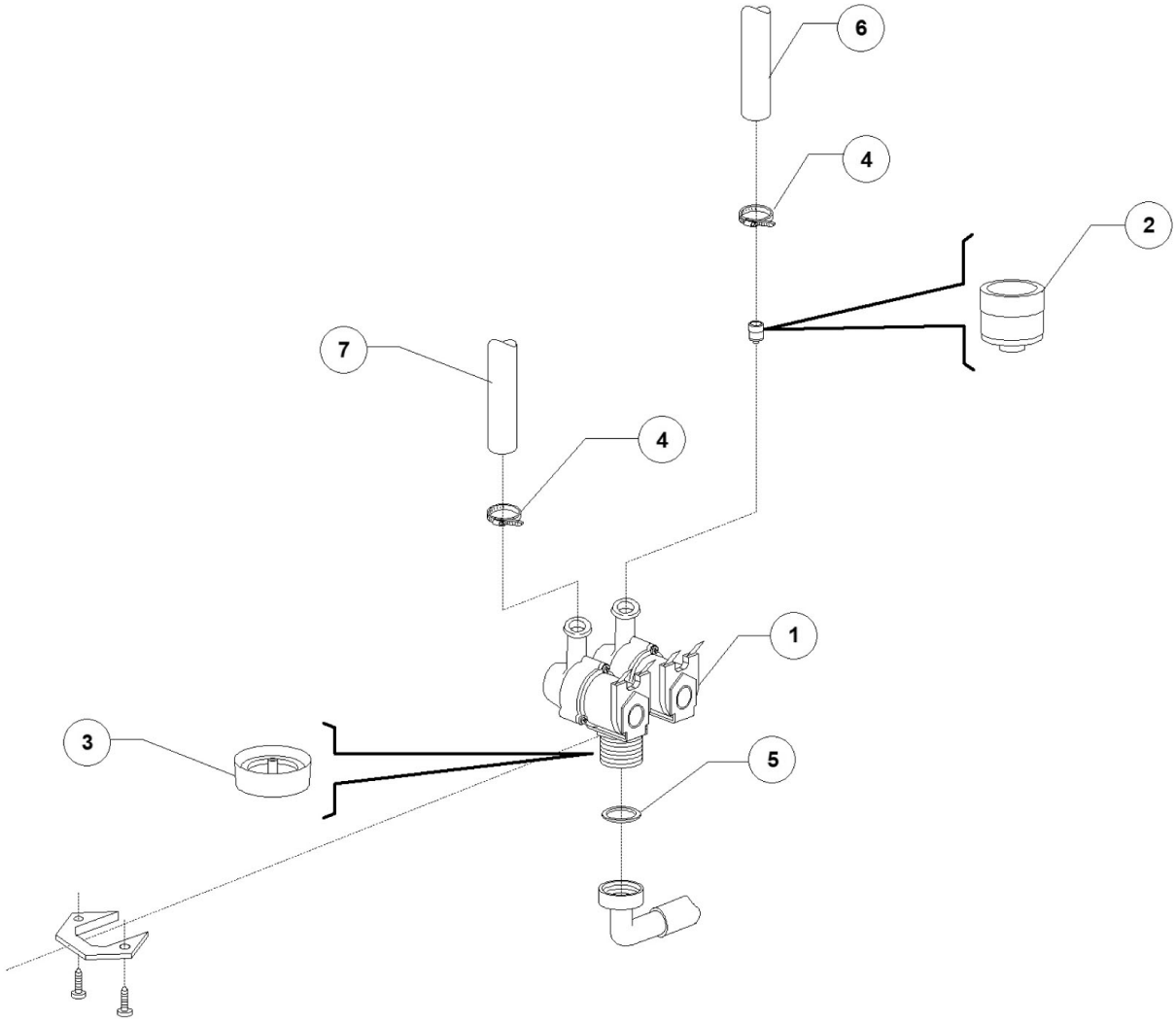
6
4
2
7
4
1
3
5

Pos.	Artikelbeschreibung	Description of item	Artikel Nr./Item No.
1	WASSEREINLAUFVENTIL 2-FACH	Water intake valve double	015098
2	Drossel im Magnetventil (grün)	Reduction for magnetic valve	015115
3	Gehäuse z. Rücksaugverhinderer	Housing f. backflow preventer	0152860
4	Schelle 12/22	Clamp 12/22	011807
5	Dichtungsring 3/4 Zoll	Sealing ring 3/4"	013307
6	Schlauch, Gummi	Hose, rubber	014506
6	Schlauch, Gummi, BPDM	Hose, rubber, BPDM	02907351
7	Schlauch, Gummi, BPDM	Hose, rubber, BPDM	02907351
7	Schlauch, Gummi	Hose, rubber	014506

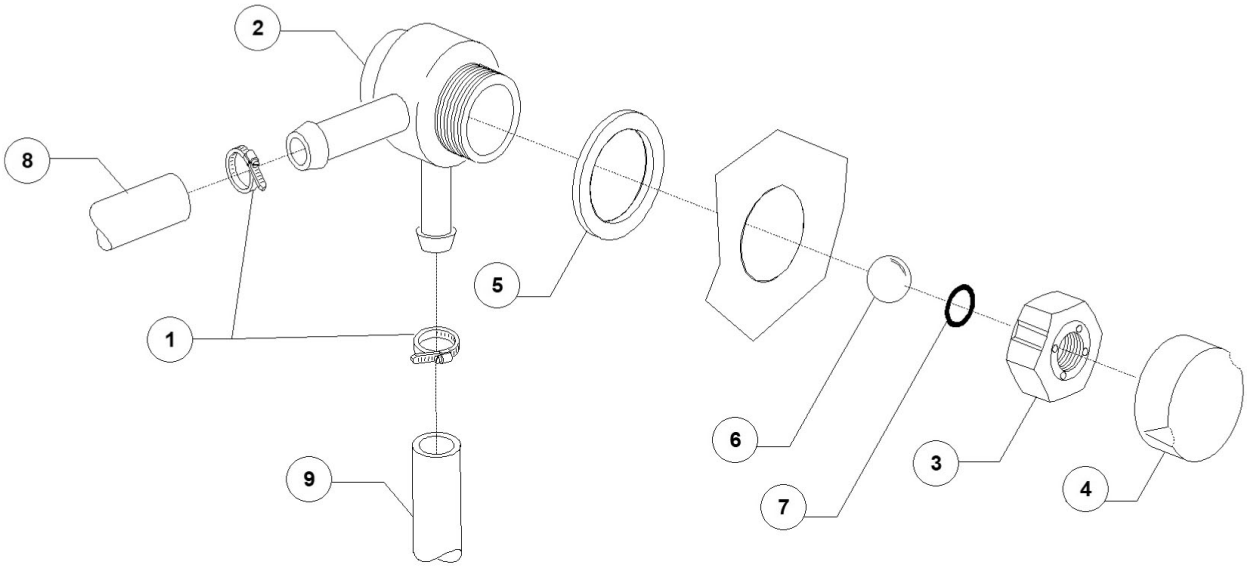
2
8
5
1
6
3
4
9
7

Pos.	Artikelbeschreibung	Description of item	Artikel Nr./Item No.
1	Schelle 12/22	Clamp 12/22	011807
2	Gehäuse z. Rücksaugverhinderer	Housing f. backflow preventer	015280
3	Mutter z. Rücksaugverhinderer	Nut f. backflow preventer	015281
4	Abdeckkappe	Cover cap	015282
5	Dichtung	Sealing	015283
6	Kugel z. Ventil	Valve ball	015284
7	Dichtung	Sealing	015285
8	Schlauch, Gummi	Hose, rubber	014506
8	Schlauch, Gummi, BPDM	Hose, rubber, BPDM	02907351
9	Schlauch, Gummi	Hose, rubber	014506
9	Schlauch, Gummi, BPDM	Hose, rubber, BPDM	02907351

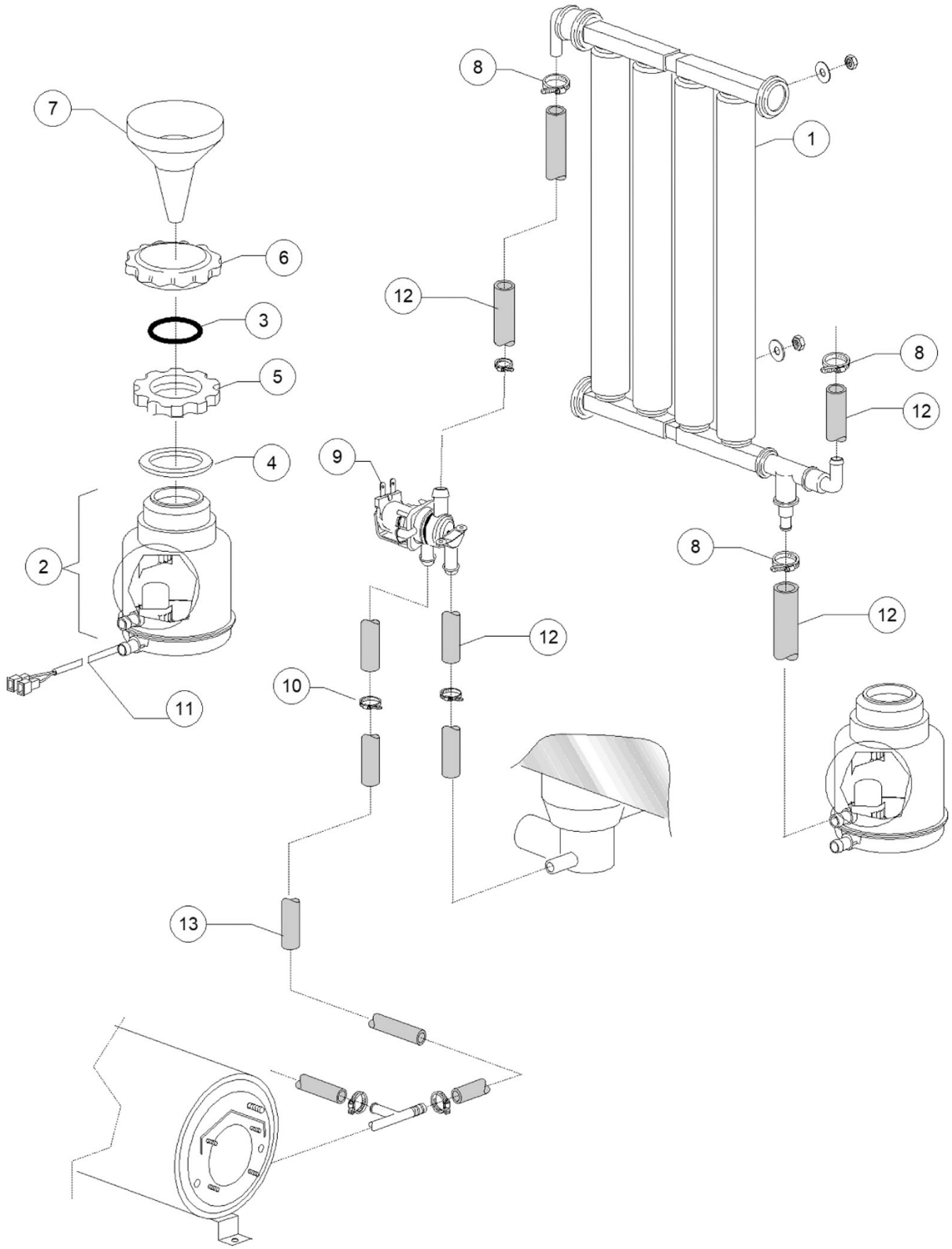
7
6
3
5
4
2
11
8
12
9
10
13
1
8
12
8
12
12

Pos.	Artikelbeschreibung	Description of item	Artikel Nr./Item No.
1	Wasserenthärter	Water softener	016066
2	Salzbehälter	Salt container with sensor	E016072
3	O-Ring	O-Ring	E016067A
4	O-Ring	O-Ring	E016067B
5	MUTTER	NUT	016067C
6	STÖPSEL	STOPPER	016067D
7	Trichter z. Salzbehälter	Funnel f. salt container	048035
8	Schelle 12/22	Clamp 12/22	011807
9	Magnetventil, 2-fach	Magnetic valve, double	015213
10	Schelle 430 10/17	Clamp 430 10/17	011800
11	Fühler	Sensor	016072A
12	Schlauch, Gummi	Hose, rubber	014506
13	Schlauch, Gummi, BPDM	Hose, rubber, BPDM	02907351

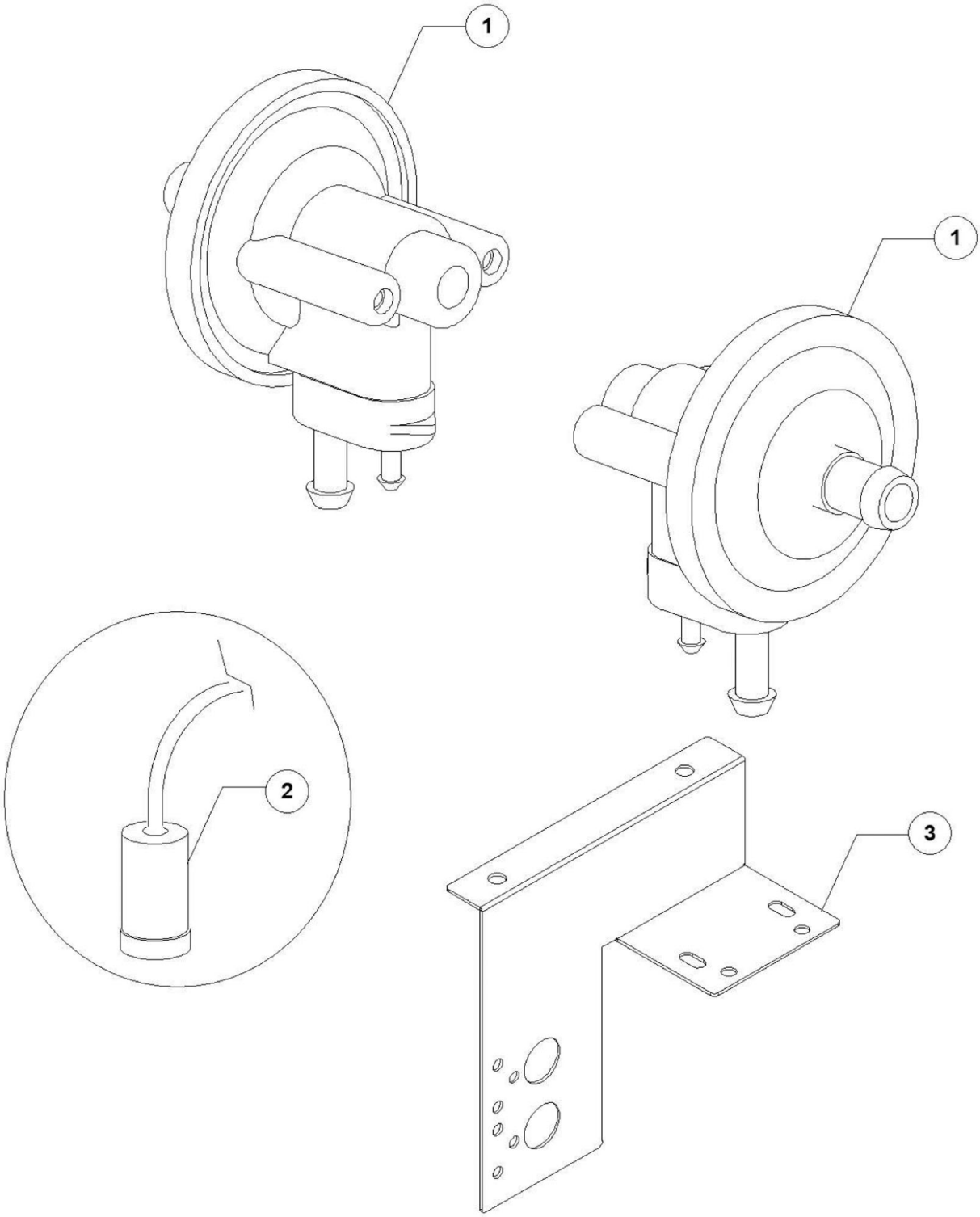
1
1
2
3

Pos.	Artikelbeschreibung	Description of item	Artikel Nr./Item No.
1	Klarspülmitteldosierpumpe, GERMAC	Rinse aid dosing pump, GERMAC	010799/G
2	Filter	Filter	048039
3	Halter	Dosing pumps support top50	E0561054

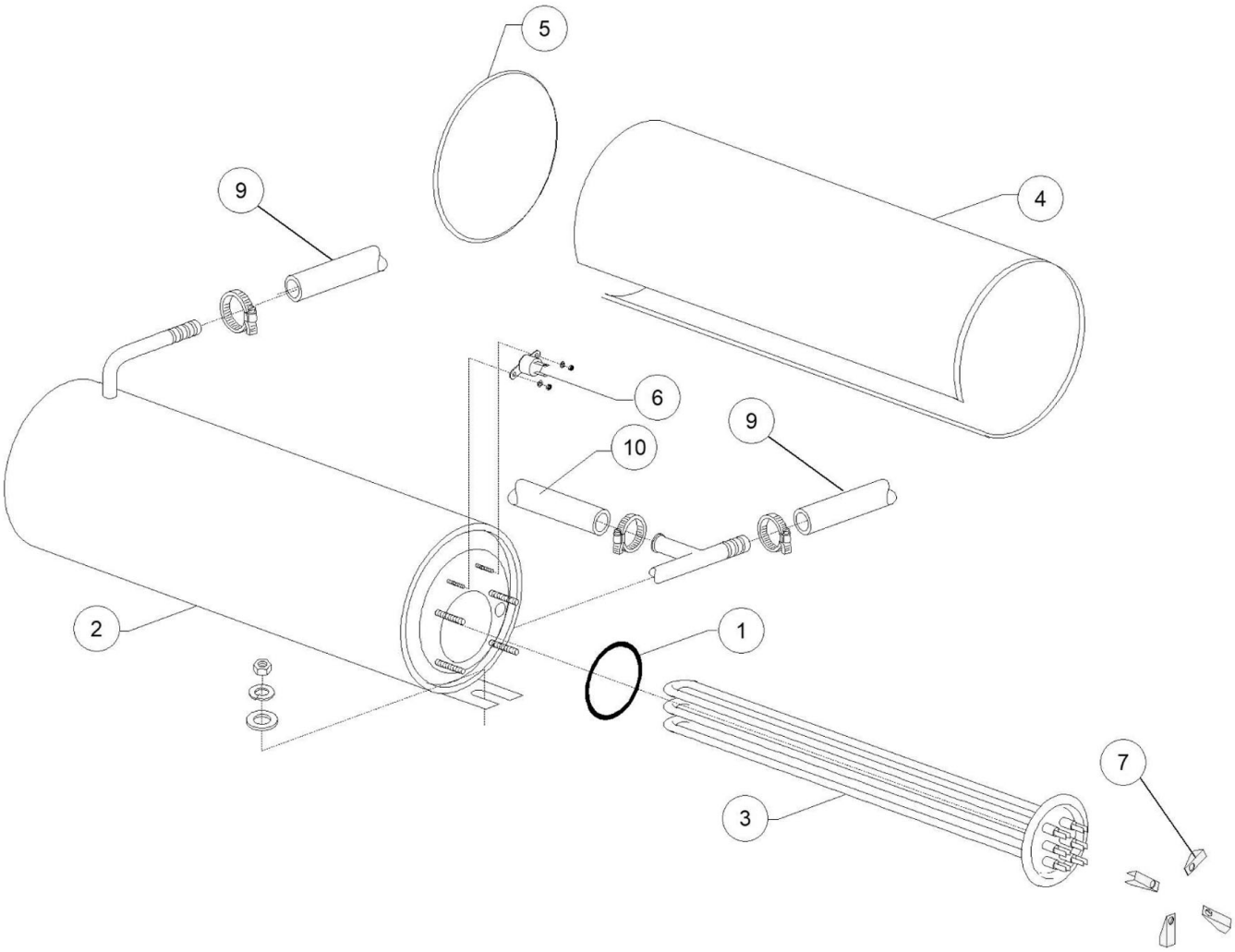
5
4
9
6
9
10
2
1
7
3

Pos.	Artikelbeschreibung	Description of item	Artikel Nr./Item No.
1	Dichtung	Sealing	0013015
2	Boiler	Boiler	E0150905
3	Heizkörper z. Boiler, 4500 W	Heating element f. boiler, 4500 W	015089
4	Isolierung	Insulation	015066
5	Endstück D 160 mm	End piece D 160 mm	015205
6	Sicherheitsthermostat, mechanisch	Safety thermostat, mechanical	015550
7	Klemme klein	Small clamp	E016045
9	Schlauch, Gummi, BPDM	Hose, rubber, BPDM	02907351
10	Schlauch	Hose	010200293

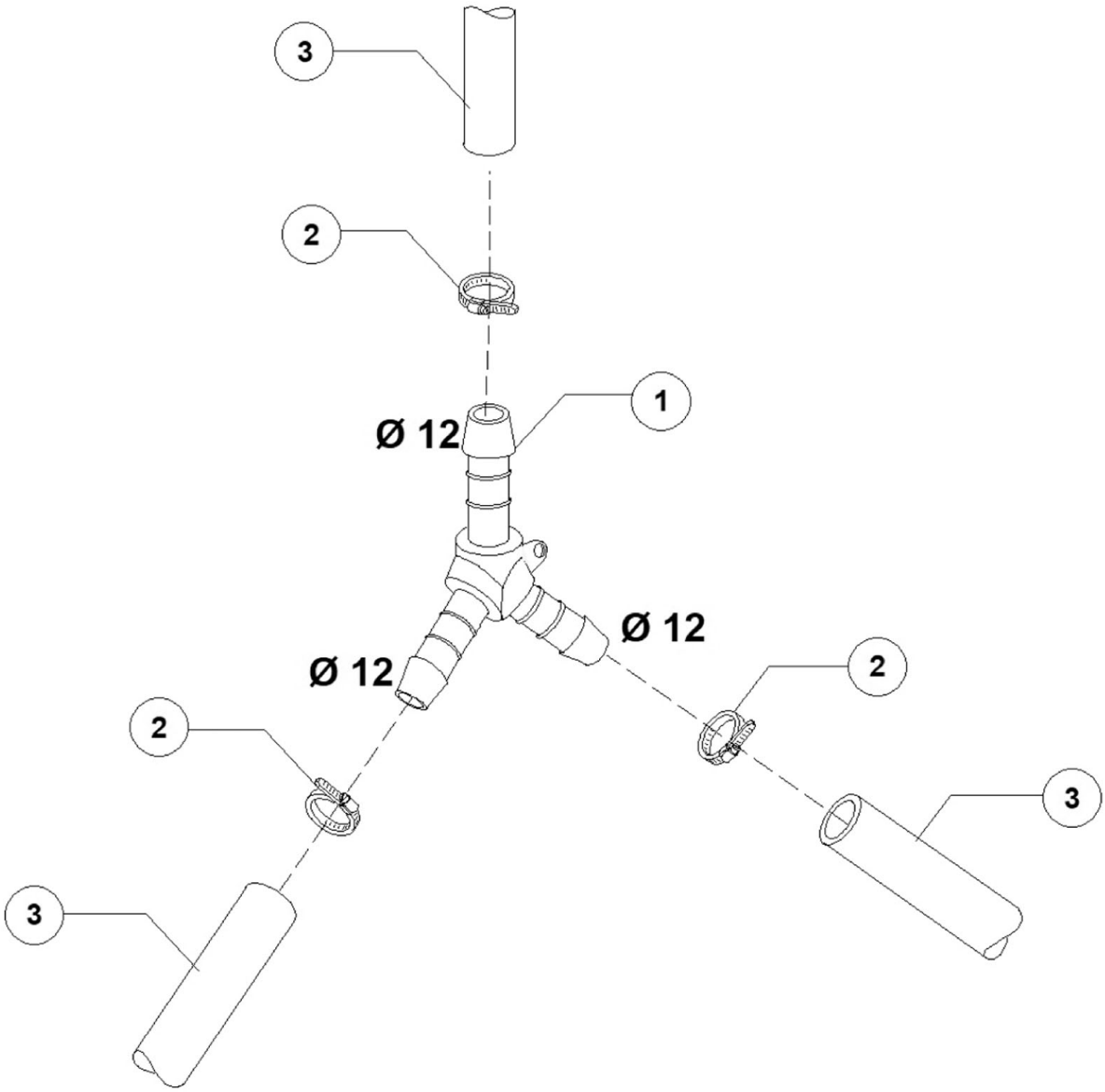
3
2
1
Ø 12
Ø 12
Ø 12
2
2
3
3

Pos.	Artikelbeschreibung	Description of item	Artikel Nr./Item No.
1	Y-Stück, D 12 mm	Y-piece, D 12 mm	0540091
2	Schelle 12/22	Clamp 12/22	011807
3	Schlauch, Gummi, BPDM	Hose, rubber, BPDM	02907351

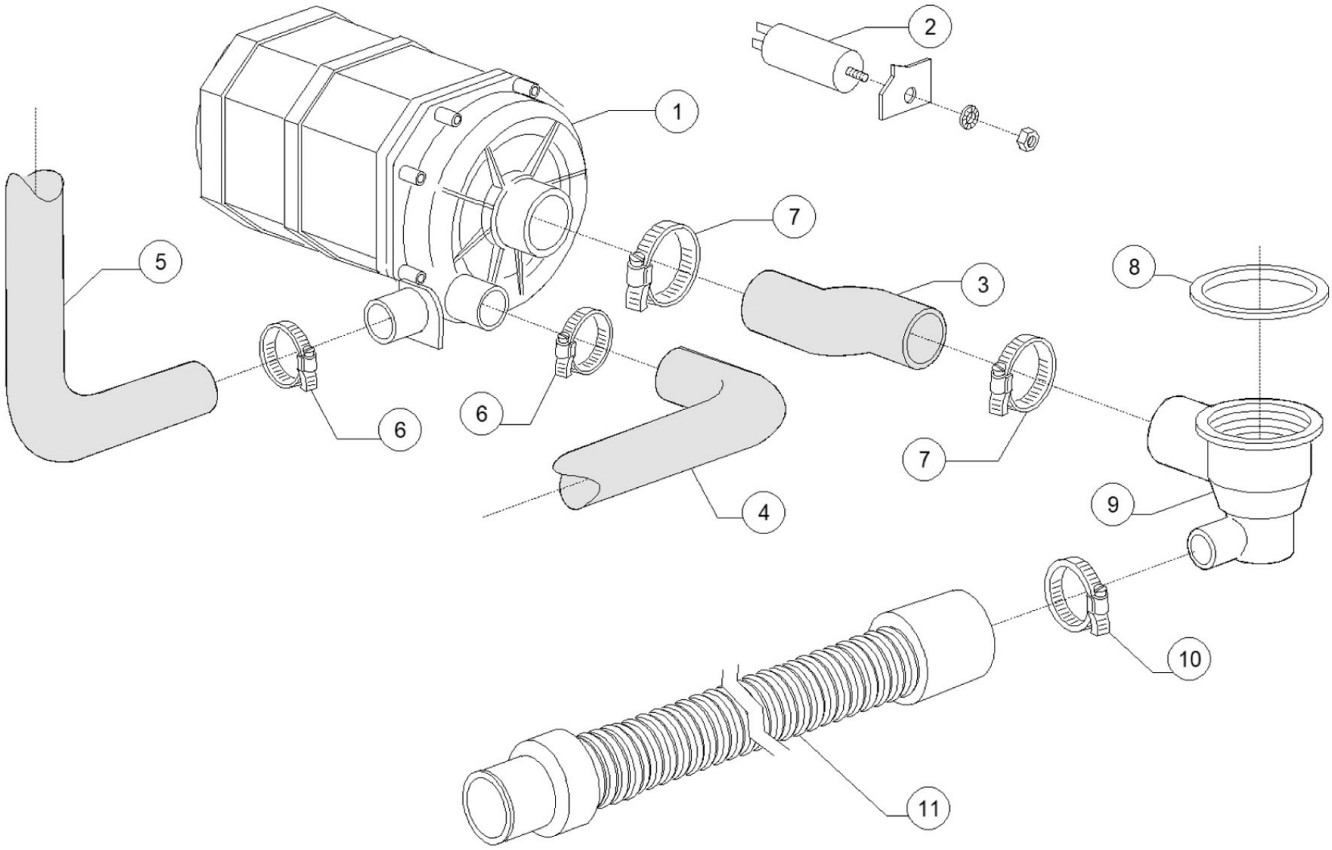
1
2
3
4
5
6
6
7
7
8
9
10
11

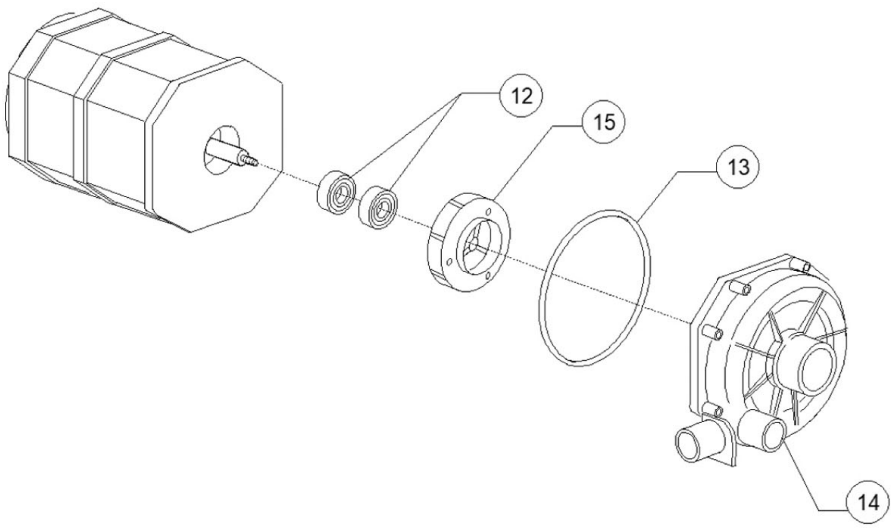
12
15
13
14

Pos.	Artikelbeschreibung	Description of item	Artikel Nr./Item No.
1	Pumpe 230V, 50Hz	Pump 230V, 50Hz	E0150914
2	Kondensator 12,5 uF	Condenser 12,5 uF	015081
3	Saugschlauch	Suction hose	025032/A
4	Rohr unten	Lower pipe	0560014
5	Druckschlauch oben	Pressure hose top	0150048/A
6	Schelle 25/40	Clamp 25/40	011806
7	Schelle 50/70	Clamp 50/70	011824
8	O-Ring 95 x 75 x 3 mm	O-ring 95 x 75 x 3 mm	080208
9	Pumpensumpf	Pump pit	0500606
10	Schelle 12/22	Clamp 12/22	011807
12	GLEITRICHDICHTUNG	Rotating seal	015080
13	Dichtung z. Pumpengehäuse	Gasket f. pump housing	07130
14	Gehäuse f. Pumpe	Housing f. pump	016182
15	Pumpenflügel	Pump rotor	015079F

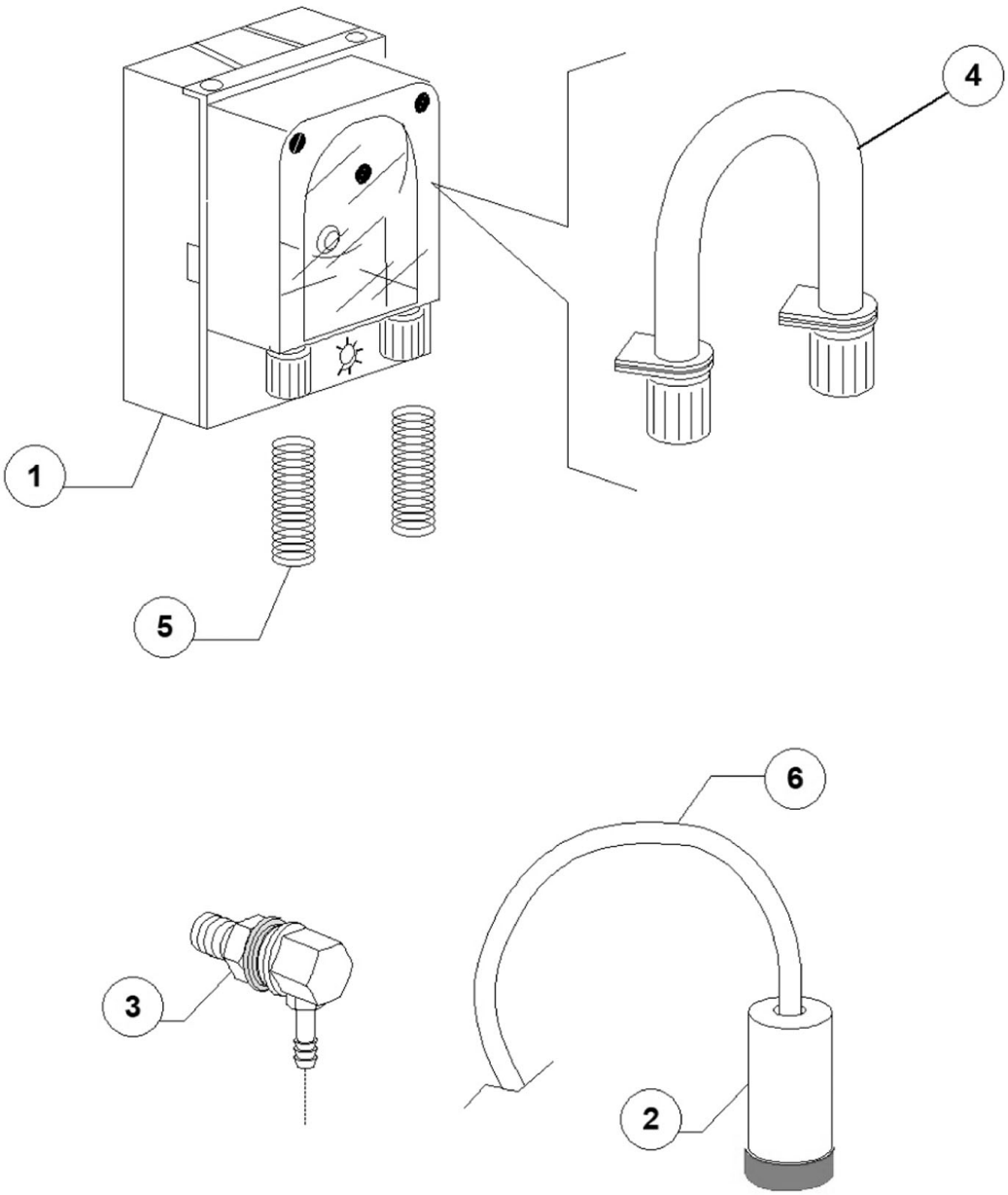
1
2
3
4
5
6

Pos.	Artikelbeschreibung	Description of item	Artikel Nr./Item No.
1	Spülmitteldosierpumpe NBR 3, SEKO	Detergent dosing pump NBR 3, SEKO	0015985
2	Filter	Filter	048039
3	Einspritzdüse, Edelstahl	Injection nozzle, stainless steel	015123
4	Schlauch, Reinigerdosierung GERMAC	Hose, detergent dispenser GERMAC	015108E
4	Schlauch	Hose	E015185
4	Schlauch	Hose	E015297
4	Schlauch	Hose	E015297T
4	Schlauch	Hose	E015985A
5	Druckfeder	Pressure spring	E010763
6	Schlauch, PVC	Hose, PVC	E014503

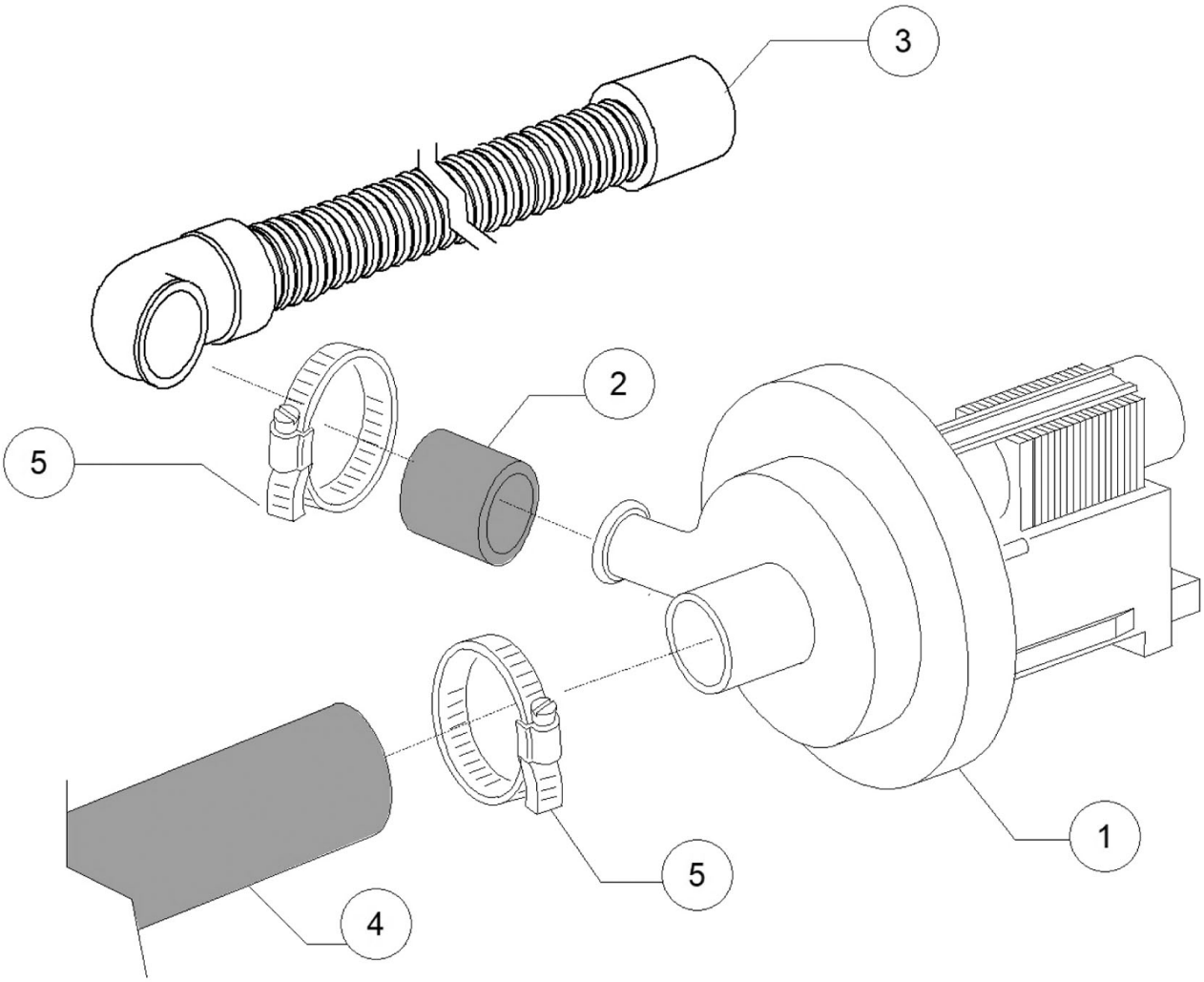
3
2
5
1
5
4

Pos.	Artikelbeschreibung	Description of item	Artikel Nr./Item No.
1	Laugenpumpe 220/240 V, 50 Hz	Drain pump 220/240 V, 50 Hz	015101
2	Druckschlauch	Pressure hose	015101D
3	Ablaufschlauch m. Anschlussbogen	Drain pipe with sewer	025031
4	Ansaugschlauch D 28 mm	Suction hose D 28 mm	0180440
5	Schelle 25/40	Clamp 25/40	011806

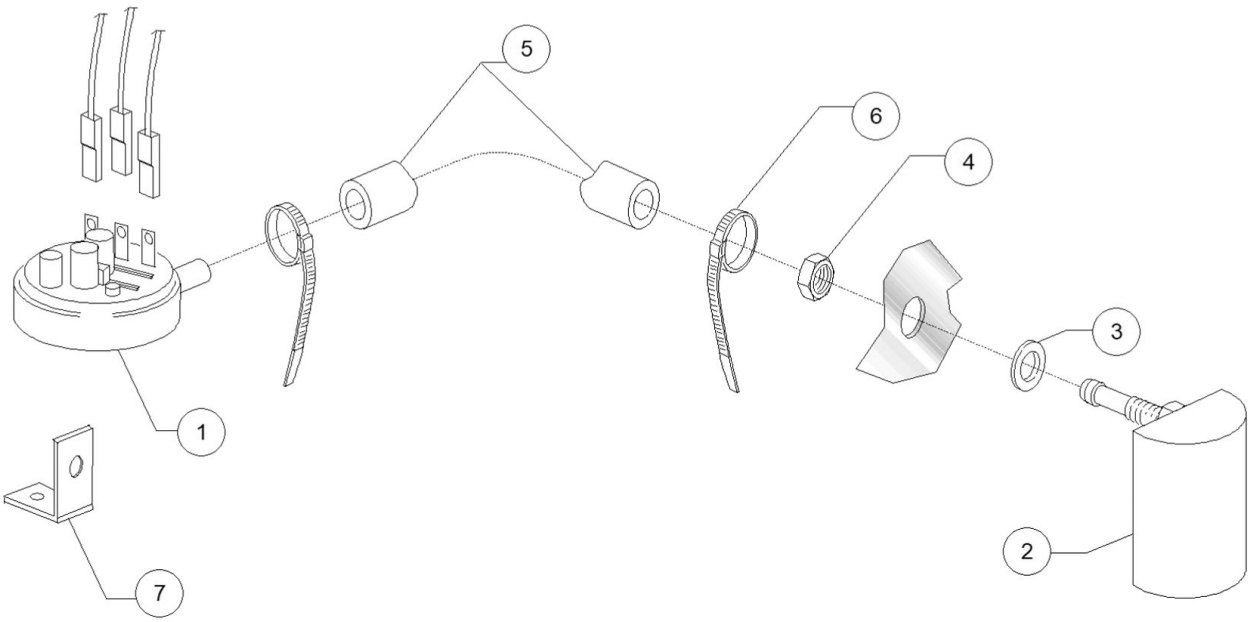
5
6
4
3
1
2
7

Pos.	Artikelbeschreibung	Description of item	Artikel Nr./Item No.
1	Pressostat, 47 - 27	Pressure switch, 47 - 27	010706/A
2	Luftfalle	Air trap assembly	0135911D
3	O-Ring, D 14 x 8 x 1,5 mm	O-ring, D 14 x 8 x 1,5 mm	013301
4	Mutter M8, Edelstahl	Nut M8, stainless steel	044142
5	Schlauch, Gummi, 4,5 x 9 EPDM	Hose, rubber, 4,5 x 9 EPDM	014508
6	Kabelbinder	Clamp 98x2,5 plastic	E010738
7	Halter	Pressure switch support	E0135314

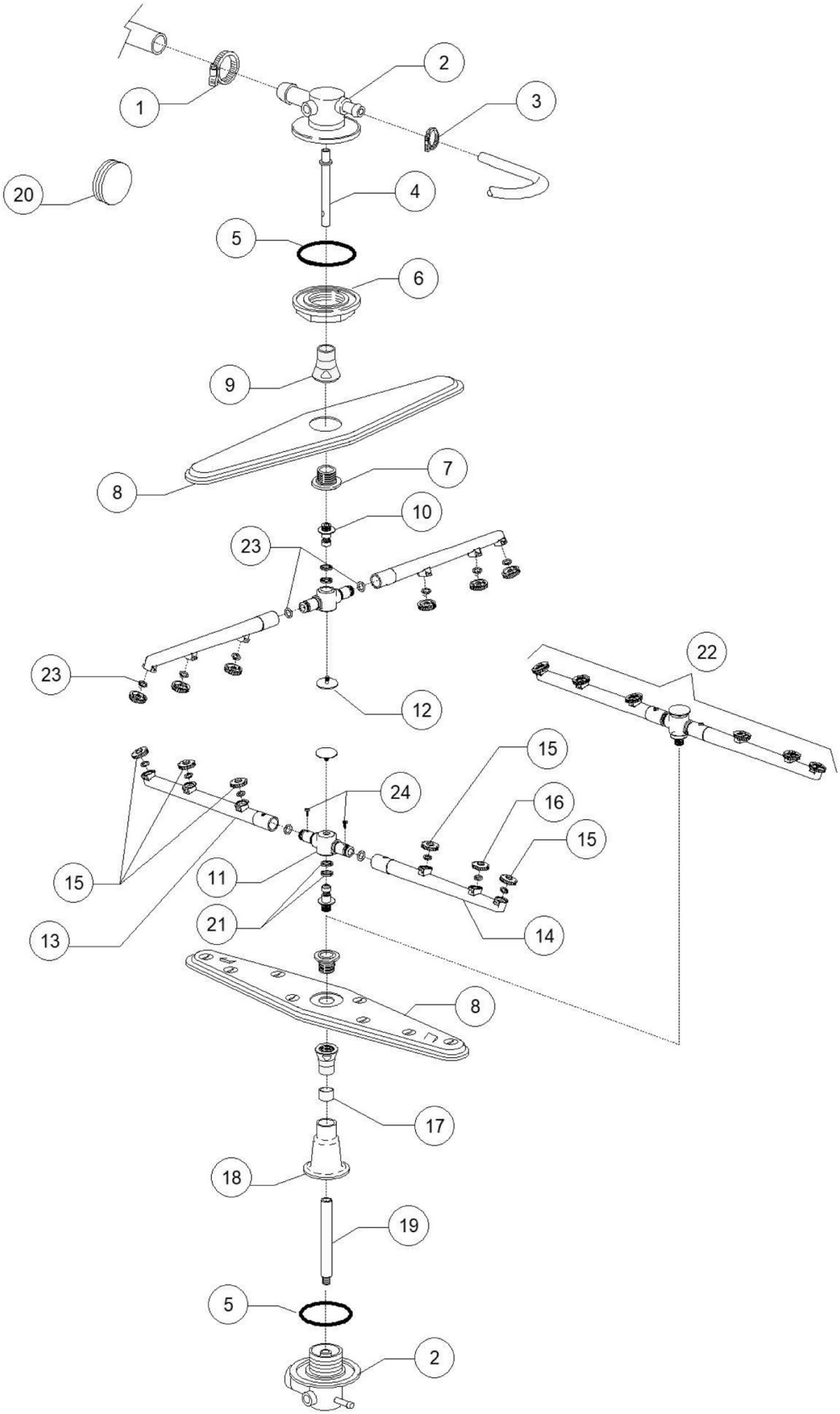

Bartscher	Spülmaschine US P500 LPWR Artikel-Nr.: 111680	Explosionszeichnung Datum 16.11.2021	Seite 29/30

Pos.	Artikelbeschreibung	Description of item	Artikel Nr./Item No.
1	Schelle 25/40	Clamp 25/40	011806
2	Halterung	Holder	0500612
3	Schelle 12/22	Clamp 12/22	011807
4	Lagerwelle oben	Upper bearing shaft	0500703
5	Dichtung	Sealing	0013015
6	Schraubring	Screw ring	0500623
7	Lager außen z. Reinigungsarmen	External bearing f. cleaning arms	0500702
8	Spülarm	Wash arm	0500700
9	Lager innen z. Reinigungsarmen	Internal bearing f. cleaning arms	0500701
10	Achse	Axle	010651
11	Mittelstück z. Nachspülarm	Centerpiece f. rinse arm	075920A
12	Schraube	Screw	010652
13	Nachspülarm links	Left rinse arm	075920D
14	Nachspülarm rechts	Right rinse arm	075920S
15	Nachspüldüse m. O-Ring	Rinse nozzle w. o-ring	010371
16	Blindkappe z. Nachspülarm	Closed head rinse nozzle	010372
17	Abstandhalter	Spacer	075321
18	Buchse f. Spülarm	Socket f. wash arm	0500706
19	Verbindungsstück	Connector	E0500705
21	Dichtring	Sealing ring	075920B
22	Nachspülarm	Rinse arm	075920
23	O-Ring, OR R6 NBR	O-ring, OR R6 NBR	045451
24	Ankerschraube, 4 x 10 TCB D 8	Anchor screw, 4 x 10 TCB D 8	0110040