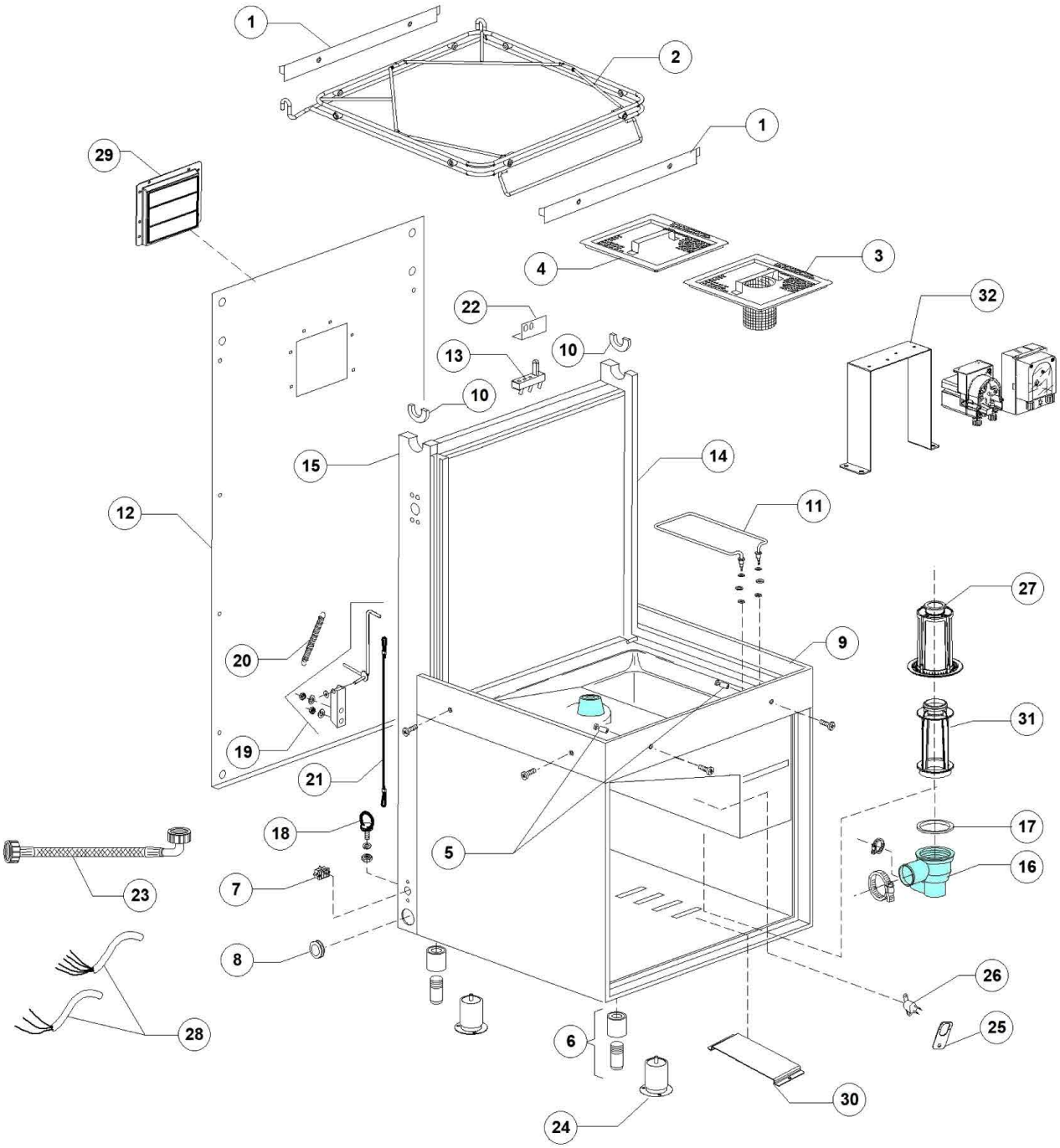
1
2
1
29
4
3
22
32
13
10
10
15
14
12
11
27
20
9
31
19
21
17
18
5
16
23
7
8
26
28
25
6
30
24

Pos.	Artikelbeschreibung	Description of item	Artikel Nr./Item No.
1	Schiene	Rail	E010600923
2	Rahmen	Frame	E011600001
3	Sieb komplett	Sieve complete	E011600906
4	Siebplatte	Sieve plate	E011600907
5	Stift M6	Pin M6	E011600018
6	Fuß 2", M10, verstellbar 132-210	Base 2", M10, adjustable 132-210	E015116
7	Anschlussklemme m. Schraube	Terminal clamp w. screw	015065A
8	Kappe, Gummi	Rubber cap	E013332
9	Gehäuse	Housing	n.a.Anfrage
10	Gleitlager rechts/links	Slide bearing right/left	E011600055
11	Heizkörper 2,7/2,94 kW, 230/240V	Heating element 2.7/2.94kW,230/240V	E011700018
12	Rückwand	Back panel	E011600630
13	Schalter	Switch	E070305
14	Halterung rechts	Right bracket	E011600620
15	Halterung links	Left bracket	E011600621
16	Abfallschacht links	Refuse chute left	0500605
17	O-Ring 95 x 75 x 3 mm	O-ring 95 x 75 x 3 mm	080208
18	Kabelhalterung	Cable holder	E011600058
19	Befestigung komplett	Complete fixing	E011600059
20	Feder	Spring	E010700
21	Sicherungsschnur	Safety cord	E011600057A
22	Halterung z. Mikroschalter	Holder f. microswitch	E011600919
23	Schlauch M1, 5 x 3/4 EN61770	Hose M1, 5 x 3/4 EN61770	E010726
25	Halterung	Handle	E015552A
26	Sicherheitsthermostat z. Tank	Safety thermostat for container	E015552B
27	Filter	Filter	E011700034
28	Kabel	Cable	E080200
29	Abdeckung	Cover	E03071286
30	Schutz	Protection	E011700034
31	Filtereinsatz	Filter insert	E011700033
32	Halterung	Holder	E091129

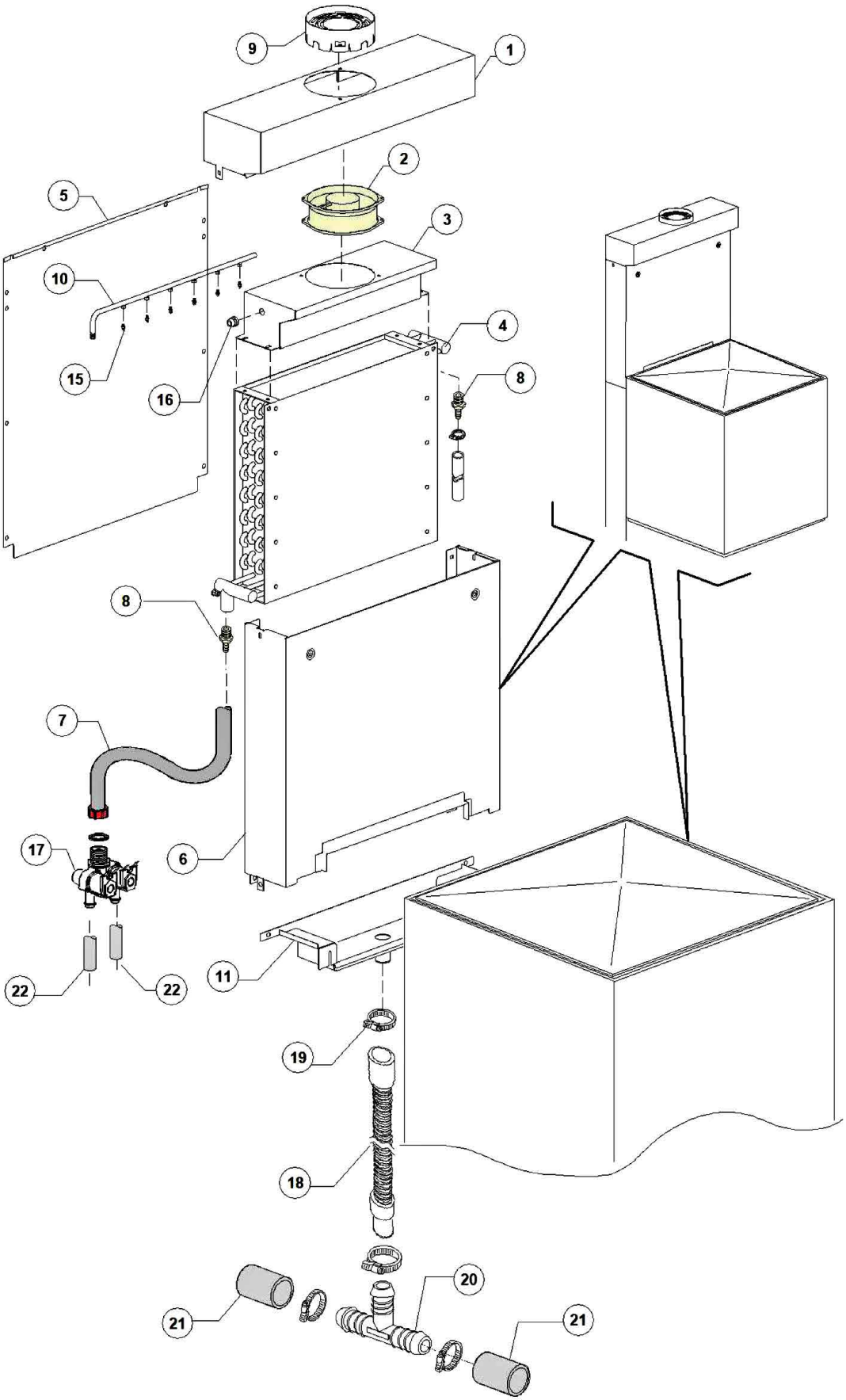
9
1
2
5
3
10
4
15
16
8
8
7
17
6
22
22
11
19
18
20
21
21

Pos.	Artikelbeschreibung	Description of item	Artikel Nr./Item No.
1	Halterung	Bracket	E011600711
2	Lüftermotor, 230 V, 50-60 Hz	Fan motor, 230 V, 50-60 Hz	E011600715
3	Befestigung	Fixing	E011600709
4	Wärmetauscher	Heat exchanger	E011600708
5	Abdeckung	Cover	E011600713
6	Abdeckung	Cover	E011600701
7	Schlauch	Hose	E010780
8	Verschraubung 1/2 Zoll	Screw connection 1/2 inch	E012039
9	Kaminabdeckung	Chimney cover	E011600717
10	Rohr, selbstreinigend	Pipe, self-cleaning	E011600716
11	Halterung	Bracket	E011600704
15	Nachspüldüse, Edelstahl	Rinse nozzle, stainless steel	0560018
16	Dichtung	Sealing	E013304
17	Magnetventil, 220-240 V, 50-60 Hz	Magnetic valve, 220-240 V, 50-60 Hz	015214
18	Rohr	Pipe	E015725
19	Schelle 25/40	Clamp 25/40	011806
20	Verbindungsstück, 3-Wege	3-way connection	0540098
21	Ansaugschlauch D 28 mm	Suction hose D 28 mm	0180440
22	Schlauch, Gummi, PVC WRAS	Hose, rubber, PVC WRAS	02907352

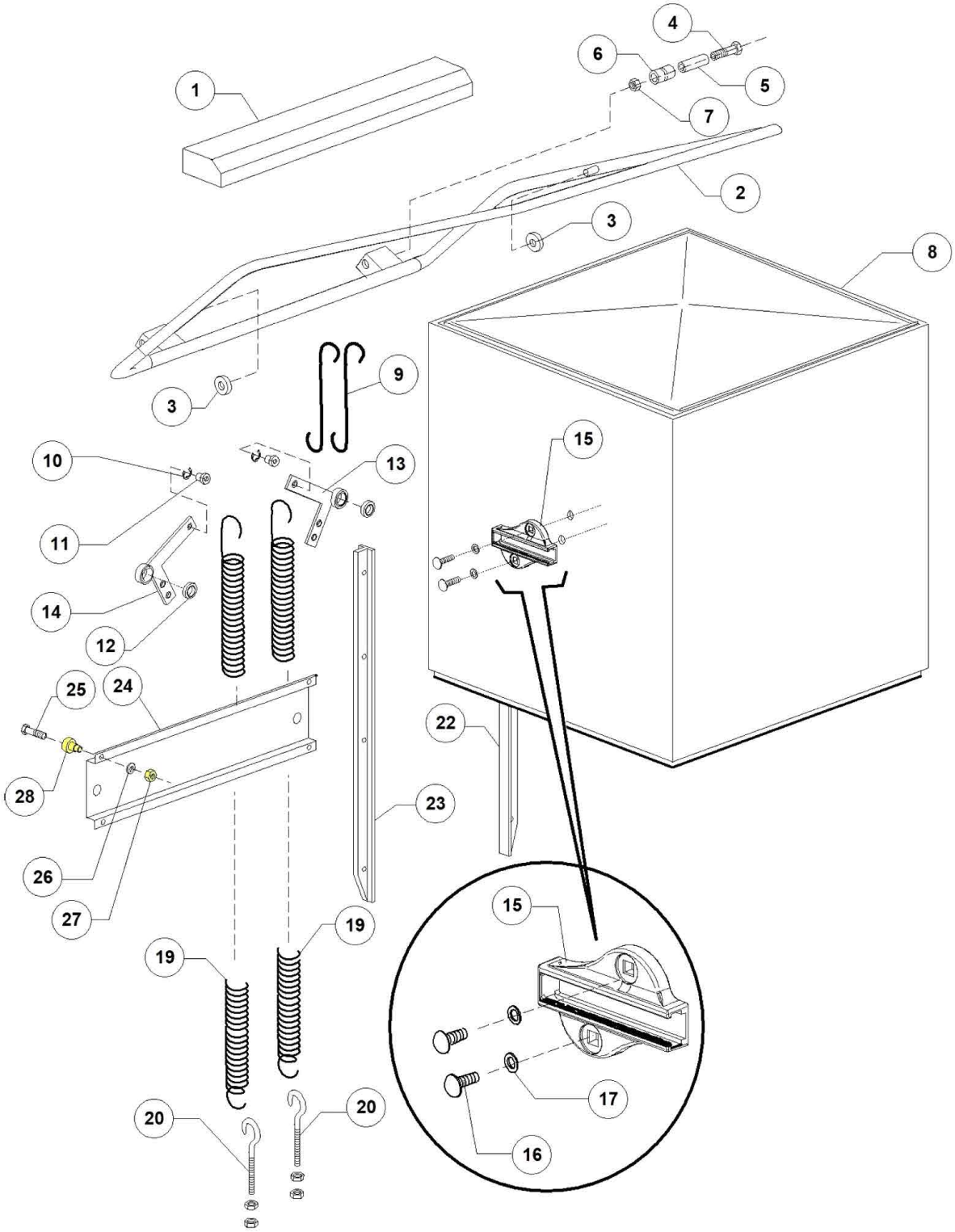

Bartscher	Durchschub-Spülmaschine DS 2501eco Artikel-Nr.: 109251	Explosionszeichnung Datum 21.04.2021	Seite 5/34

Pos.	Artikelbeschreibung	Description of item	Artikel Nr./Item No.
2	Griff	Handle	E011600910
3	Lager	Bearing	E089919
4	Schraube M8x50	Screw M8x50	Auf Anfr./on requ.
5	Distanzhülse G12	Distance bush G12	E011600015
6	Walze G12	Roller G12	E011600014
7	Verbindungsstück	Connection piece	E011718
8	Haube komplett	Cap complete	E011600962
9	Haken	Hook	E011600013
10	Seegerring, D10 INOX DIN 471 UNI7435	Seeger ring,D10 INOX DIN471 UNI7435	E011823
11	Buchse G12	Bush G12	E011600038
12	Lager 6002 2RS	Bearing 6002,2RS	E010800010
13	Befestigungswinkel rechts	Fixing bracket, right	E011600026
14	Befestigungswinkel links	Fixing bracket, left	E011600027
15	Lagerhalter	Bearing holder	E011600036
16	Schraube M8x25	Screw M8x25	Auf Anfr./on requ.
17	Unterlegscheibe M8	Flat washer M8	Auf Anfr./on requ.
19	Feder S12	Spring S12	E070302
20	Hakenschraube M10 x 60	Hook screw M10 x 60	E010800210
22	Führung rechts	Guide, right	E011600028
23	Führung links	Guide, left	E011600029
24	Befestigung	Fixing	E011600624
25	Schraube M10x35 DIN933	Screw M10x35 DIN933	Auf Anfr./on requ.
26	Unterlegscheibe M10 DIN127B S/S	Flat washer M10 DIN 127B S/S	Auf Anfr./on requ.
27	Mutter M10 DIN934 S/S	Nut M10 DIN934 S/S	Auf Anfr./on requ.
28	Buchse	Bushing	E010800115

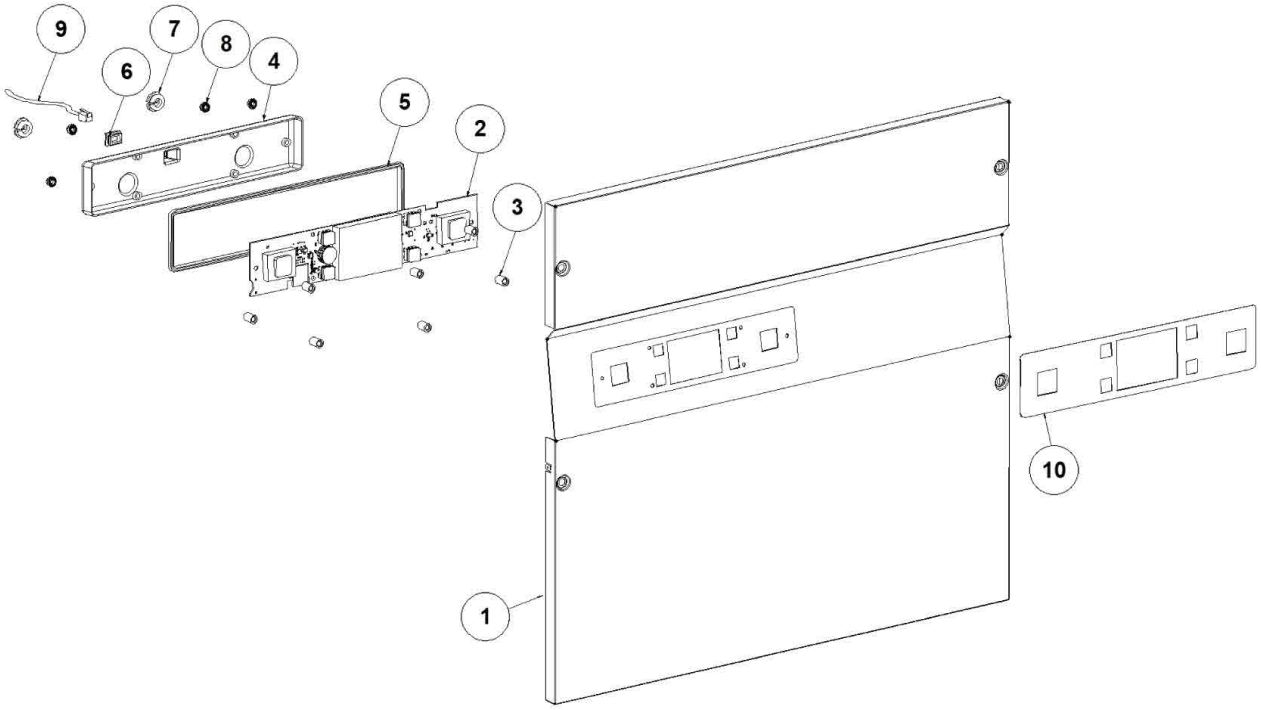
9
7
8
6
4
5
2
3
10
1

Pos.	Artikelbeschreibung	Description of item	Artikel Nr./Item No.
1	Blende	Panel	E011700205A
2	Display	Display	E011700404
3	Abstandhalter	Spacer	50561
4	Halterung	Holder	E011700405
5	Dichtung	Sealing	E0530412
6	USB-Stecker	USB-plug	E0530434
7	Kappe	Cap	E0530413
8	Flanschmutter M4	Flange nut M4	Auf Anfrage/on request
9	Kabel	Cable	E0530405
10	Bedienfeld	Control panel	E0530440

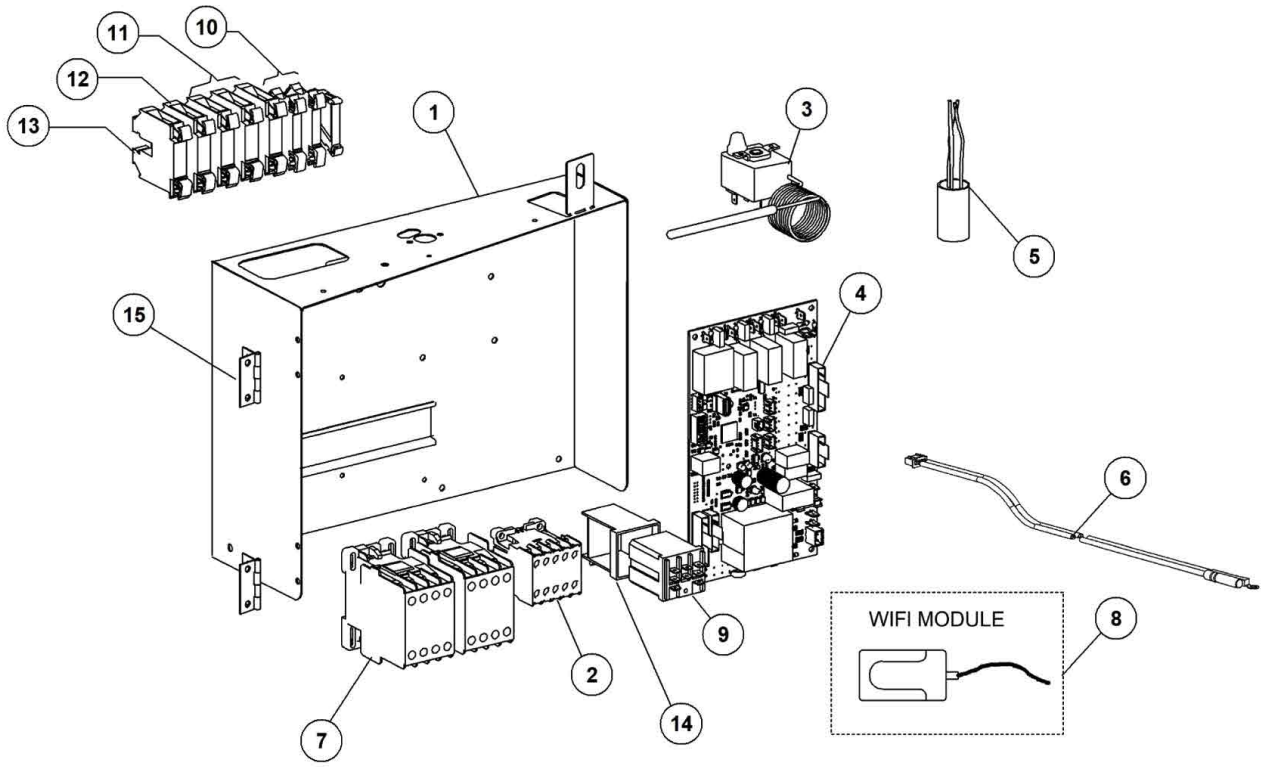
11
10
12
13
1
3
5
15
4
6
WIFI MODULE
8
9
2
14
7

Pos.	Artikelbeschreibung	Description of item	Artikel Nr./Item No.
1	Gehäuse	Housing	E011700201
2	Schütz, 230 V, 50/60 Hz, 4C	Contactor, 230 V, 50/60 Hz, 4C	015086
3	Sicherheitsthermostat 110 1500PVC	Safety thermostat 110 1500PVC	E02000430
4	Platte	Mainboard	E0530400
5	Entstörfilter 0,47 mF	Noise filter 0,47 mF	015149
6	Sonde	Probe	E050621
7	Schütz 25A, 12A	Contactor 25A, 12A	E010300050
9	Relais 230V, 50/60Hz	Relay 230V, 50/60Hz	E0560306
10	Anschlussklemme	Terminal clamp	E010300403
11	Anschlussklemme 16 mm2 SL-16	Terminal clamp 16 mm2 SL-16	E03006082
12	Anschlussklemme 16 mm2 neutral	Terminal clamp 16 mm2 neutral	E03006155
13	Anschlussklemme 16 mm2 QSL-16	Terminal clamp 16 mm2 QSL-16	E03006173
14	Adapter	Adapter	E0560306A
15	Scharnier	Hinge	E015170

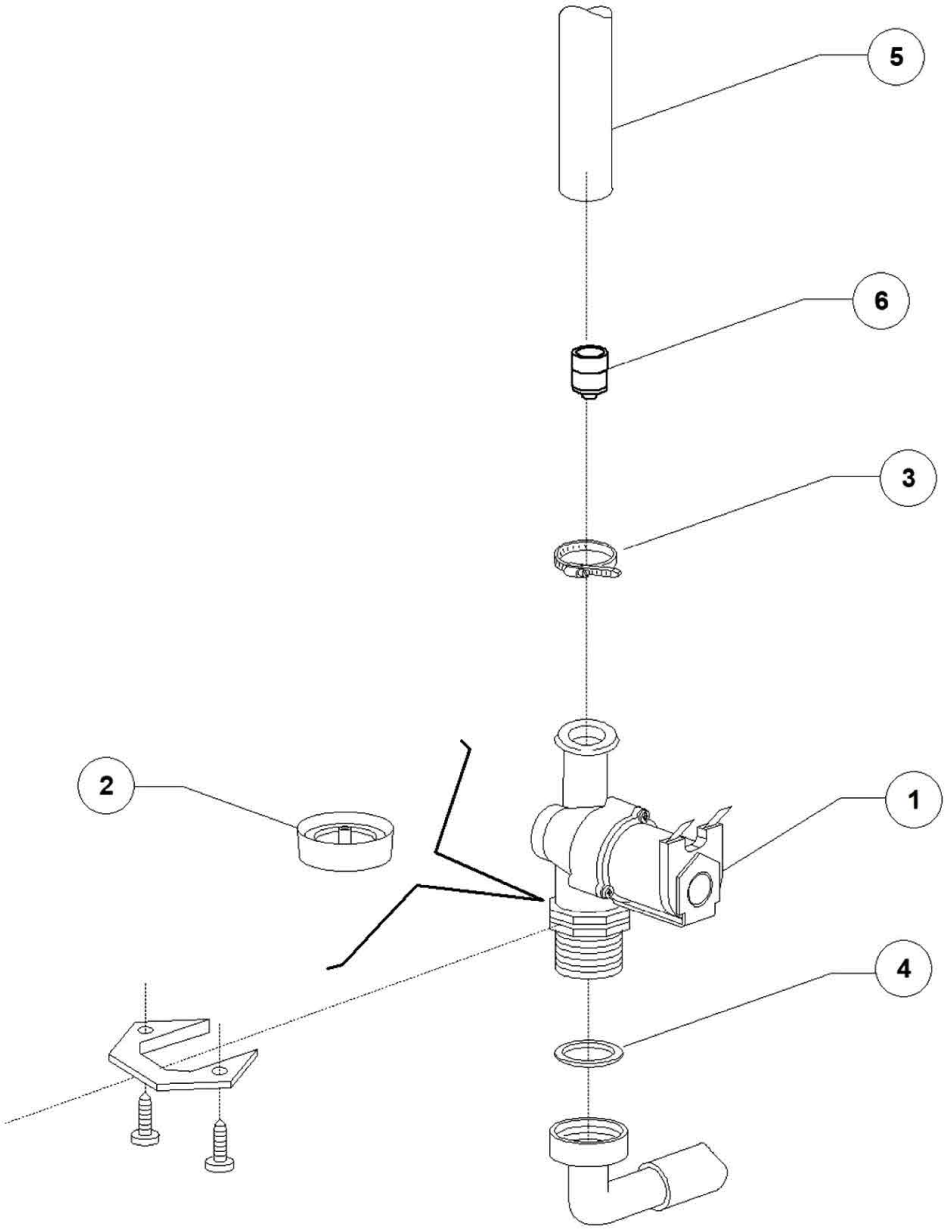
5
6
3
2
1
4

Pos.	Artikelbeschreibung	Description of item	Artikel Nr./Item No.
1	Magnetventil	Magnetic valve	E010703
2	Schelle 12/22	Clamp 12/22	011807
3	Dichtungsring 3/4 Zoll	Sealing ring 3/4"	013307
4	Schlauch, Gummi, BPDM	Hose, rubber, BPDM	02907351
5	Schlauch, Gummi, PVC WRAS	Hose, rubber, PVC WRAS	02907352

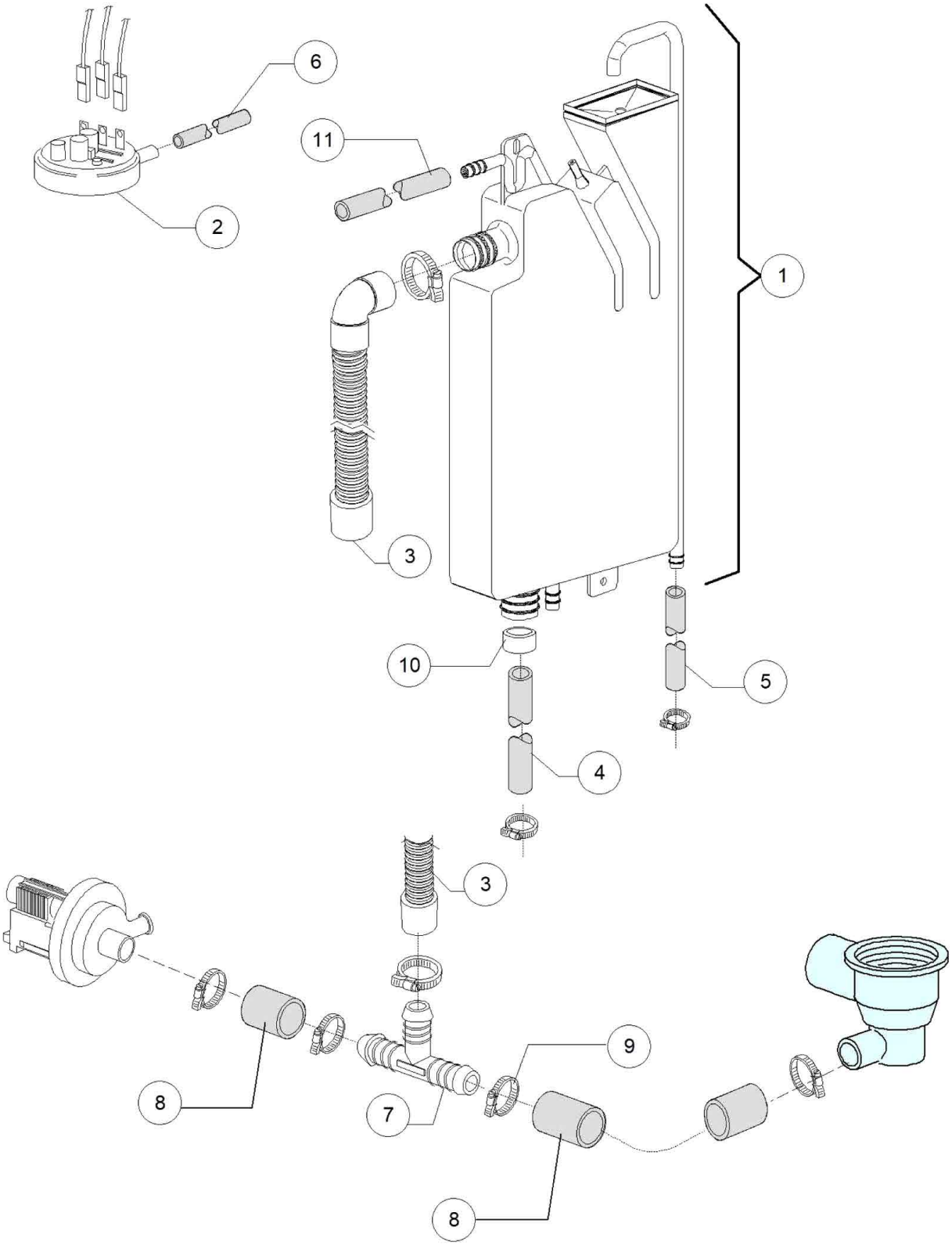
6
11
2
1
3
10
5
4
3
9
8
7
8

Pos.	Artikelbeschreibung	Description of item	Artikel Nr./Item No.
1	Tank	Tank	E015720
2	Pressostat, 47 - 27	Presostat 47 -27	E010706A
3	Schlauch	Pipe	E015721
4	Schlauch L 500 mm, D28	Hose L 500 mm, D28	E011600105
5	Schlauch, Gummi, PVC WRAS	Hose, rubber, PVC WRAS	02907352
6	Schlauch, Gummi, 4,5 x 9 EPDM	Hose, rubber, 4,5 x 9 EPDM	014508
7	Verbindungsstück, 3-Wege	3-way connection	0540098
8	Ansaugschlauch D 28 mm	Suction hose D 28 mm	0180440
9	Schelle 25/40	Clamp 25/40	011806
10	Verstärker f. Schlauch	Hose reinforcement	012533
11	Schlauch, Gummi, BPDM	Hose, rubber, BPDM	02907351

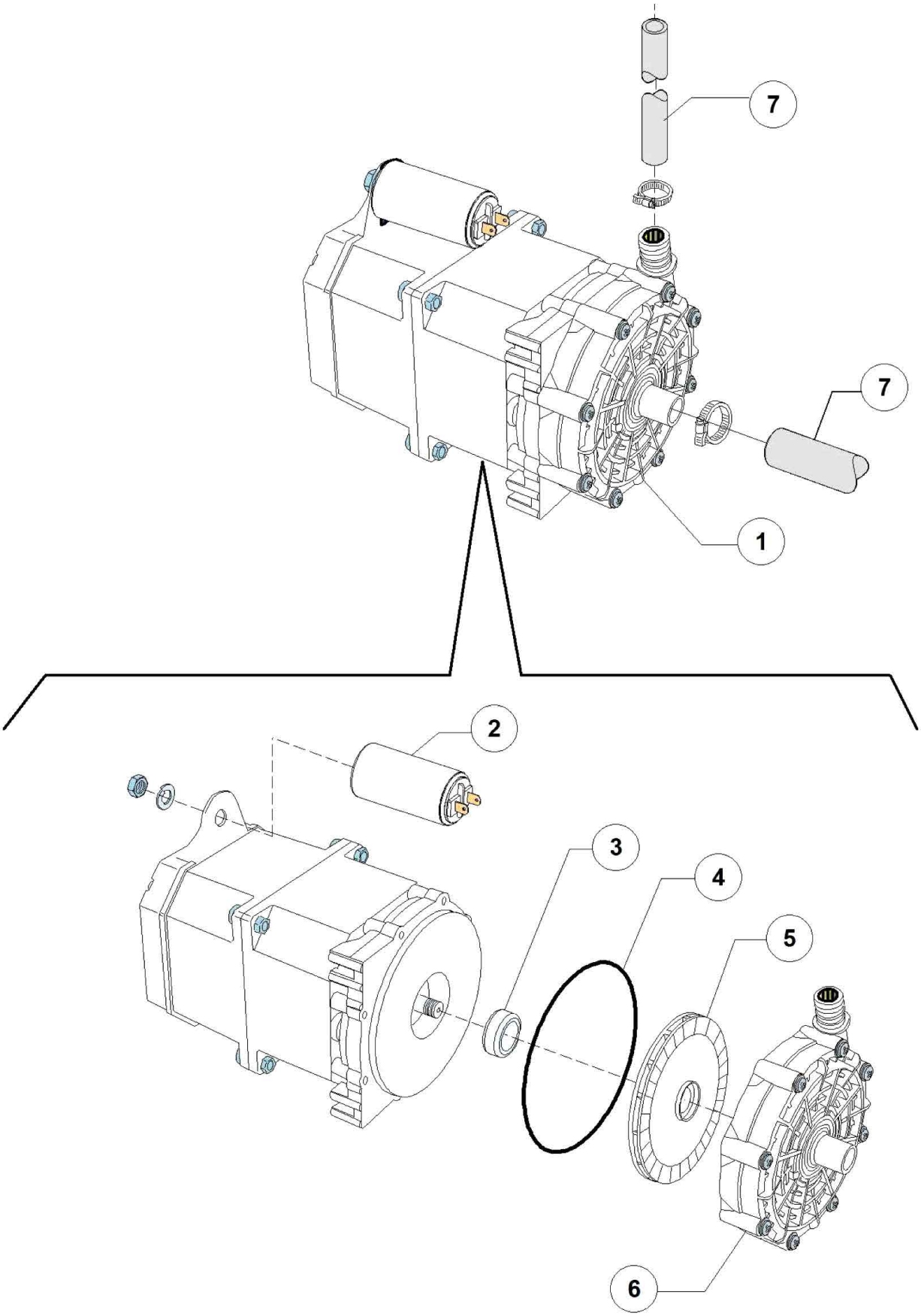
7
7
1
2
3
4
5
6

Pos.	Artikelbeschreibung	Description of item	Artikel Nr./Item No.
1	Nachspülpumpe	Rinse pump	015100DO
2	Kondensator	Condenser	E016043
3	Gleitringdichtung	Rotaing seal	015100S
4	O-Ring z. Spülpumpe	O-ring f. wash pump	050760
5	Rotor f. Pumpe	Pump rotor	015100U
6	Pumpenschnecke	Pump worm	015100V
7	Schlauch, Gummi, BPDM	Hose, rubber, BPDM	02907351

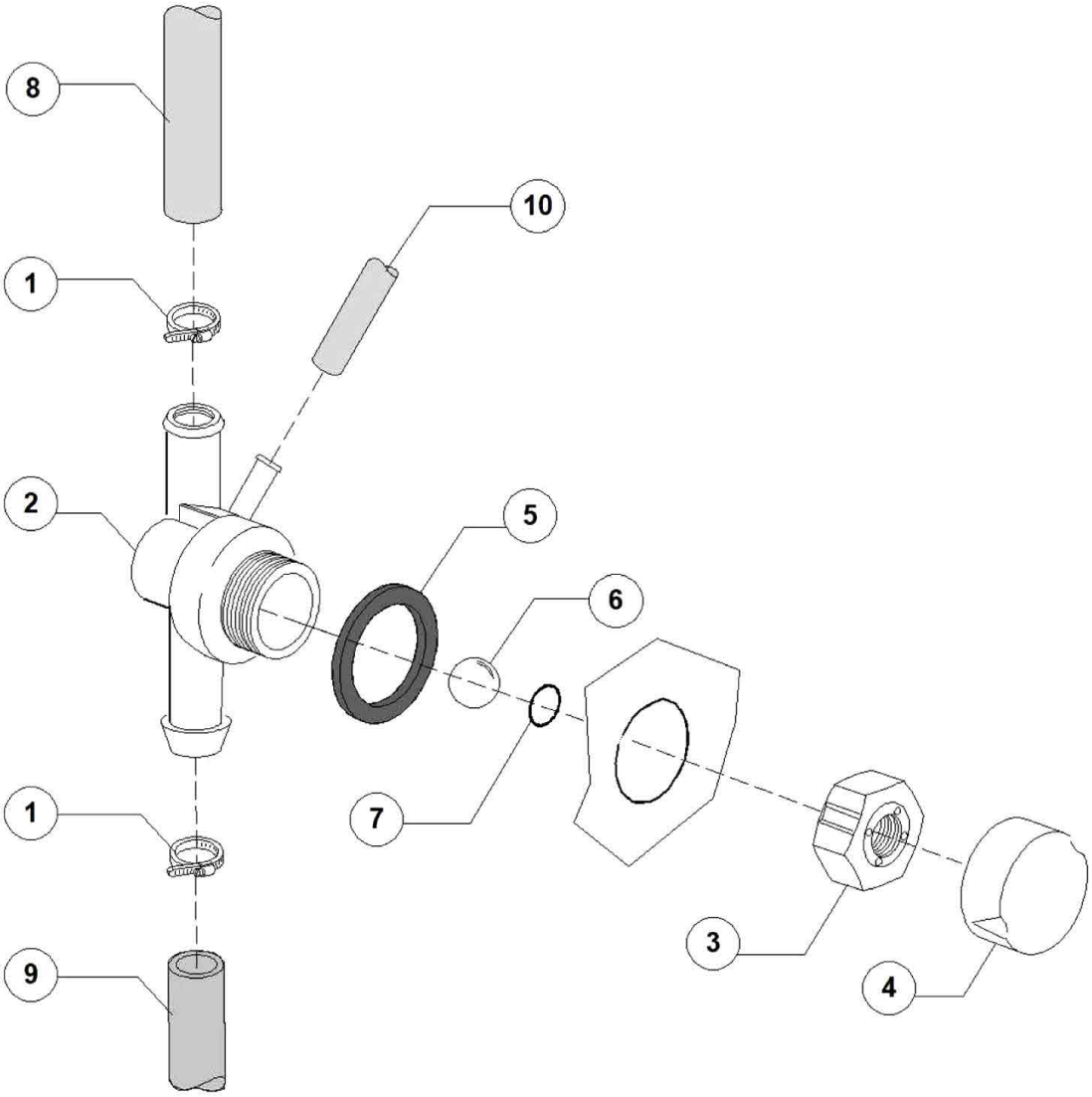
8
10
1
2
5
6
7
1
3
4
9

Pos.	Artikelbeschreibung	Description of item	Artikel Nr./Item No.
1	Schelle 20/32	Clamp 20/32	E011836
2	Gehäuse z. Rücksaugverhinderer	Housing f. backflow preventer	015288
3	Mutter z. Rücksaugverhinderer	Nut f. backflow preventer	015281
4	Abdeckkappe	Cover cap	015282
5	Dichtung	Sealing	015283
6	Kugel z. Ventil	Valve ball	015284
7	Dichtung	Sealing	015285
8	Zulaufschlauch EPDM	Drain pipe EPDM	0540206
9	Ablaufschlauch D 26 x 3 mm	Drain pipe D 26 x 3 mm	014510
10	Schlauch, Gummi	Hose, rubber	014506

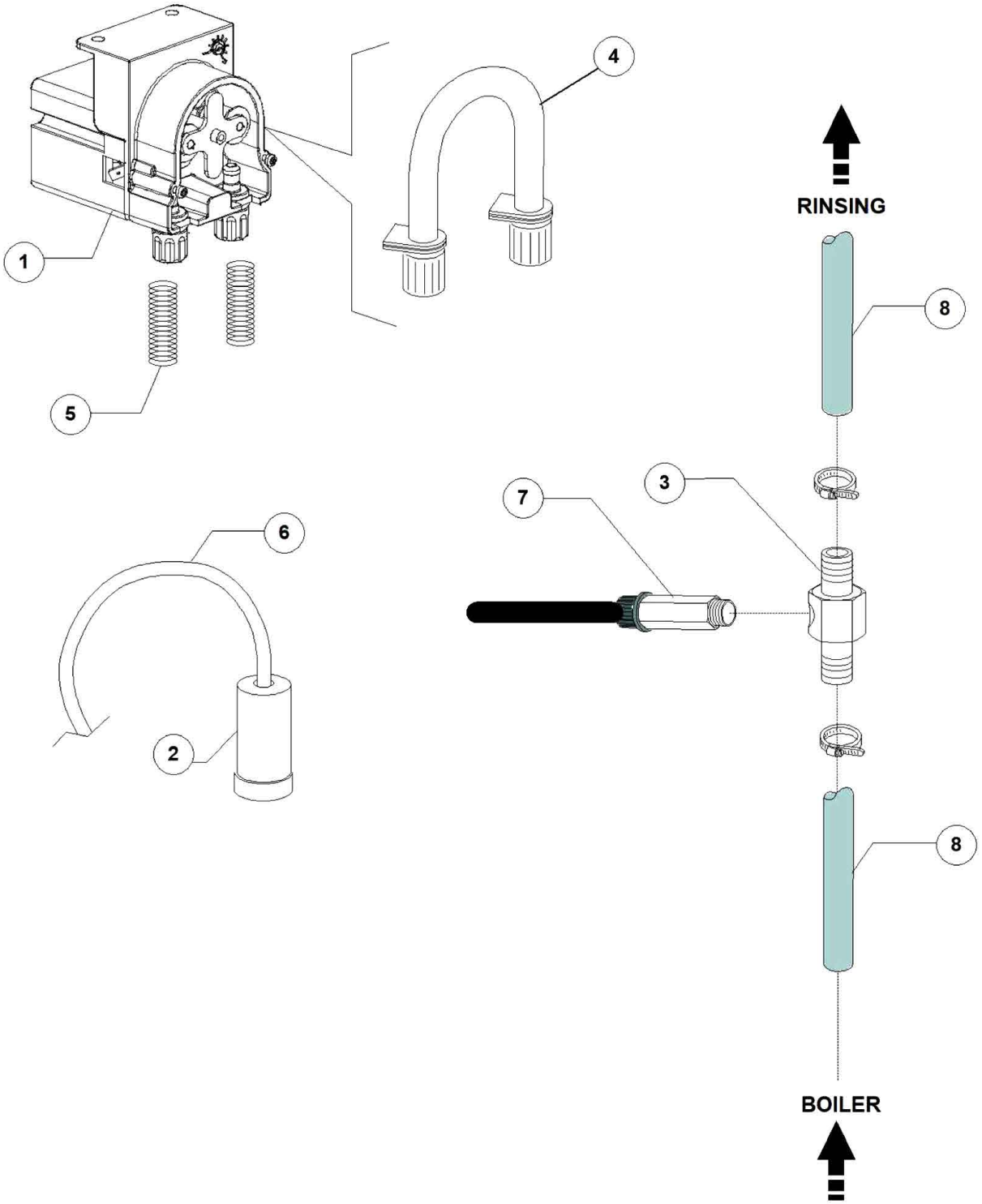
1
2
3
4
5
6
7
8
8
RINSING
BOILER

Pos.	Artikelbeschreibung	Description of item	Artikel Nr./Item No.
1	Spülmitteldosierpumpe	Detergent dosing pump	E015985C
2	Filter	Filter	048039
3	T-Stück	T-piece	E03003906A
4	Pumpschlauch	Hose	E015186C
5	Druckfeder	Pressure spring	E010763
6	Schlauch 4 x 6, grün	Hose 4 x 6, green	E014502A
7	Ventil	Valve	E015122
8	Schlauch, Gummi, BPDM	Hose, rubber, BPDM	02907351

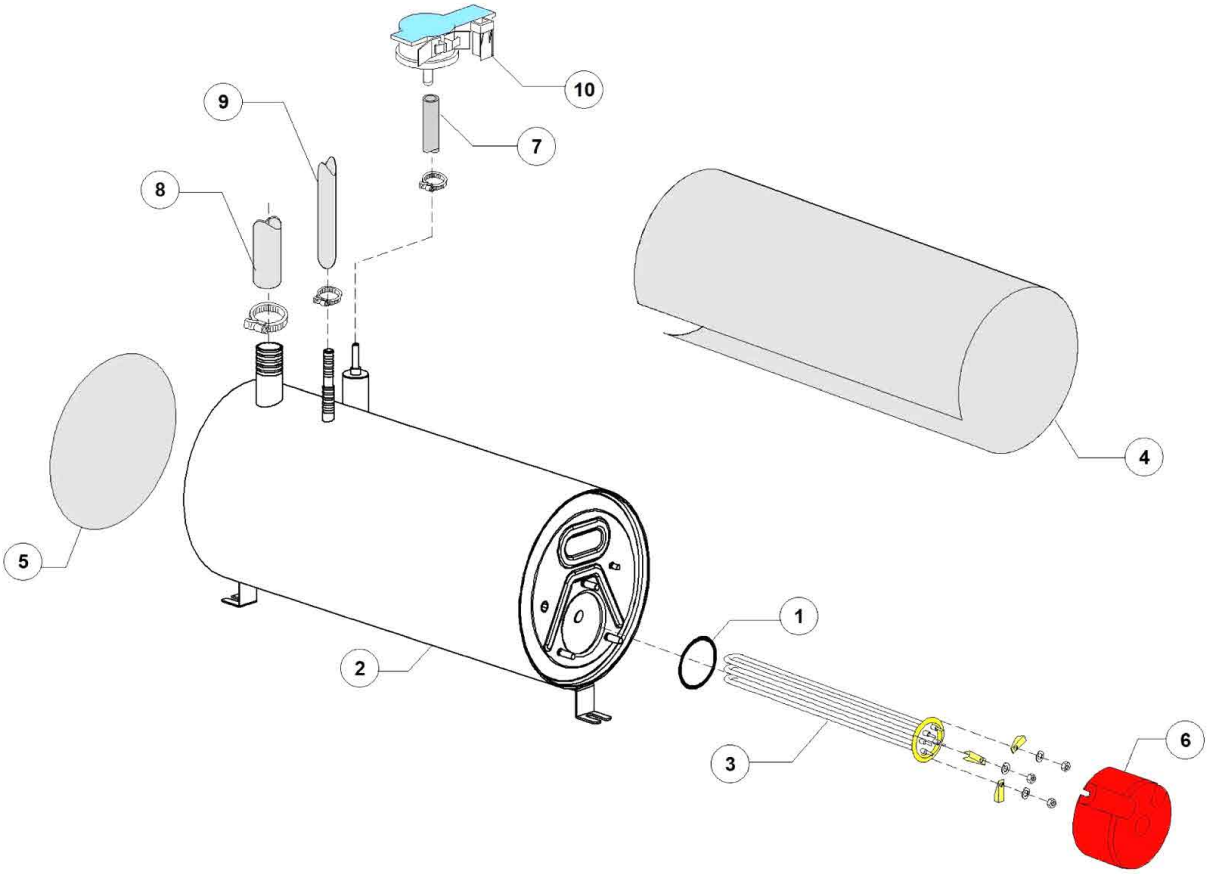
10
9
7
8
4
5
1
2
3
6

Pos.	Artikelbeschreibung	Description of item	Artikel Nr./Item No.
1	O-Ring, 6225 OR 160 NBR	O-ring, 6225 OR 160 NBR	047005
2	Boiler	Boiler	E011700401
3	Heizkörper 9 kW	Heating element 9 kW	E030001011
4	Isolierung	Insulation	E011700406
5	Scheibe	Disc	E091115
6	Abdeckkappe	Cover cap	E075311
7	Schlauch, Gummi, EPDM, lfm	Hose, rubber, EPDM, per metre	014509
8	Schlauch	Pipe	E011600105
9	Schlauch	Hose	010200293
9	Schlauch, Gummi, BPDM	Hose, rubber, BPDM	02907351
10	Druckwächter 0 - 30 mbar	Pressure controller 0 - 30 mbar	0540205

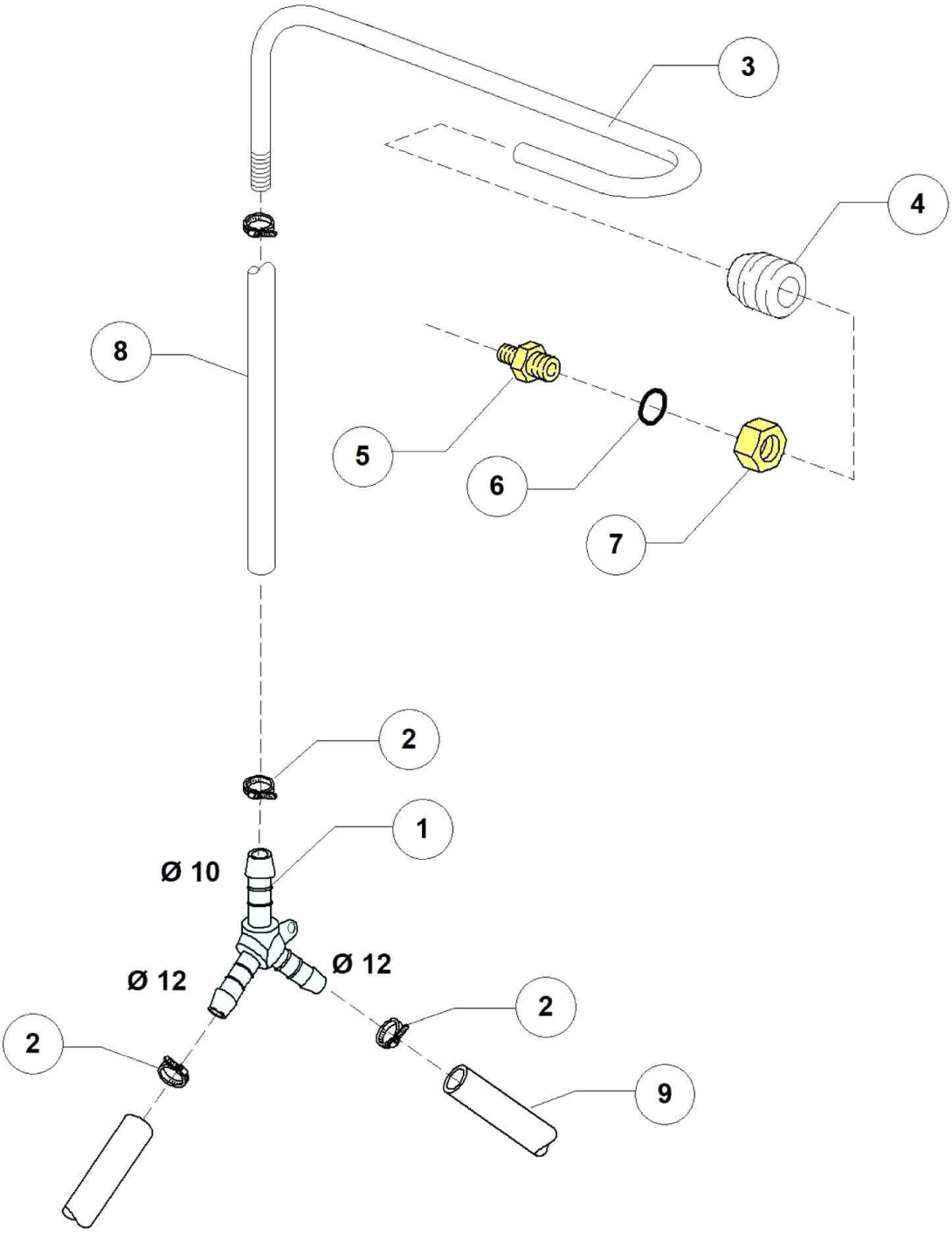

Bartscher	Durchschub-Spülmaschine DS 2501eco Artikel-Nr.: 109251	Explosionszeichnung Datum 21.04.2021	Seite 23/34

Pos.	Artikelbeschreibung	Description of item	Artikel Nr./Item No.
1	Y-Stück, D 12-12-10 mm	Y-piece, D 12-12-10 mm	E0540104
2	Schelle 12/22	Clamp 12/22	011807
3	Rohr	Pipe	E076082
4	Dichtung	Sealing	E013304
5	Verschraubung D10	Screw connection D10	E012006
6	Dichtung	Sealing	047966
7	Mutter D10, 3/8 x 3,5	Nut D10, 3/8 x 3.5	E012006A
8	Schlauch, Gummi	Hose, rubber	014506
9	Schlauch, Gummi, BPDM	Hose, rubber, BPDM	02907351

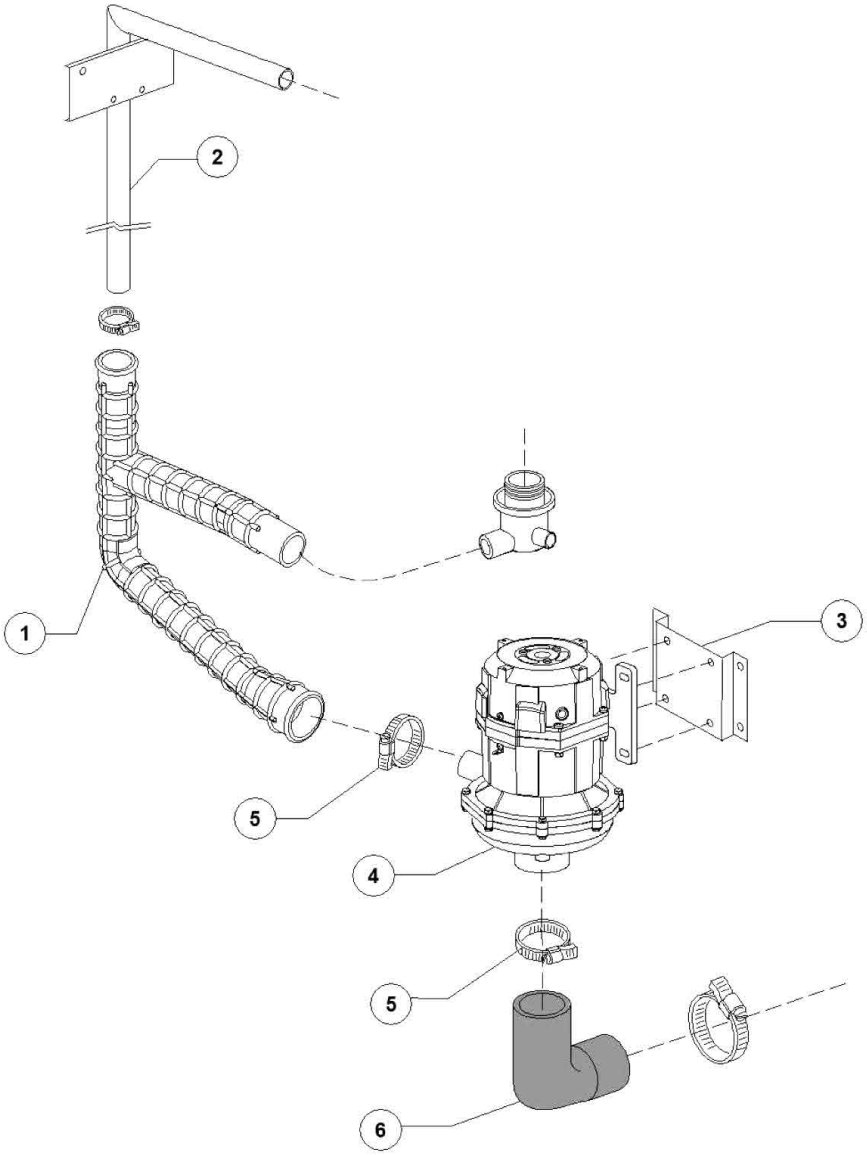
2
1
3
5
4
5
6

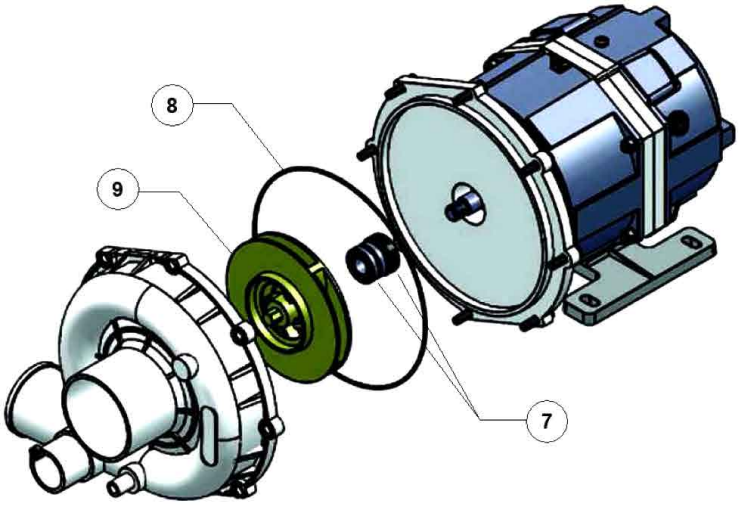
8
9
7

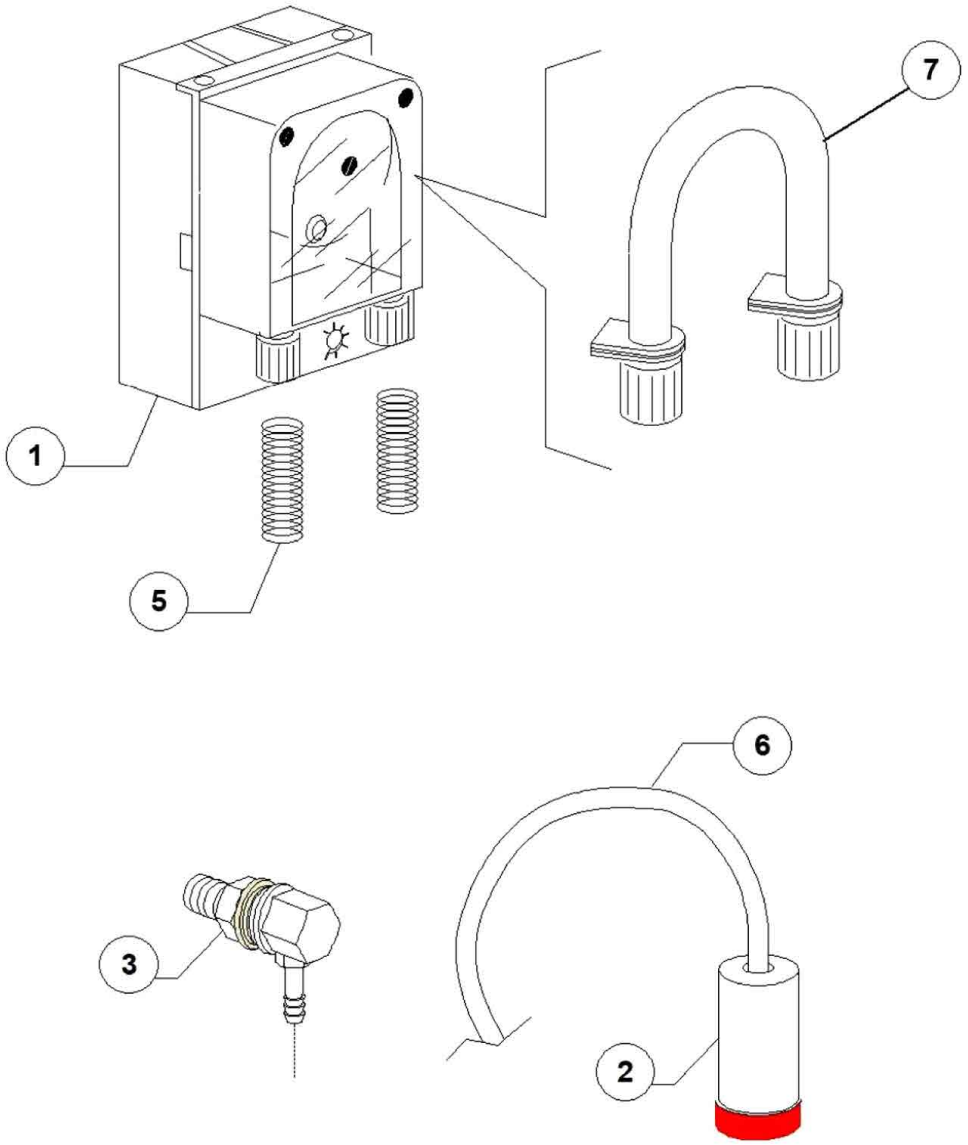
7
1
5
6
3
2

Pos.	Artikelbeschreibung	Description of item	Artikel Nr./Item No.
1	Schlauch	Pipe	E011700021
2	Rampe G12/03-11S/03	Ramp G12/03-11S/03	E011600103
3	Befestigungsplatte	Mounting plate	E011700023
4	Pumpe, HP1,2 230/240 MONOF	Pump, HP1,2 230/240 MONOF	E011700019
5	Schelle 50/70	Clamp 50/70	011824
6	Ansaugrohr	Suction pipe	E011600100
7	Gleitringdichtung, D 15 mm	Rotating seal, D 15 mm	021188
8	O-Ring HP 1.5	O-ring HP 1.5	E015080A
9	Laufrad f. Pumpe HP1.2 D.98	Pump rotor HP1.2 D.98	E015079I

Pos.	Artikelbeschreibung	Description of item	Artikel Nr./Item No.
1	Spülmitteldosierpumpe NBR 3, SEKO	Detergent dosing pump NBR 3, SEKO	0015985
2	Filter	Filter	048039
3	Einspritzdüse, Edelstahl	Injection nozzle, stainless steel	015123
5	Druckfeder	Pressure spring	E010763
6	Schlauch, PVC	Hose, PVC	E014503
7	Schlauch, Reinigerdosierung GERMAC	Hose, detergent dispenser GERMAC	015108E
7	Schlauch SEKO 6,25x10,5	Hose SEKO 6,25x10,5	E015185
7	Schlauch SEKO 6x9	Hose SEKO 6x9	E015297T
7	Schlauch MICRODOS	Hose MICRODOS	E015985A

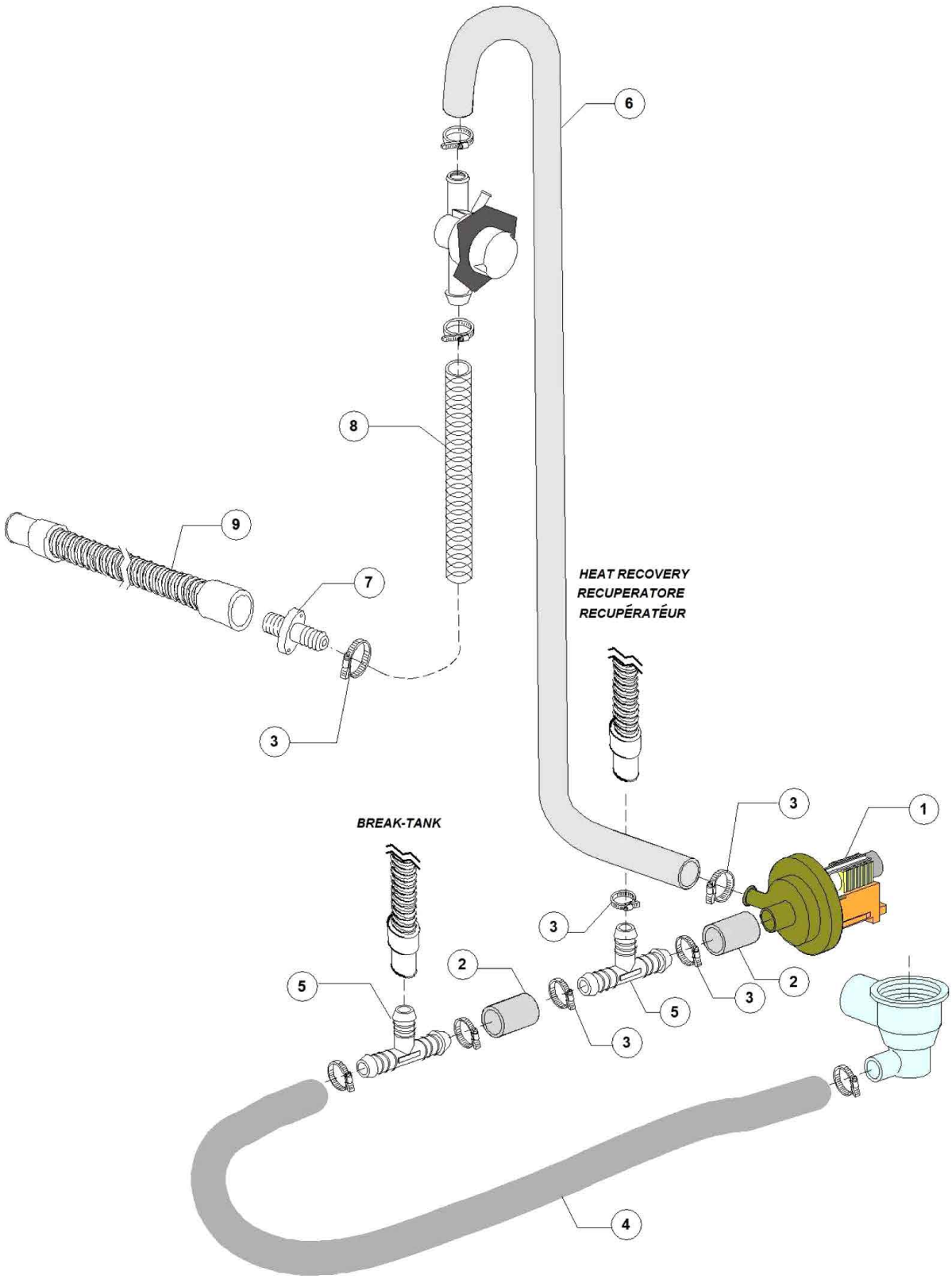
6
8
9
7
3
HEAT RECOVERY
RECUPERATORE
RECUPÉRATÉUR
BREAK-TANK
3
1
3
2
5
2
3
5
3
4

Pos.	Artikelbeschreibung	Description of item	Artikel Nr./Item No.
1	Laugenpumpe 220/240 V, 50 Hz	Drain pump 220/240 V, 50 Hz	015101
2	Ansaugschlauch D 28 mm	Suction hose D 28 mm	0180440
3	Schelle 25/40	Clamp 25/40	011806
4	Ansaugschlauch D 28 mm	Suction hose D 28 mm	0180440
5	Verbindungsstück, 3-Wege	3-way connection	0540098
6	Zulaufschlauch EPDM	Drain pipe EPDM	0540206
7	Auslaufrohr	Discharge pipe	0540207
8	Ablaufschlauch D 26 x 3 mm	Drain pipe D 26 x 3 mm	014510
9	Schlauch	Pipe	010727

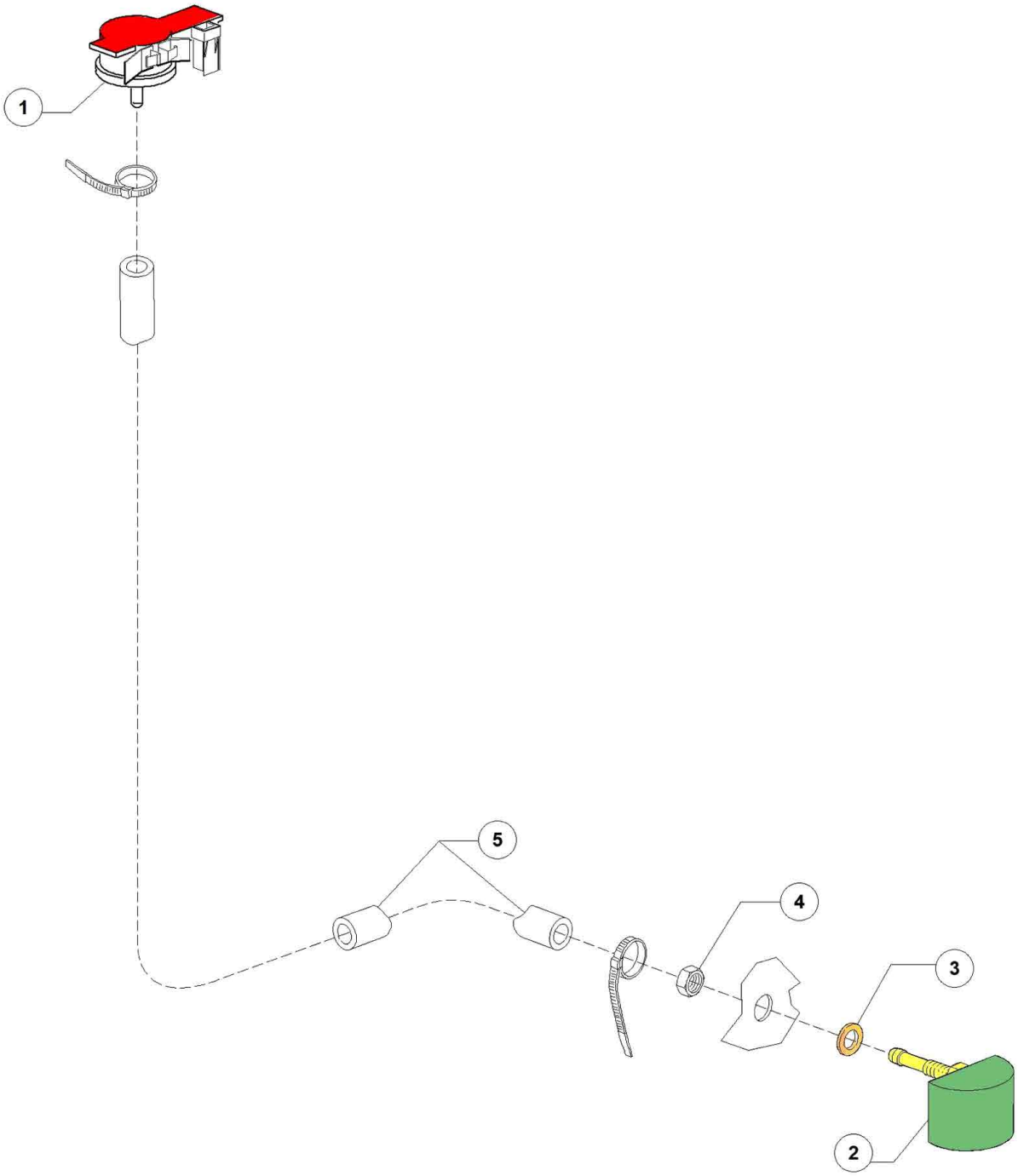
1
5
4
3
2

Pos.	Artikelbeschreibung	Description of item	Artikel Nr./Item No.
1	Druckwächter 0 - 30 mbar	Pressure controller 0 - 30 mbar	0540205
2	Luftfalle	Air trap assembly	0561053
3	O-Ring, D 14 x 8 x 1,5 mm	O-ring, D 14 x 8 x 1,5 mm	013301
4	Mutter M8, Edelstahl	Nut M8, stainless steel	044142
5	Schlauch, Gummi, EPDM, lfm	Hose, rubber, EPDM, per metre	014509

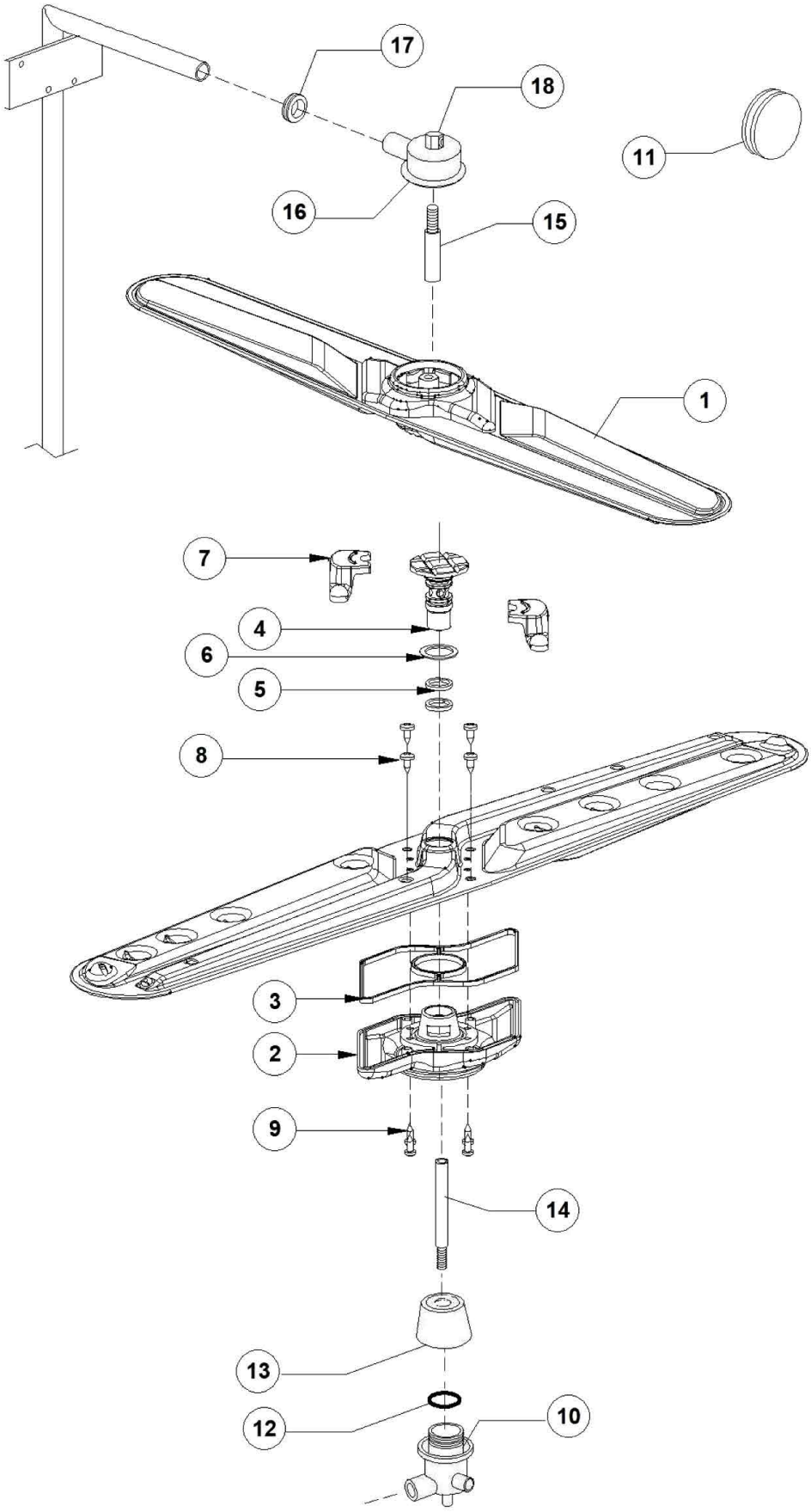
17
18
11
16
15
1
7
4
6
5
8
3
2
9
14
13
12
10

Pos.	Artikelbeschreibung	Description of item	Artikel Nr./Item No.
1	Spülarm	Wash arm	E0530415
2	Spülwasserverteiler	Rinse water distributor	E0530416
3	Spülarmdichtung	Door gasket	E0530426
4	Achse	Axle	E0530420
5	Dichtring	Sealing ring	075920B
6	Unterlegscheibe PTFE	Flat washer PTFE	E0530431
7	Verschluss	Plug	E0530417
8	Schraube M3,5x9,55	Screw M3,5x9,55	E0530428
9	Schraube M2,9x9,5	Screw M2,9x9,55	E0530427
10	Halterung	Bracket	E0500621
11	Blindstopfen	Blind stopper	013316A
12	O-Ring, 6225 OR 160 NBR	O-ring, 6225 OR 160 NBR	047005
13	Buchse f. Spülarm	Socket f. wash arm	E011700022
14	Achse	Axle	E011700402
15	Achse	Axle	E011700403
16	Halterung	Bracket	E075067
17	O-Ring	O-ring	E076081
18	Lagerbuchse 1/4"	Bearing bush 1/4"	E075319