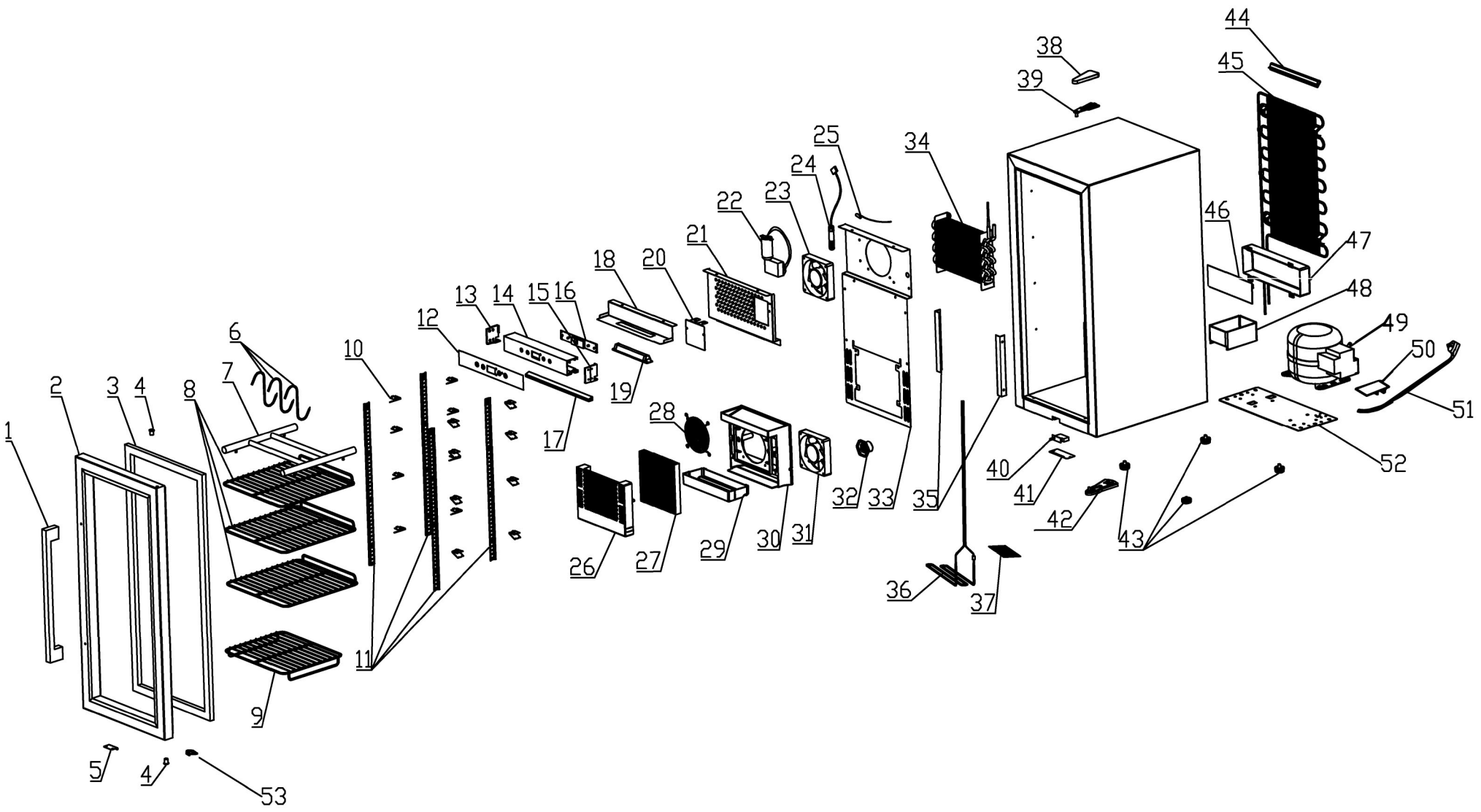

Bartscher	Dry Age Schrank 63 Artikel-Nr.: 700840	Explosionszeichnung Datum: 12.02.2026	Seite 1 / 2

Pos.	Artikelbeschreibung	Description of item	Artikel Nr./Item No.
1	Türgriff	Square handle	E090077205
2	Tür	Door assemble	E090068801
3	Türdichtung	Door Gasket	E090064504
6	Fleischerhaken	Hook	E090068815
7	Fleischtraverse	Hanging Rack	E090068816
8	Rost oben	Upper Shelf	E090068812
9	Rost unten	Bottom Shelf	E090068913
10	Rosthalter	K carriage	E090068809
12	Bedienfeldfolie	Panel	E090068909
16	Bedienplatine	Display PCB	E090068508
19	LED Leiste	LED light	E090068825
22	UV-Leuchtmittel mit Trafo	UV bulb with trafo	E090068803
23	Lüfter	Evaporation fan	E090068908
24	Feuchtigkeitssensor	Humidity sensor	E090068910
25	Temperatursensor	Temperature Sensor	E090068906
26	Filterhalter	Filter Box	E090069112
27	Luftfeuchtigkeitsfilter (4 Stück)	Humidity filter (4 pieces)	E0693
31	Lüfter	Humidity Fan	E090068907
32	Aktivkohle-Ersatzfilter	Activated Carbon Filter	E0692
34	Verdampfer	Evaporator	E090068915
40	Türkontakt	Door Conrolled Switch	E090068911
46	Steuerplatine	Electric Board	E090068903
49	Kompressor	Compressor	E090068912