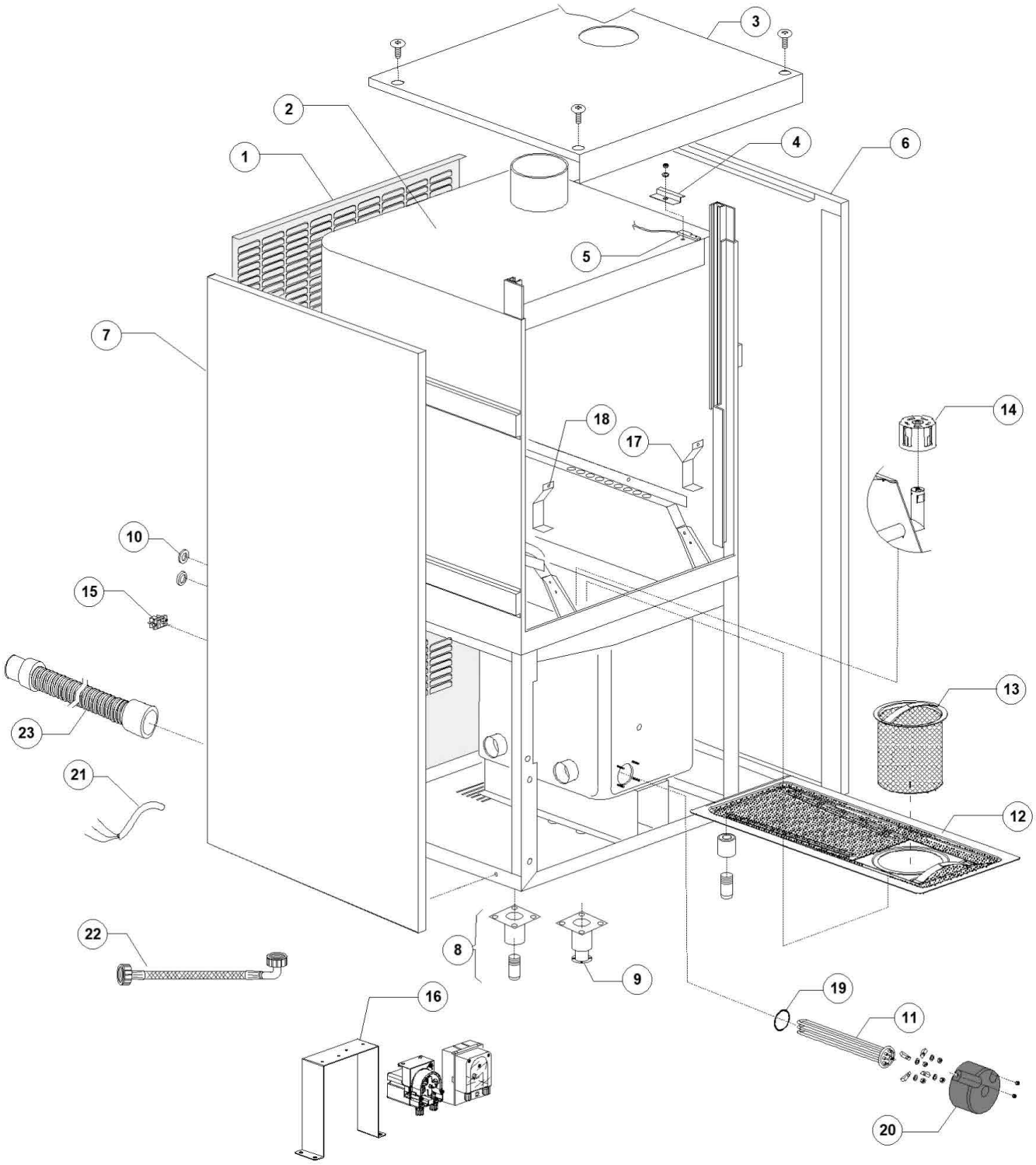

Bartscher	Topfspülmaschine TS 850 R Artikel-Nr.: 110677	Explosionszeichnung Datum	Seite 1/30

Pos.	Artikelbeschreibung	Description of item	Artikel Nr./Item No.
1	Rückwand	Back panel	E092004
3	Gehäusedeckel	Housing cover	E092005
4	Halterung z. Mikroschalter	Holder f. microswitch	E03009112
5	Magnetschalter	Magnetic switch	E03003112
6	Blende, rechts	Right panel	E091002
7	Blende, links	Left panel	E091003
8	Fuß, höhenverstellbar 2"	Base, height adjustable 22	E080116
10	Verbindungsstück	Connection piece	E015613A
11	Heizkörper 6 kW	Heating element 6 kW	E030001010
11	Heizkörper 9 kW	Heating element 9 kW	E030001011
13	Filter	rinser	E091137
14	Überlaufstopfen	Overflow pipe plug	E091181
15	Anschlussklemme m. Schraube	Terminal clamp w. screw	015065A
16	Halterung	Holder	E091129
17	Spritzschutz, unten	Lower splash guard	E022254
18	Spritzschutz, unten	Lower splash guard	E022254
19	Dichtung	Sealing	0013015
20	Abdeckkappe	Cover cap	E075311
21	Kabel	Cable	E080200
22	Schlauch M1, 5 x 3/4 EN61770	Hose M1, 5 x 3/4 EN61770	E010726
23	Ablaufschlauch D.32	Drain hose D.32	E010200112

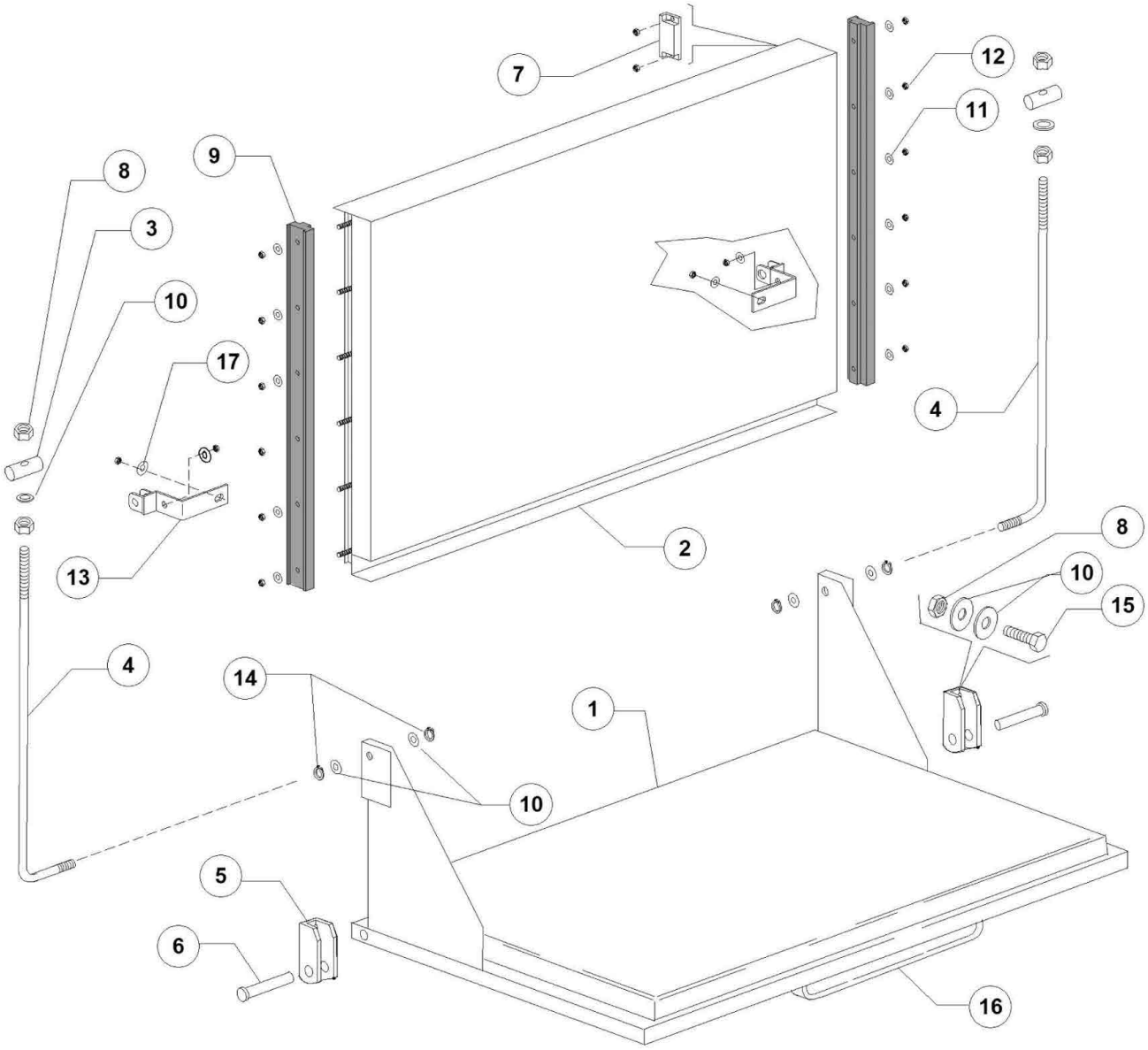
7
12
11
9
8
3
10
17
4
2
13
8
10
15
4
14
1
10
5
6
16

Pos.	Artikelbeschreibung	Description of item	Artikel Nr./Item No.
1	Tür, unten, komplett	Lower door, complete	E092000A
2	Tür, oben, komplett	Top door, complete	E092000B
3	Zylinder	Cylinder	E022219
4	Türstange	Door rod	E022220
5	Halterung	Bracket	E022206B
6	Stift	Pin	E022220A
7	Magnet	Magnet	E080232
8	Mutter M6, selbstsichernd	Nut M6, self-locking	0011721
9	Führung	Guide	E090024
10	Unterlegscheibe 6x12	6X12 S/S plain washer	E011177
11	Unterlegscheibe 5x10	5X10 S/S plain washer	E011176
12	Mutter selbstsich. M5	S/S self locking nut M5	E011169
13	Halterung	Holder	E090916
14	Ring D8	Ring D8	E011815
15	Schraube M6x16	Screw M6x16	E011104B
16	Griff	Handle	E080750
17	Unterlegscheibe 8x16 DIN125	Plane washer 8x16	E011185

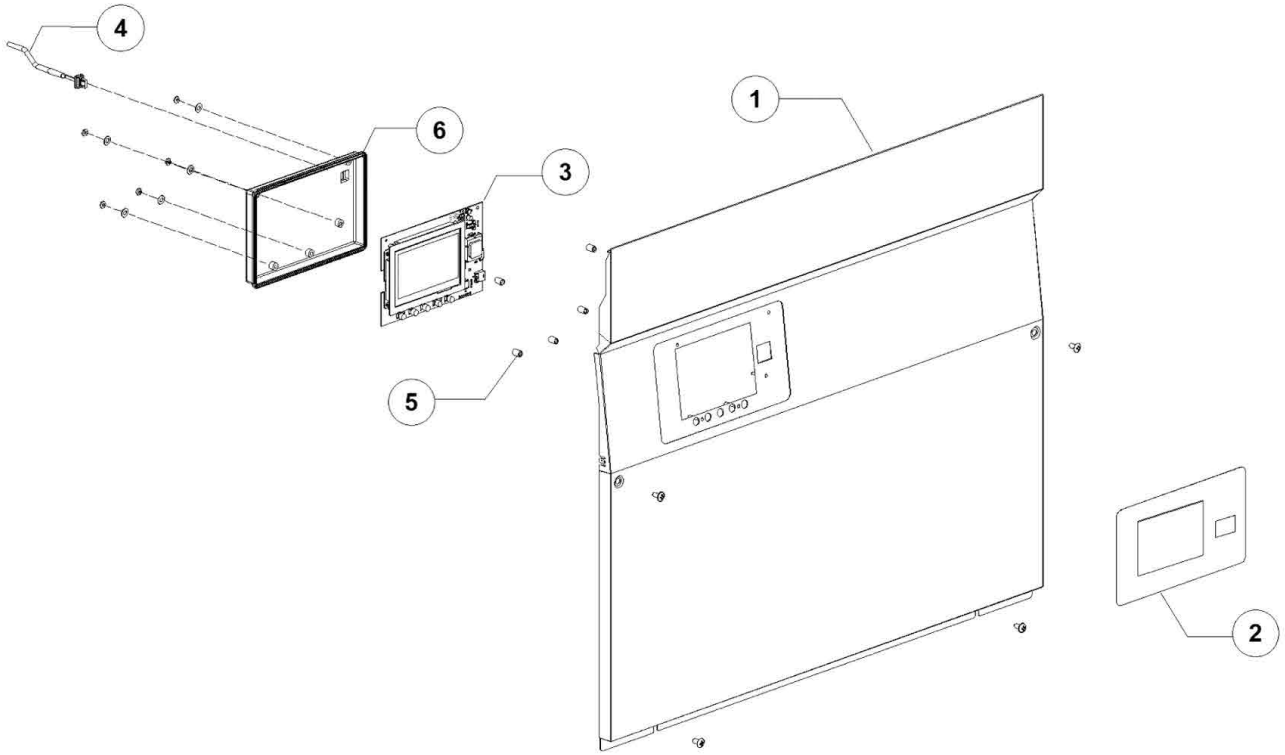
4
6
3
1
5
2

Pos.	Artikelbeschreibung	Description of item	Artikel Nr./Item No.
2	Bedienfeldfolie	Control panel sticker	E093573
3	Bedienplatine	Control board	E091139
4	Verbindungskabel	Wiring display L=2,5 m	E0580404
5	Abstandhalter	Spacer	050561
6	Rahmen	Display protection box	E091178

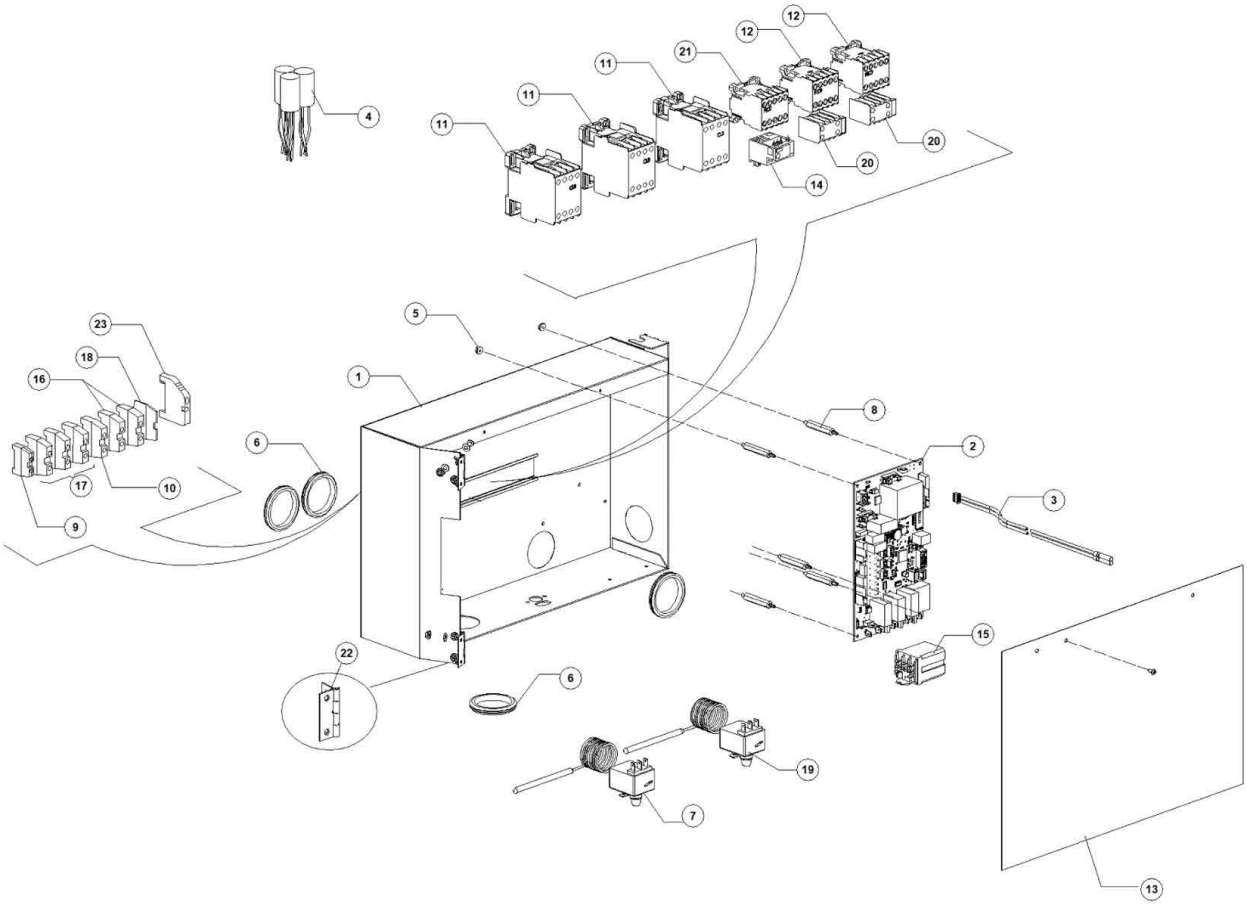
12
12
21
11
11
11
4
20
20
14
5
23
18
16
1
8
6
2
3
17
10
9
15
22
6
19
7
13

Pos.	Artikelbeschreibung	Description of item	Artikel Nr./Item No.
3	Thermostatfühler	Thermostat probe DIHRECO2	E091172
4	Entstörfilter 0,47 mF	Noise filter 0,47 mF	015149
6	Schlauchschutz	Plug	E013324
7	Sicherheitsthermostat 110 1500PVC	Safety thermostat 110 1500PVC	E02000430
9	Anschlussklemme 16 mm2 QSL-16	Terminal clamp 16 mm2 QSL-16	E03006173
10	Anschlussklemme 16 mm2 neutral	Terminal clamp 16 mm2 neutral	E03006155
11	Relais	relay	E010300067
12	Schütz, 230 V, 50/60 Hz, 4C	Contactor, 230 V, 50/60 Hz, 4C	015086
13	Schutz	Protection	E011600039
15	Relais 16A 230V, dreipolig	Relay 16A 230V, 3-pole	016047
16	Anschlussklemme	Terminal 2,5	E03071122
17	Anschlussklemme 16 mm2 SL-16	Terminal clamp 16 mm2 SL-16	E03006082
18	Verriegellung	Terminal stop plate	E03071123
19	Sicherheitsthermostat	Safety thermostat	E03072158
20	Kontakt MC9, 24V	Contact MC9, 24V	E03006068
21	Schütz, 230 V, 50/60 Hz, 4C	Contactor, 230 V, 50/60 Hz, 4C	015086
22	Scharnier	hinge	E015170
	Nachrüstung für Produktionsdatum 08/2024 oder älter	Retrofit for production date 08/2024 or older	
	Relais Überhitzungsschutz Pumpe:	Thermal pumpalarm Relay:	
	Relais 230V, 50/60Hz, 3-polig	Relay 230V 50/60HZ 3P	E092172
	Kabel f. Halbleiterrelais	Cabel f. solid state relay	E092173

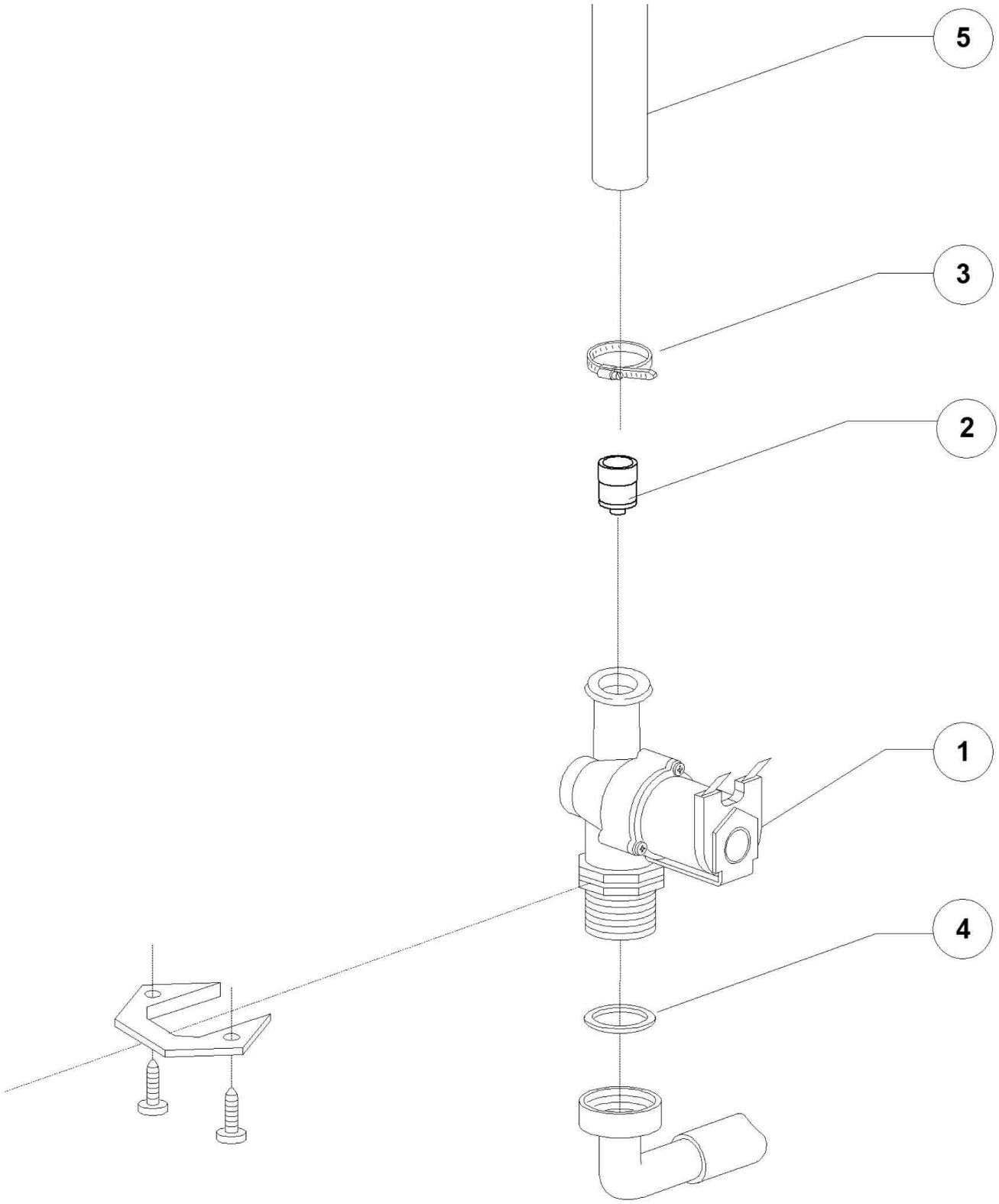
5
3
2
1
4

Pos.	Artikelbeschreibung	Description of item	Artikel Nr./Item No.
1	Magnetventil	Magnetic valve	E010703
3	Schelle 12/22	Clamp 12/22	011807
4	Dichtungsring 3/4 Zoll	Sealing ring 3/4	013307

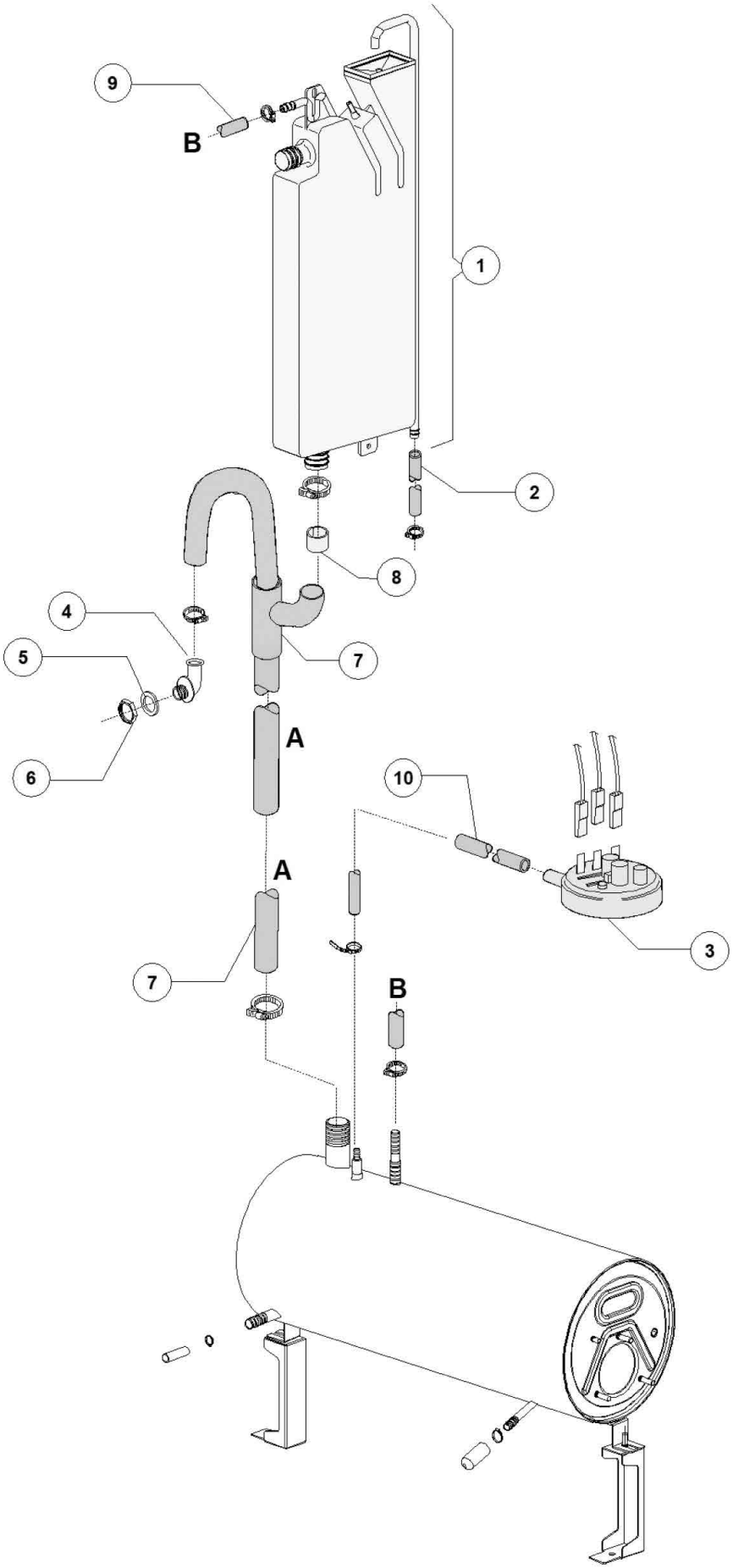
9
B
1
2
8
4
5
7
6
A
10
A
3
7
B

Pos.	Artikelbeschreibung	Description of item	Artikel Nr./Item No.
1	Tank	Tank	E015720
2	Schlauch, Gummi, PVC WRAS	Hose, rubber, PVC WRAS	02907352
3	Pressostat, 47 - 27	Pressure switch, 47 - 27	010706/A
4	Ablaufstutzen	Discharge nozzle	047343
5	Dichtung	Sealing	013305
6	Mutter f. Stutzen, Edelstahl	Nut f. connector	011701A
7	Rohr	Pipe	E091112
8	Verstärker f. Schlauch	Hose reinforcement	012533
9	Schlauch, Gummi, BPDM	Hose, rubber, BPDM	02907351
10	Schlauch, Gummi, 4,5 x 9 EPDM	Hose, rubber, 4,5 x 9 EPDM	014508

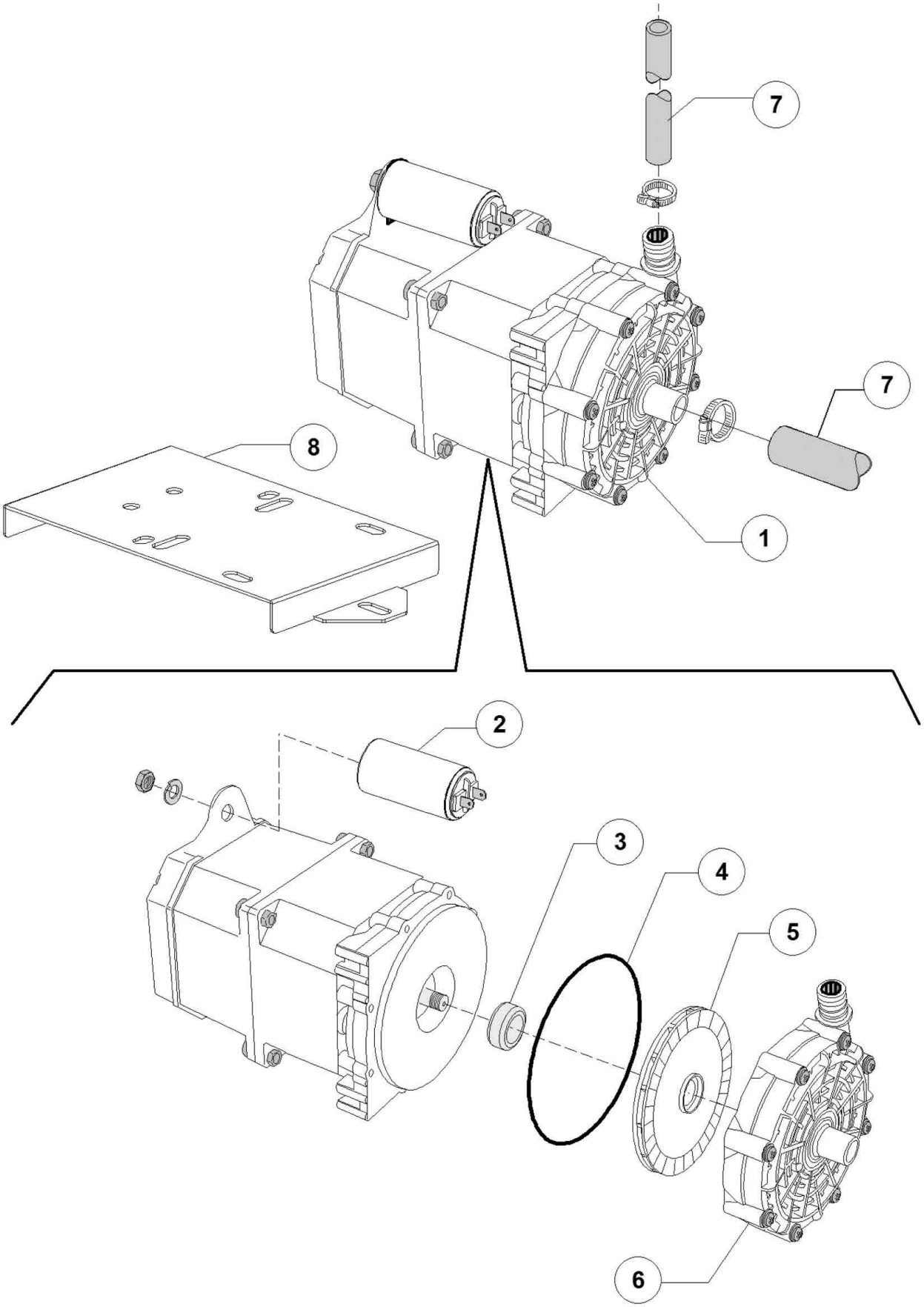
7
7
8
1
2
3
4
5
6

Pos.	Artikelbeschreibung	Description of item	Artikel Nr./Item No.
1	Nachspülpumpe	Rinse pump	015100DO
2	Kondensator 8 UF	8 UF condenser	E016043
3	Gleitringdichtung	Rotaing seal	015100S
4	Nachspülpumpe	Wash pump	050760
5	Pumpenflügel	Pump rotor	015100U
6	Pumpengehäuse	Pump worm	015100V
7	Schlauch, Gummi, BPDM	Hose, rubber, BPDM	02907351
8	Halterung	Booster pump support	E023235

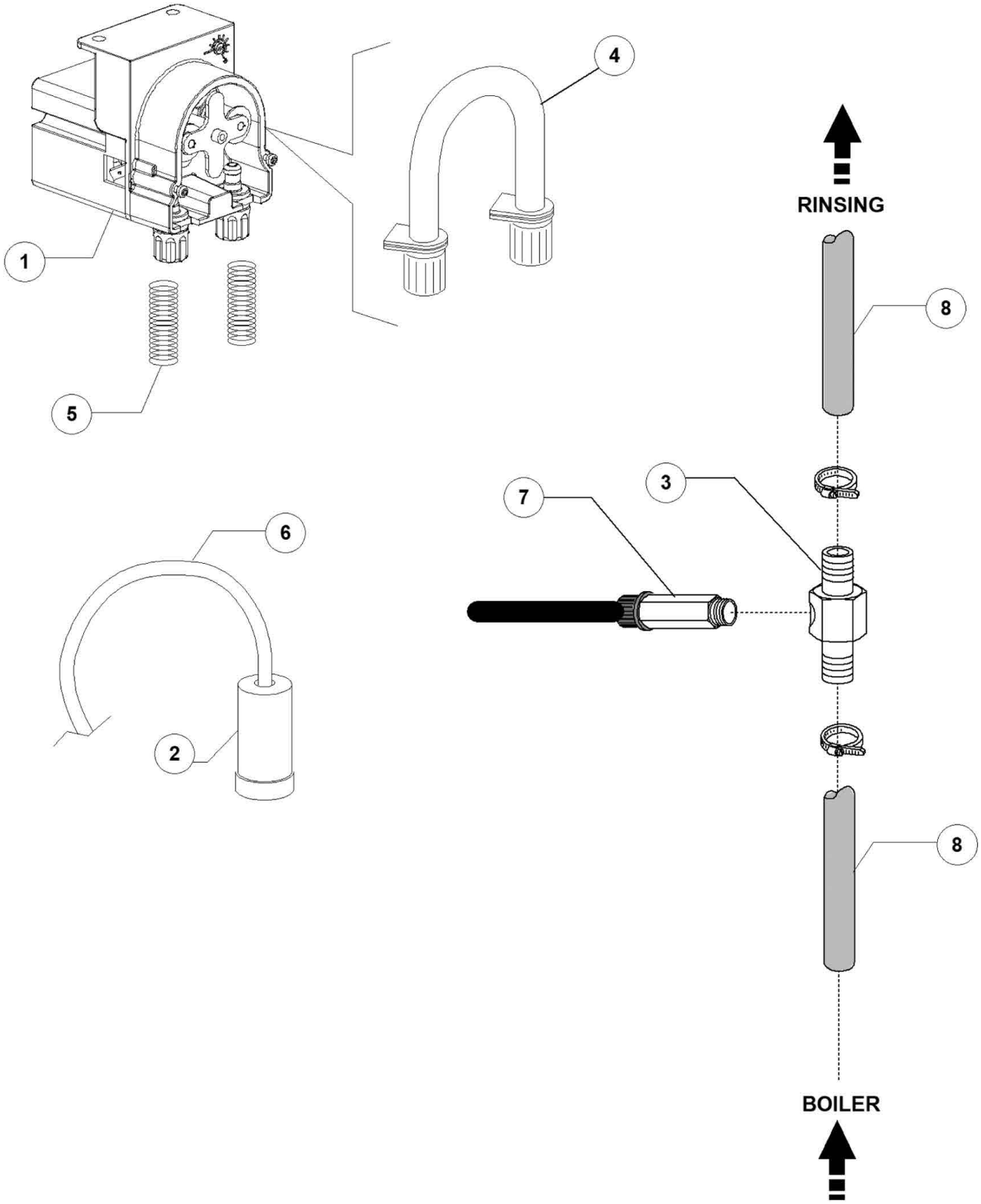
1
2
3
4
5
6
7
8
8
RINSING
BOILER

Pos.	Artikelbeschreibung	Description of item	Artikel Nr./Item No.
1	Nachspüldosierpumpe	Rinse aid persitalitic dosing pump	E015985C
2	Filter	Filter	048039
3	T-Stück 1/8G	T-Piece W/Plug 1/8	E03003906A
4	Pumpschlauch	Dispenser thermoplastic hose	E015186C
5	Druckfeder	Pressure spring	E010763
6	Schlauch 4 x 6, grün	Hose 4 x 6, green	E014502A
7	Ventil 1/8G	1/8G Valve EPDM seal	E015122
8	Schlauch, Gummi, BPDM	Hose, rubber, BPDM	02907351

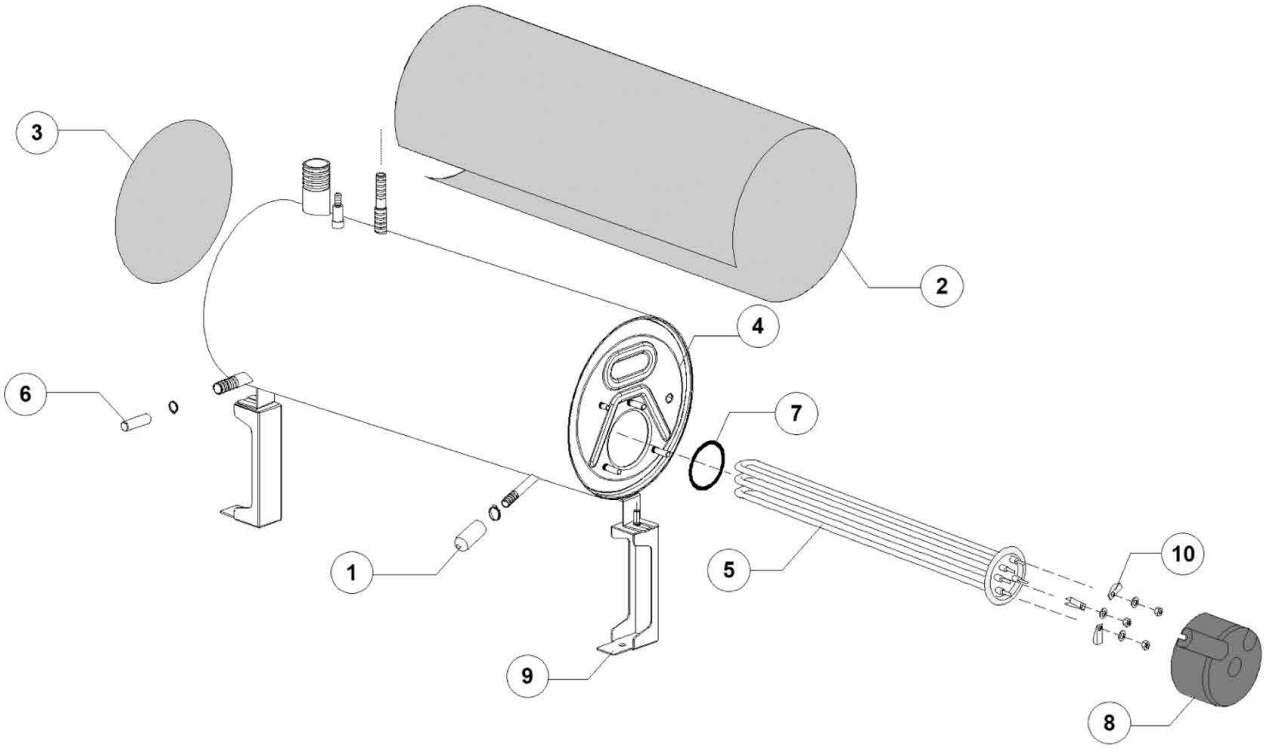
3
2
4
6
7
1
5
10
9
8

Pos.	Artikelbeschreibung	Description of item	Artikel Nr./Item No.
1	Schlauch	Hose connection	E0500171
2	Isolierung	Insulation	E011600110
3	Scheibe	Disc	E091115
4	Boiler D190 x 490 BA, AISI 304	Boiler D190 x 490 BA, AISI 304	E011600104
5	Heizkörper 9 kW	Heating element 9 kW	E030001011
6	Schlauch, Gummi, BPDM	Hose, rubber, BPDM	02907351
7	Dichtung	Sealing	0013015
8	Abdeckkappe	Cover cap	E075311
10	Klemme klein	Small clamp	E016045

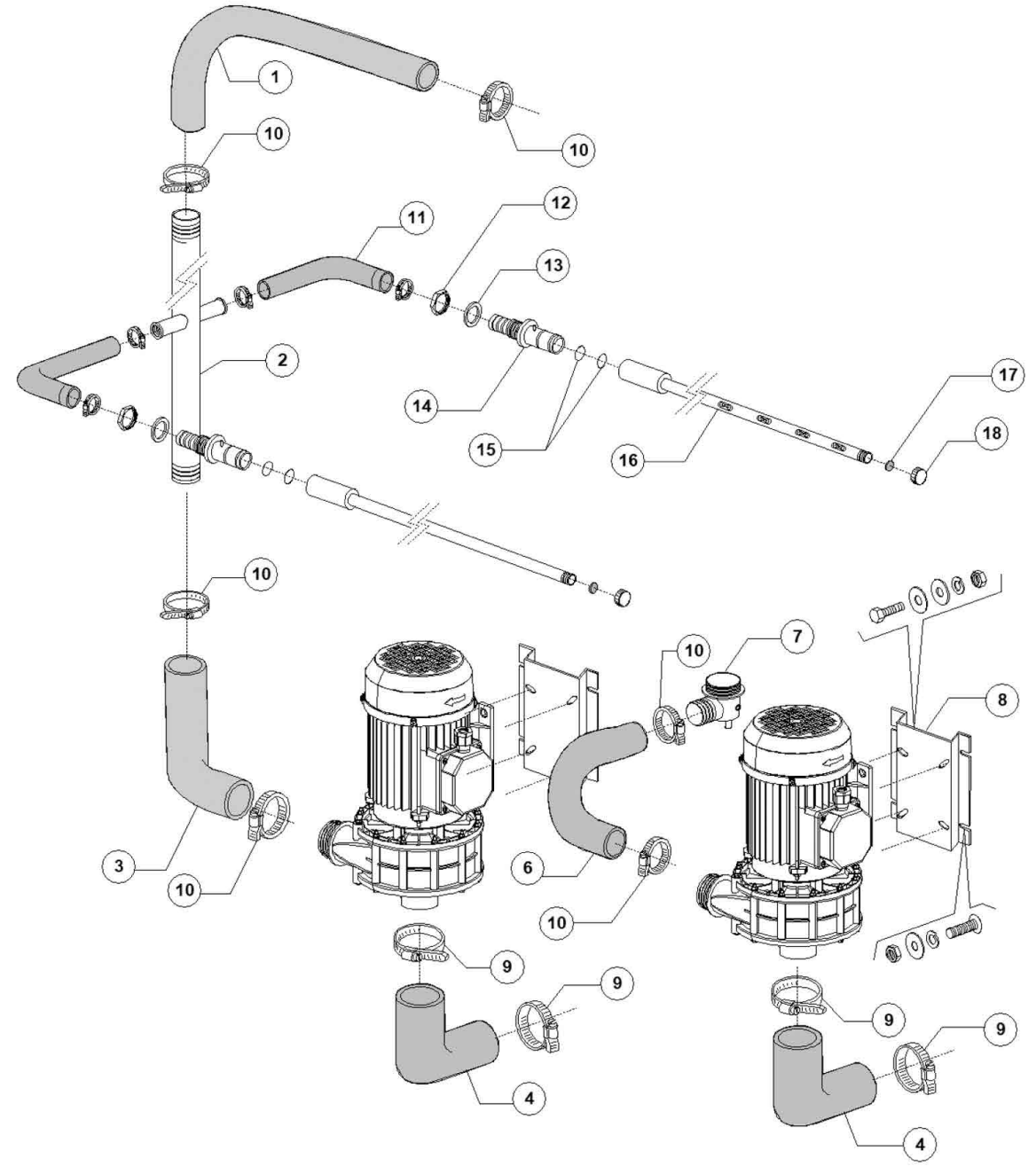
1
10
10
11
12
13
2
14
15
16
17
18
10
10
7
8
3
10
6
10
9
9
9
9
4
4

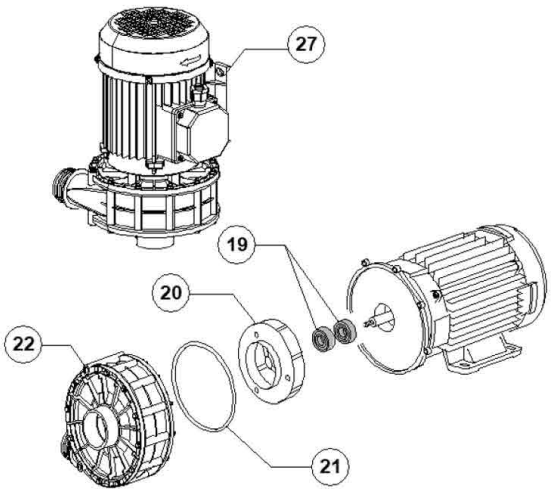
27
19
20
22
21

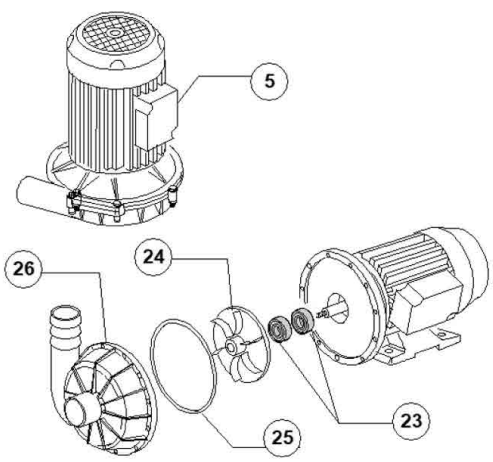
5
26
24
25
23

Pos.	Artikelbeschreibung	Description of item	Artikel Nr./Item No.
1	Zulaufschlauch	Supply hose	E091106
2	Spülleitung	Rinse pipe	E092101
3	Rohr	Pipe	E092102
4	Rohr	Pipe	E03002020
5	Pumpe 220/380-400V/50Hz	Pump 220/380-400V/50Hz	E088106
6	Rohr	Pipe	E092103
8	Halterung z. Pumpe	Pump holder	E011600623
9	Schelle 60/80 AISI 430	Clamp 60/80 AISI 430	E02902491
10	Schelle 50/70	Clamp 50/70	011824
11	Anschlussstück	Connection piece	E092104
12	Mutter, Messing 3/4	Nut, brass 3/4	E02200103
13	Dichtung	Sealing	E013326
14	Anschlussstück	Connection piece	E092106
15	O-Ring, OR 2081	O-ring, OR 2081	0013025
16	Spülarm, unten	Lower wash arm	E092105
17	Dichtung EPDM	Sealing EPDM	E02002051
18	Verschraubung	Screw connection	E02002054
19	GLEITRICHDICHTUNG	ROTATING SEAL	015080
20	Pumpenflügel	Pump rotor	E088222O
21	O-Ring 1225	O-Ring 1225	E010200290O
22	Pumpengehäuse	Kit pump body	E088220O
23	GLEITRICHDICHTUNG	ROTATING SEAL	015080
24	Laufrad f. Pumpe	Pump rotor	E088222
25	O-Ring, OR 1225	O-ring, OR 1225	E010200290
26	Pumpe 220/380-400V, 50Hz	Pump 220/380-400V, 50Hz	E088220
27	Pumpe 220/380-400V/50Hz	Pump 220/380-400V/50Hz	E088106

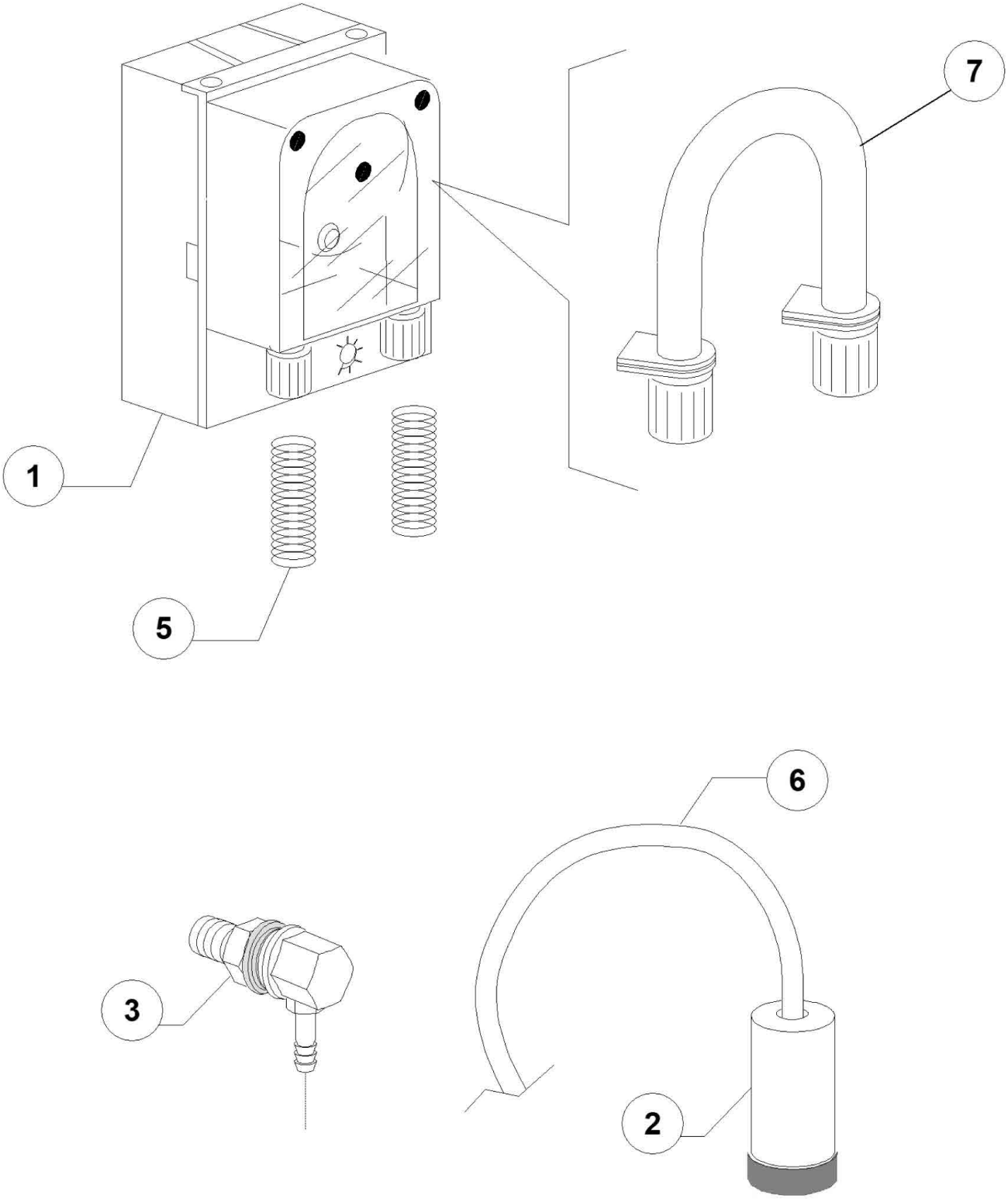
7
1
5
6
3
2

Pos.	Artikelbeschreibung	Description of item	Artikel Nr./Item No.
1	Spülmitteldosierpumpe NBR 3, SEKO	Detergent dosing pump NBR 3, SEKO	0015985
2	Filter	Filter	048039
3	Einspritzdüse, Edelstahl	Injection nozzle, stainless steel	015123
5	Druckfeder	Pressure spring	E010763
6	Schlauch, PVC	Hose, PVC	E014503
7	Schlauch, Reinigerdos. GERMAC	Hose, detergent dispens. GERMAC	015108E
7	Schlauch	Hose	E015185
7	Schlauch	Hose	E015297
7	Schlauch	Hose	E015297T
7	Schlauch	Hose	E015985A

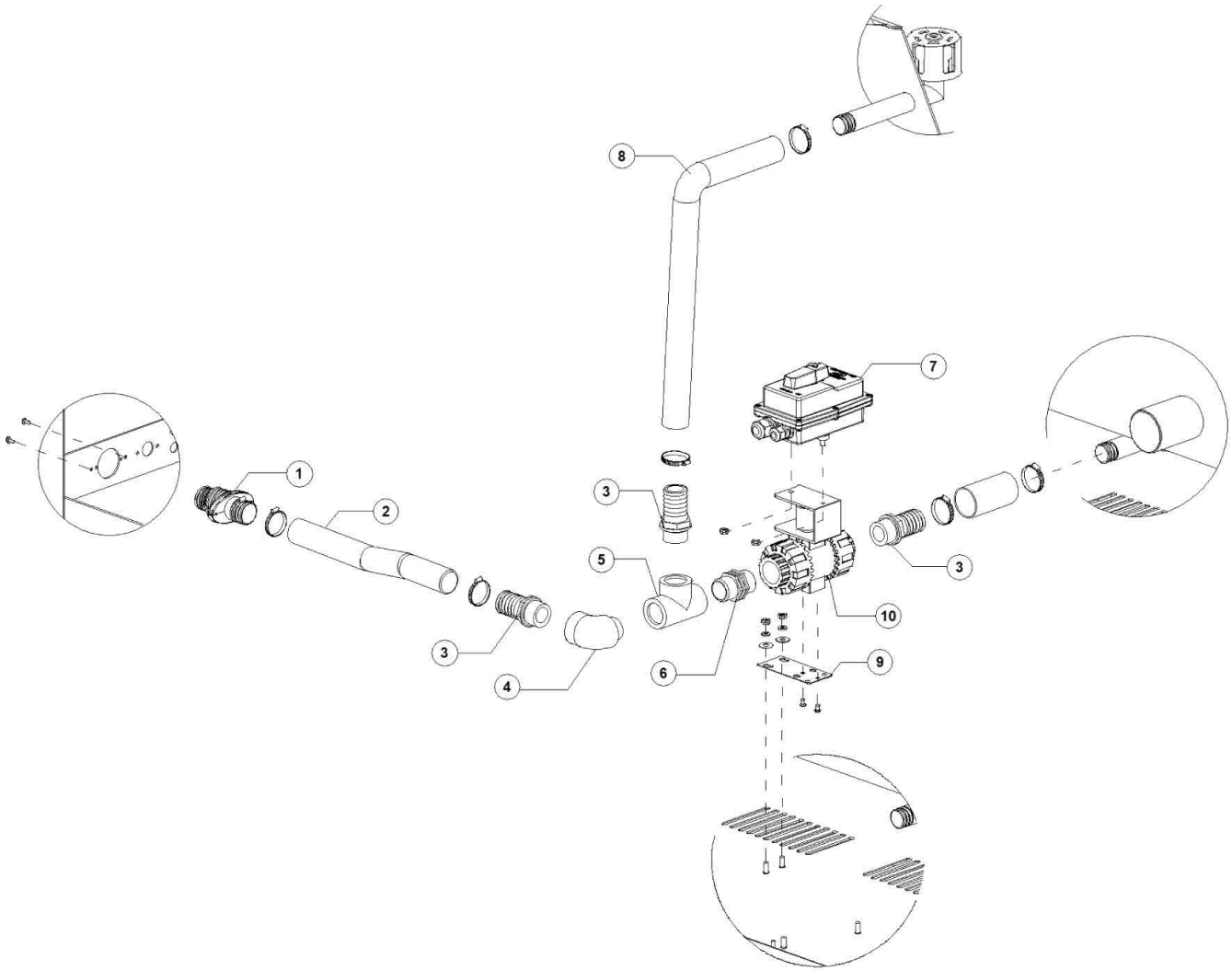
8
7
1
2
3
5
3
3
10
4
6
9

Pos.	Artikelbeschreibung	Description of item	Artikel Nr./Item No.
1	Halterung	hose holder	E091187
2	Schlauch	Radior hose D30	E03060270
3	Schlauchverschraubung	PP Hose connector M1X32	E03071277
4	Winkel	elbow bracket	E03071105
6	Übergangstück	adapter piece	E03071106
7	Steuerrung	Controller	E091175
8	Ansaugschlauch D 28 mm	Suction hose D 28 mm	0180440
10	2 Wege Motor Ventil	2 way motor valve	E03071103A

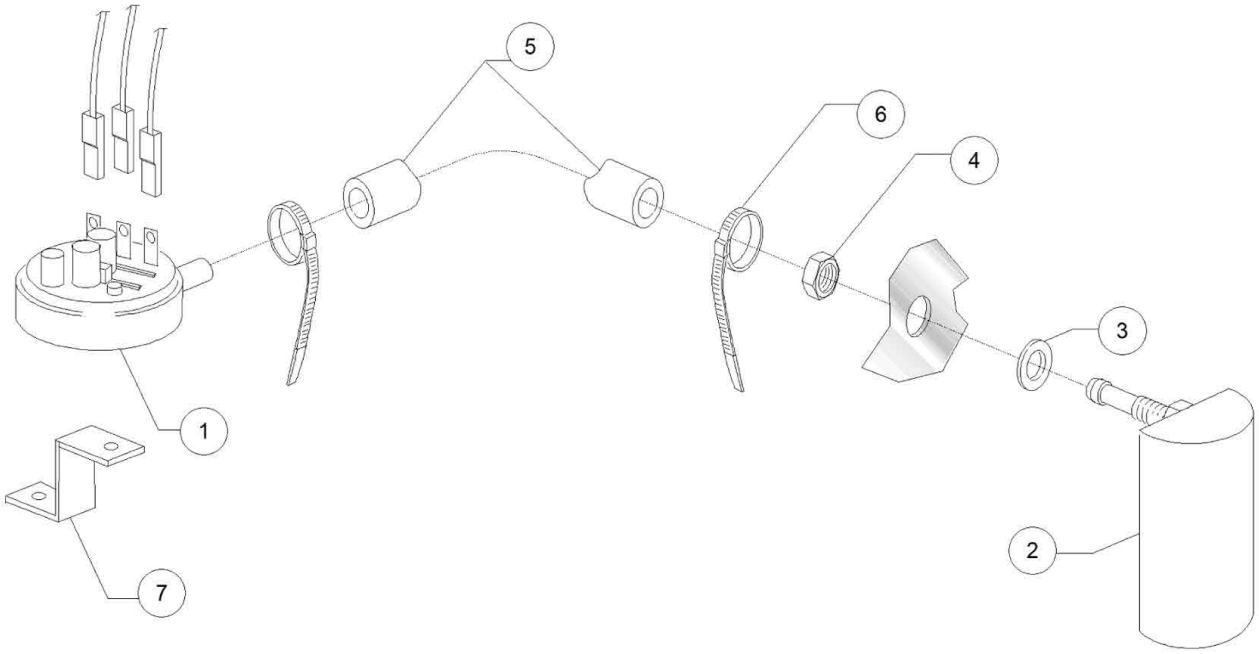
5
6
4
3
1
2
7

Pos.	Artikelbeschreibung	Description of item	Artikel Nr./Item No.
1	Pressostat	Pressure switch	E088110
2	Luftfalle	Air trap	E0135911
3	O-Ring, D 14 x 8 x 1,5 mm	O-ring, D 14 x 8 x 1,5 mm	013301
4	Mutter M8, Edelstahl	Nut M8, stainless steel	044142
5	Schlauch, Gummi, 4,5 x 9 EPDM	Hose, rubber, 4,5 x 9 EPDM	014508
6	Kabelbinder	Clamp 98x2,5 plastic	E010738
7	Befestigung z. Pressostat	Fixing f. pressure switch	E03009363

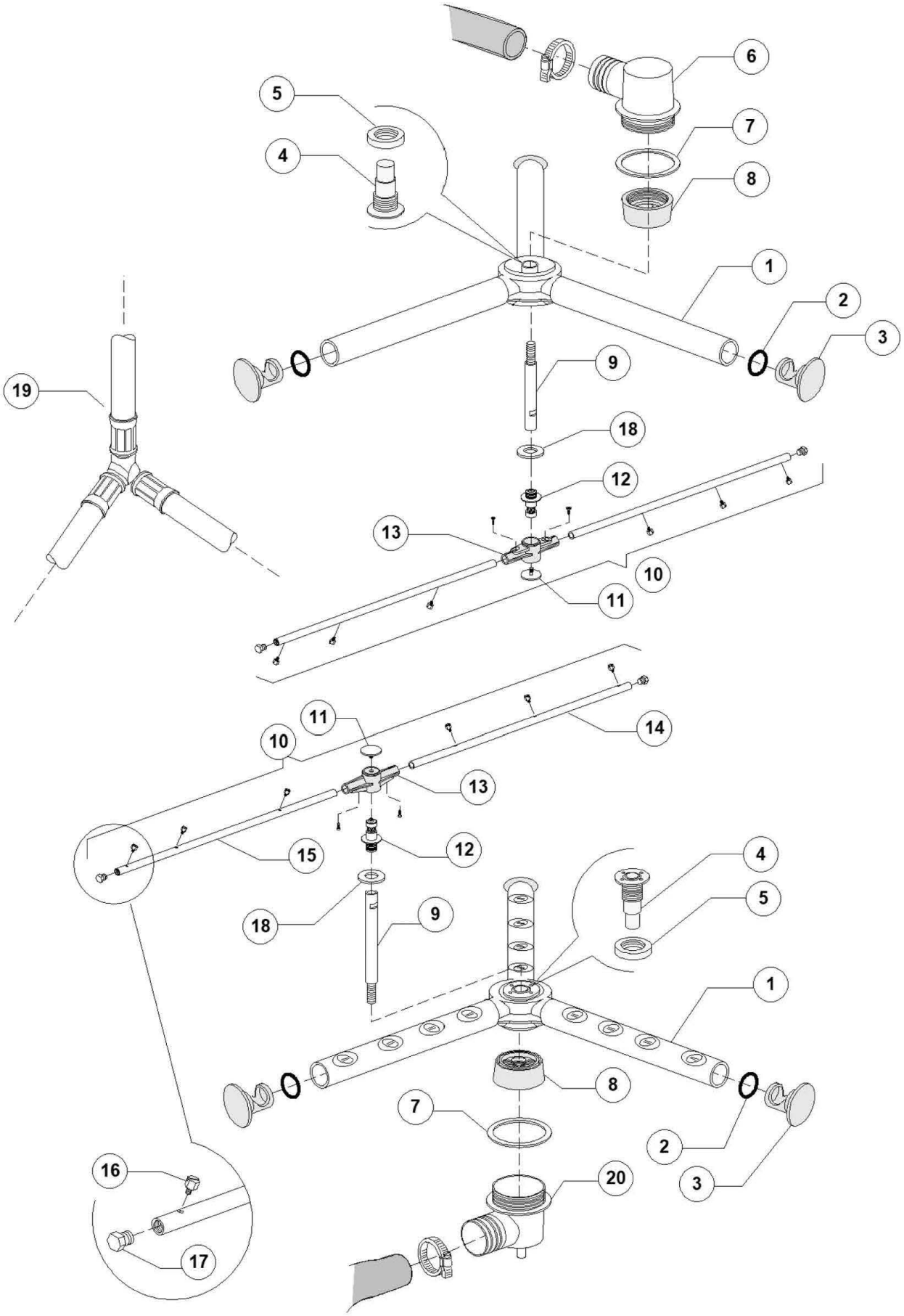

Bartscher	Topfspülmaschine TS 850 R Artikel-Nr.: 110677	Explosionszeichnung Datum	Seite 27/30

Pos.	Artikelbeschreibung	Description of item	Artikel Nr./Item No.
1	Kreuz z. Spülarm	Cross f. wash arm	E091102
2	O-Ring 131 NBR	O-ring 131 NBR	E013023
3	Verschluss, Kunststoff	Plug, plastic	E03003029
4	Lagerbuchse	Bearing bush	E075316
5	Nabenmutter	Hub nut	E075317
6	Halterung oben/unten	Lower/upper support	E090008
7	O-Ring 95 x 75 x 3 mm	O-ring 95 x 75 x 3 mm	080208
8	Schraubring	Screw ring	E090009
9	Aufnahme z. Spülarm	Wash arm support	E090010
10	Spülarm, komplett	Wash arm, complete	E091103
11	Schraube	Screw	010652
12	Achse	Axle	010651
13	Mittelstück z. Nachspülarm	Centerpiece f. rinse arm	010650
14	Spülarm, rechts	Right rinse arm	E010659
15	Nachspülarm links	Left rinse arm	E091103S
16	Nachspüldüse, Edelstahl	Rinse nozzle, stainless steel	0560018
17	Endkappe z. Nachspülarm	End cap f. rinse pipe	0560017
18	Gleitring	Slide ring	E090031
19	Y-Stück D12mm, 3-Wege	Y-piece D12mm, 3-ways	E091110

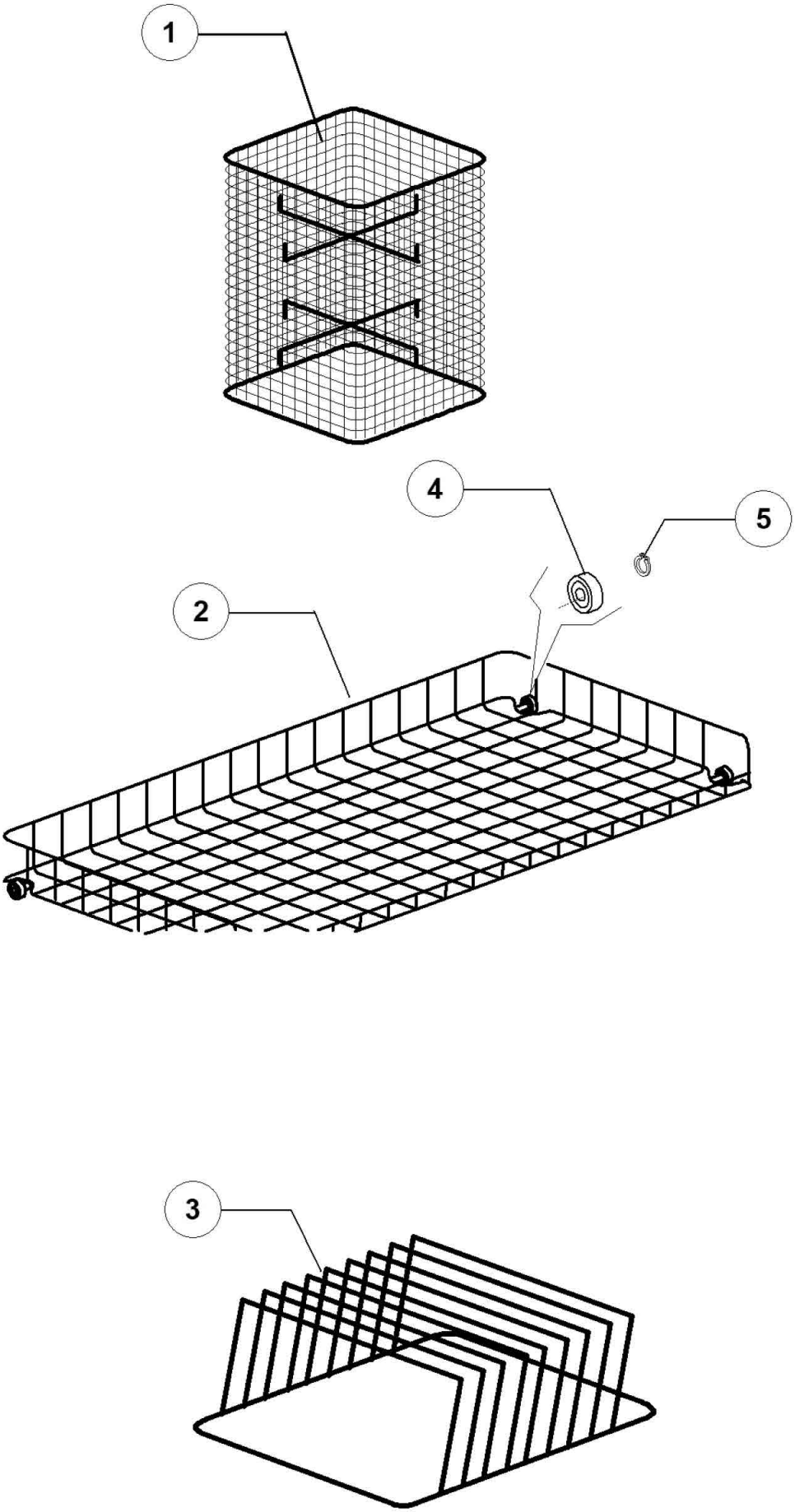

Bartscher	Topfspülmaschine TS 850 R Artikel-Nr.: 110677	Explosionszeichnung Datum	Seite 29/30

Pos.	Artikelbeschreibung	Description of item	Artikel Nr./Item No.
4	Lager	Bearing	E089919
5	Ring D8	Ring D8	E011815