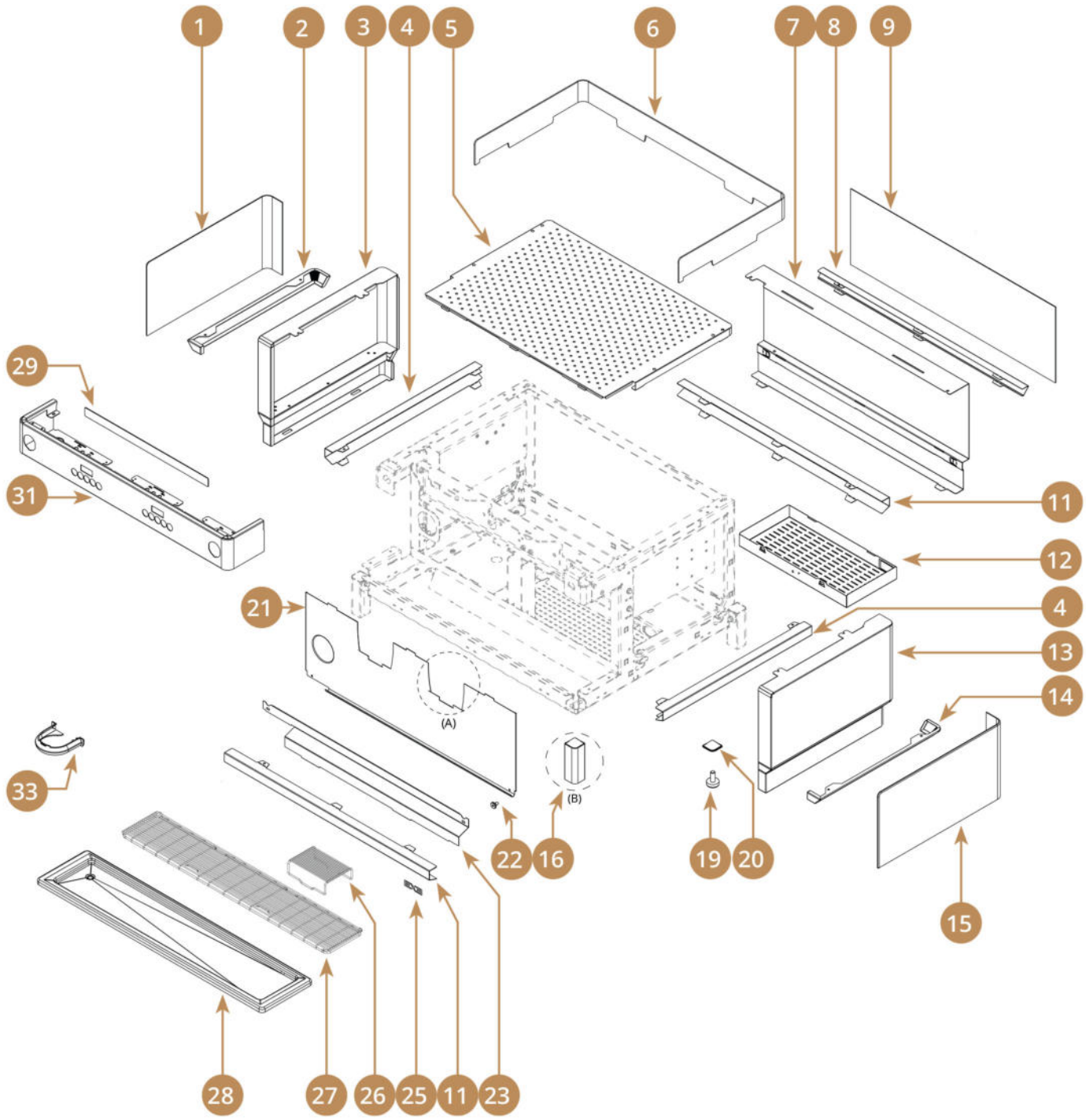

Bartscher	Kaffeemaschine Coffeeline B20 Artikel-Nr.: 190231	Explosionszeichnung Datum 20.03.2024	Seite 1 / 22

Pos.	Artikelbeschreibung	Description of item	Artikel Nr./Item No.
1	Blende links	Cover left side	auf Anfrage / on request
2	Seitenverkleidung links	Trim left side	auf Anfrage / on request
3	Seitenwand links	Side panel left	auf Anfrage / on request
4	Verkleidung rechts oder links	Trim left or right	auf Anfrage / on request
5	Tassenablage	Cup tray	auf Anfrage / on request
6	Rahmen Tassenablage	Cup tray fence	auf Anfrage / on request
7	Rückwand	Back panel	auf Anfrage / on request
8	Verkleidung hinten	Trim back	auf Anfrage / on request
9	Blende hinten	Back panel	auf Anfrage / on request
11	Verkleidung vorne und hinten	Trim lower front	auf Anfrage / on request
12	Kasten unten	Lower box	auf Anfrage / on request
13	Seitenwand rechts	Side panel right	auf Anfrage / on request
14	Seitenverkleidung rechts	Trim right side	auf Anfrage / on request
15	Blende rechts	Cover right side	auf Anfrage / on request
16	Fuss Vierkant	Square foot body	auf Anfrage / on request
19	Gummifuß	Rubber foot	auf Anfrage / on request
20	Deckel Fuss	Square foot lid	auf Anfrage / on request
21	Spritzschutz	Splash panel	auf Anfrage / on request
22	Schraube	Screw	auf Anfrage / on request
23	Schutzplatte unten	Panel lower protect	auf Anfrage / on request
26	Gitter	Grid	E020000242
27	Abtropfgitter	Drip grid	E021026310
28	Abtropfschale	Drip grid	E021026010
29	Aufkleber Frontplatte	Sticker front panel	E071000153
31	Frontblende	Front panel	E021020021BK
33	Abdeckung der Brühgruppe	Brew group cover	auf Anfrage / on request

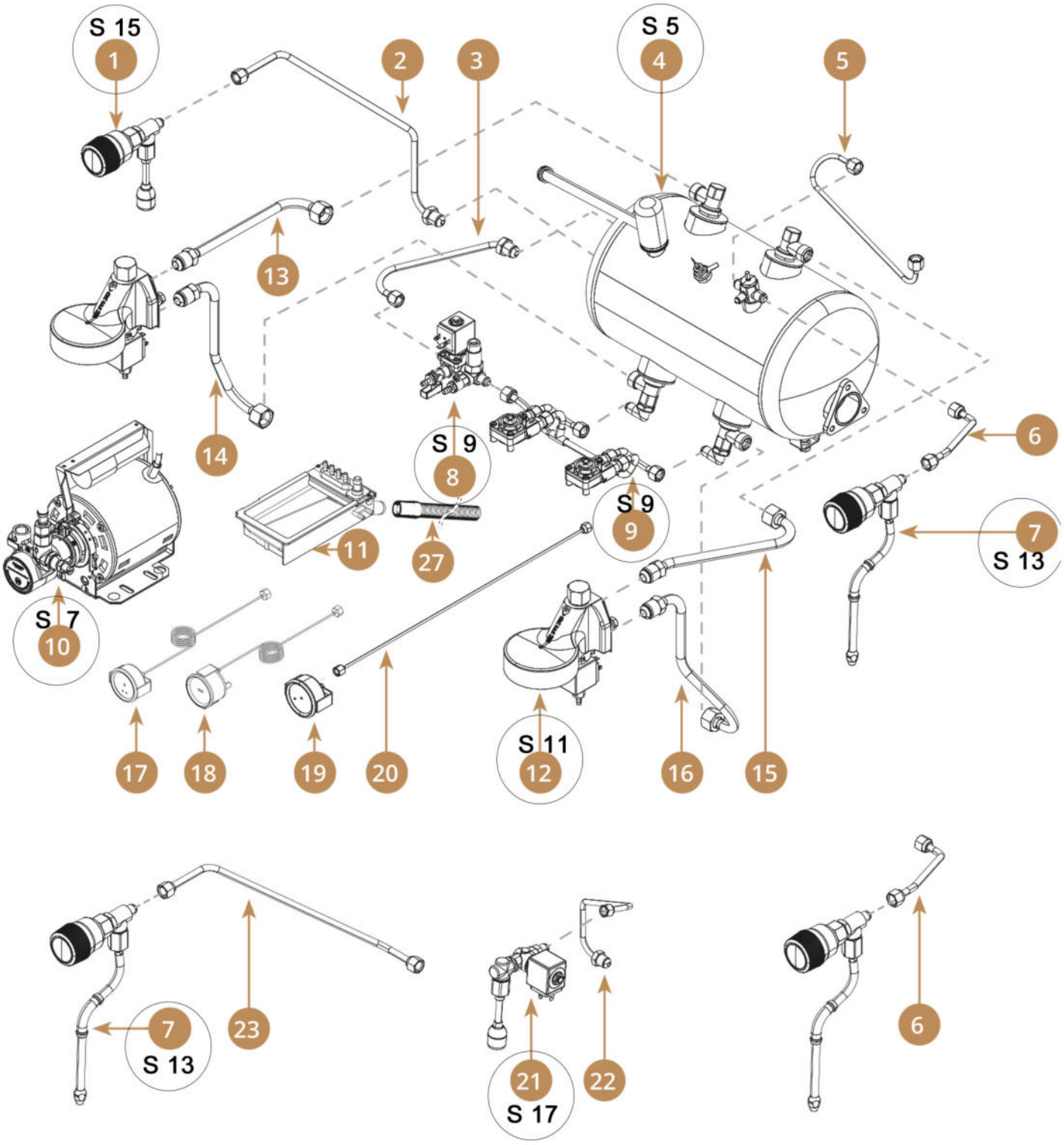
S 15
1
2
3
S 5
4
5
13
14
S 9
8
S 9
9
6
7
S 13
11
27
S 7
10
17
18
19
20
S 11
12
16
15
7
S 13
23
21
S 17
22
6

Pos.	Artikelbeschreibung	Description of item	Artikel Nr./Item No.
2	Rohr Dampfhahn links	Steam tap tube left	E035110008
3	Rohr Boilerzulauf	Boiler inlet tube	E035110016
5	Rohr Druckschalter	Pressure switch tube	E035110117
6	Rohr Dampfhahn rechts	Steam tap tube right	E035110111
8	Wasserverteiler	Water splitter assy	E015200100
11	Ablaufschale	drain cup	E070001012
13	Rohr Eingang links	Tube left group inlet	E035110004TA
14	Rohr Gruppenrücklauf links	Group return tube left	E035110020TA
15	Rohr Gruppenzulauf rechts	Group inlet tube right	E035110001TA
16	Rohr Gruppenrücklauf rechts	Group return tube right	E035110021TA
17	Manometer	Manometer	E060000066
18	Manometer	Manometer	E060000050
19	Manometer	Manometer	E060000065
20	Rohr Manometer	Connection	035110530
22	Rohr Wasserhahn	Water tap tube	E035110007
23	Rohr Dampfhahn links	Steam tap tube left	E035110110
27	Schlauch, Ablaufschlauch	Hose, outlet hose	E035900010

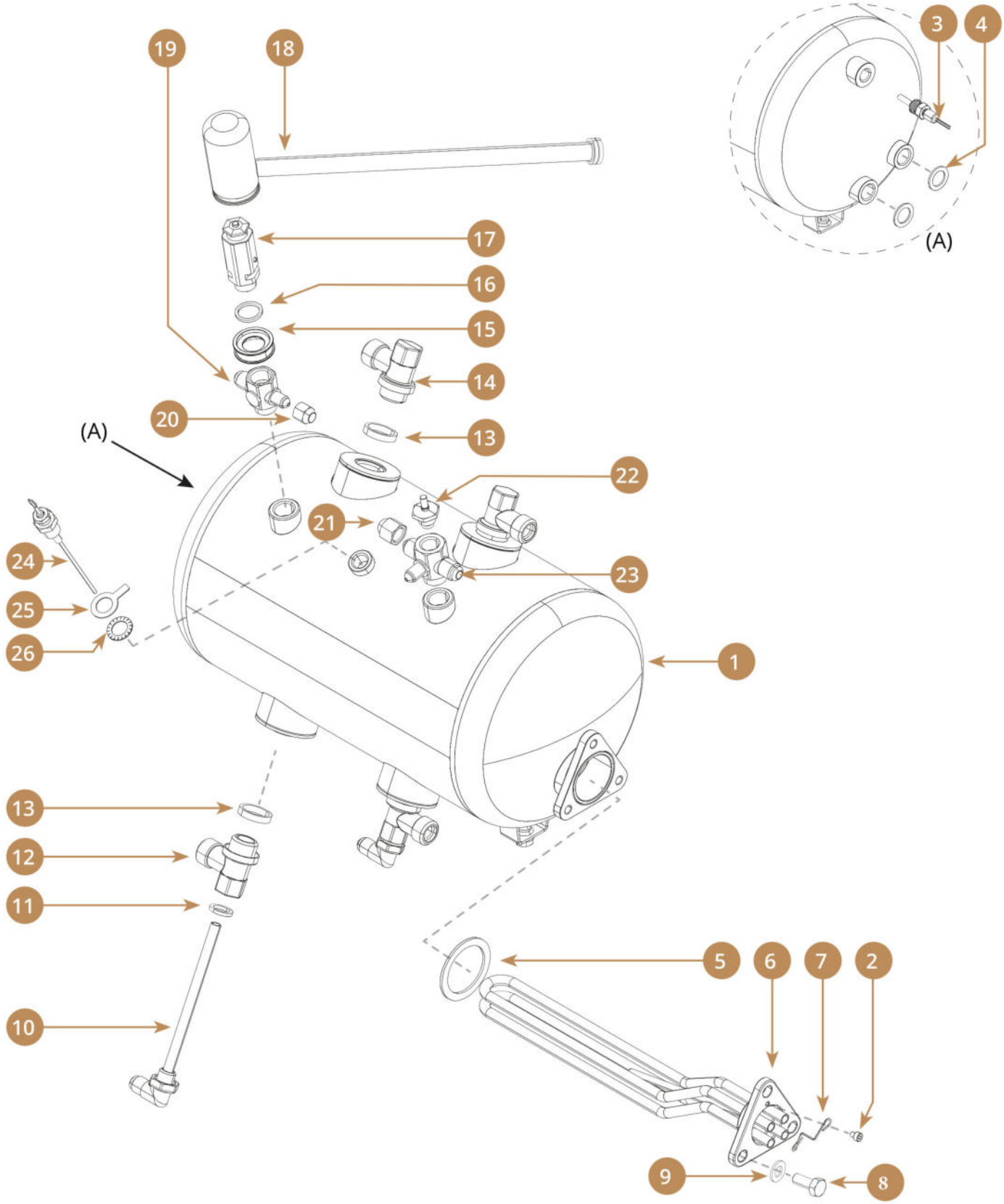

Bartscher	Kaffeemaschine Coffeeline B20 Artikel-Nr.: 190231	Explosionszeichnung Datum 20.03.2024	Seite 5 / 22

Pos.	Artikelbeschreibung	Description of item	Artikel Nr./Item No.
1	Boiler	Boiler	E015100020GP
3	Temperaturfühler	Temperature sensor	060100076
4	Dichtung, Teflon, 3/8 Zoll	Seal, teflon, 3/8"	050010050
5	Dichtung, Teflon	Seal, teflon	050010030
6	Heizkörper z. Boiler 3050W 230V	Heating element f.boiler 3050W 230V	038027000
7	Klammer	Clip ego	E01364062
10	Einspritzdüse	Injection nozzle	030000220
11	Dichtung, Teflon	Seal, teflon	050010020
12	T-Stück 1/2 x 1/2 x 1/4 Zoll	T-piece 1/2 x 1/2 x 1/4"	030000210
13	Dichtung, Teflon, 1/2 Zoll	Seal, teflon, 1/2"	050010010
14	T-Stück	T-piece	030000200
15	Sicherheitsventil Haltescheibe	Safety valve hold washer	E01364084
16	Dichtung	Gasket	E050010080
17	Sicherheitsventil	Safety valve	065000110
18	Schutz Sicherheitsventil	Safety valve protector	E01560003
19	Anschluss, 2-Wege	Connector, 2-way	030000100
20	Blindstopfen	Blind plug	E030000315
21	Blindstopfen	Blind plug	E030000310
22	Belüftungsventil	Anti-vacuum valve	E065000210
23	Anschluss, 3-Wege	Connector, 3-way	030000110
24	Wasserstandsfühler 1/4 Zoll	Water level sensor 1/4"	060100040
25	Dichtung, Edelstahl	Sealing, stainless steel	025000003
26	Zahnscheibe	Serrated washer	E025679812

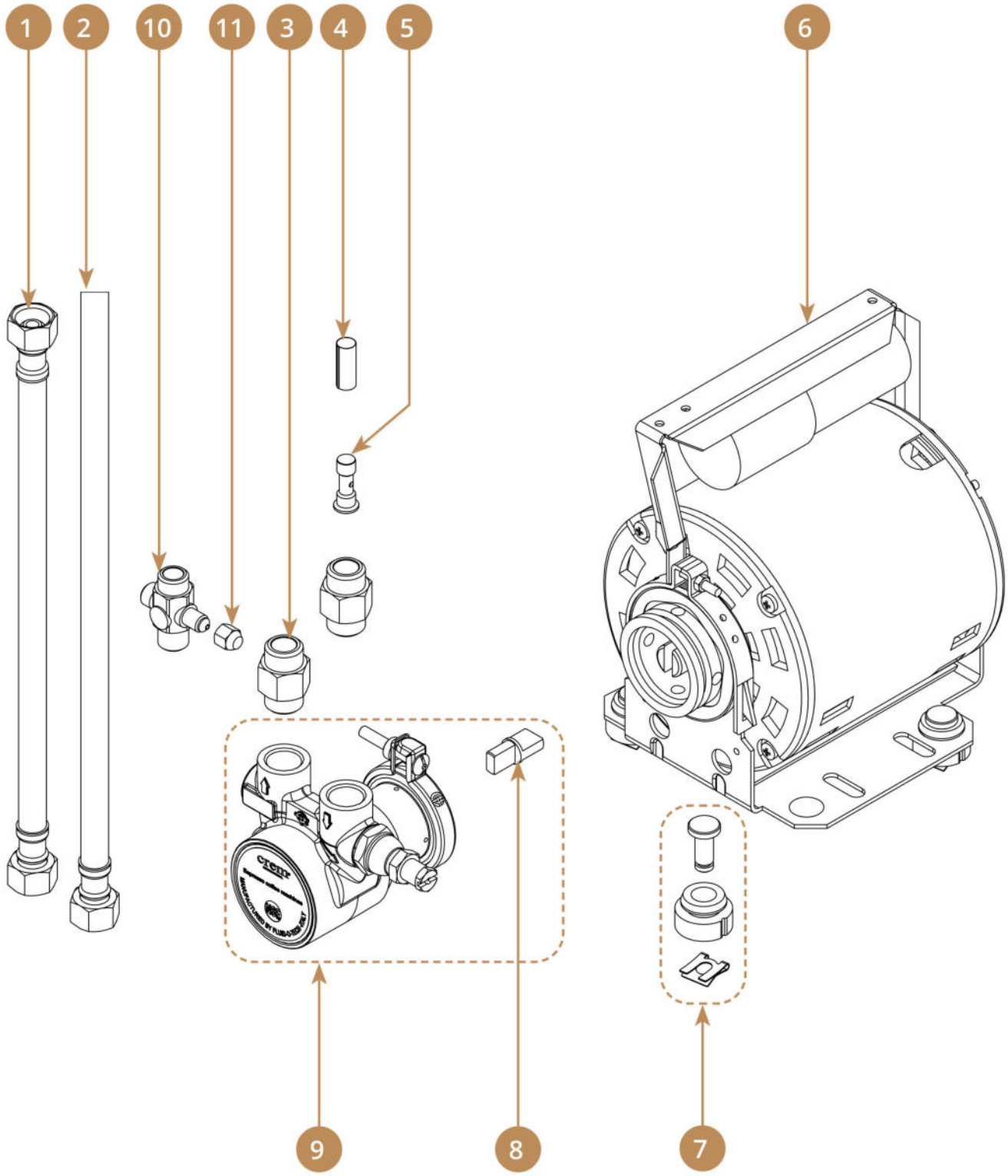
1
2
10
11
3
4
5
6
9
8
7

Pos.	Artikelbeschreibung	Description of item	Artikel Nr./Item No.
1	Schlauch flexibel	Flexible hose	auf Anfrage / on request
2	Schlauch, Zulaufschlauch	Hose, inlet hose	035900180
3	Verbindungsstück	Connecting piece	030000240
4	Filter	Filter	070000009
5	Filter Teflon	Teflon portafilter water inlet	auf Anfrage / on request
6	Motor	Motor	060000016
7	Gummipuffer	Rubber bumper	auf Anfrage / on request
8	Mitnehmer	Cardan joint pump	auf Anfrage / on request
9	Pumpe	Pump	060000030
10	Anschlusstück	Fitting	auf Anfrage / on request
11	Blindstopfen	Blind plug	E030000315

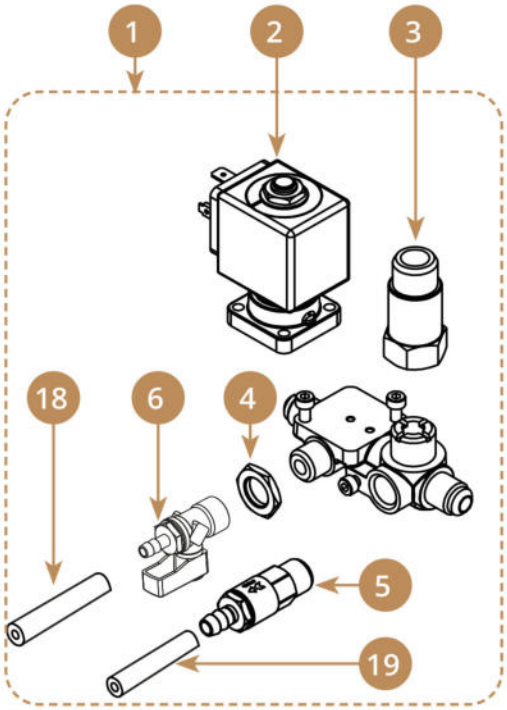
1
2
3
18
6
4
5
19

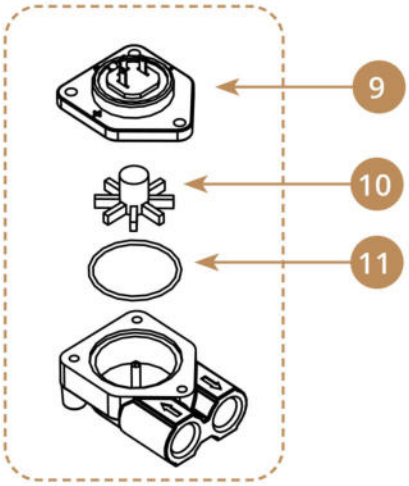
9
10
11

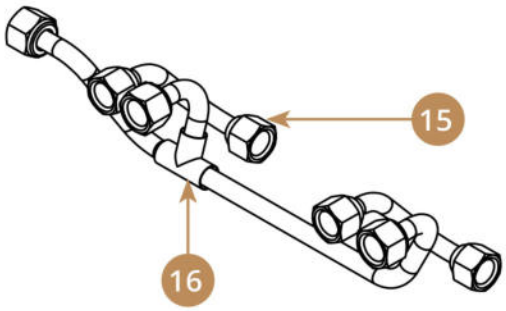
15
16

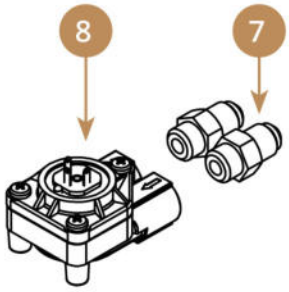
8
7

Pos.	Artikelbeschreibung	Description of item	Artikel Nr./Item No.
1	Wasserverteiler	Water splitter assy	E015200100
2	Magnetventil	Solenoid valve	auf Anfrage / on request
3	Rückschlagventil	Non-return valve	065000010
4	Mutter 1/4, hexagonal	Nut 1/4, hexagonal	E030100010
5	Ausgleichsventil	Expansion valve	auf Anfrage / on request
6	Kugelhahn	Ball tap	auf Anfrage / on request
7	Anschluss, 1/4 x 1/4 Zoll	Connection, 1/4 x 1/4"	030000510
8	Durchflussmengenmesser, komplett	Flowmeter, complete	060100045
9	Durchflussmesseroberteil	Top part of flow meter	060102040
10	Flügelrad z. Durchflussmesser	Fan wheel f. flow meter	060102010
11	Dichtung z. Durchflussmesser	Gasket f. flow meter	060102020
15	Rohr Ausgang Durchflussmesser	Assy output flowmeter	E035110050
16	Rohr Verteilung	Manifold tube	E035110462
18	Schlauch, Silikon 4x9	Hose, silicone 4x9	auf Anfrage / on request
19	Schlauch, Silikon 4x7	Hose, silicone 4x7	E035021000

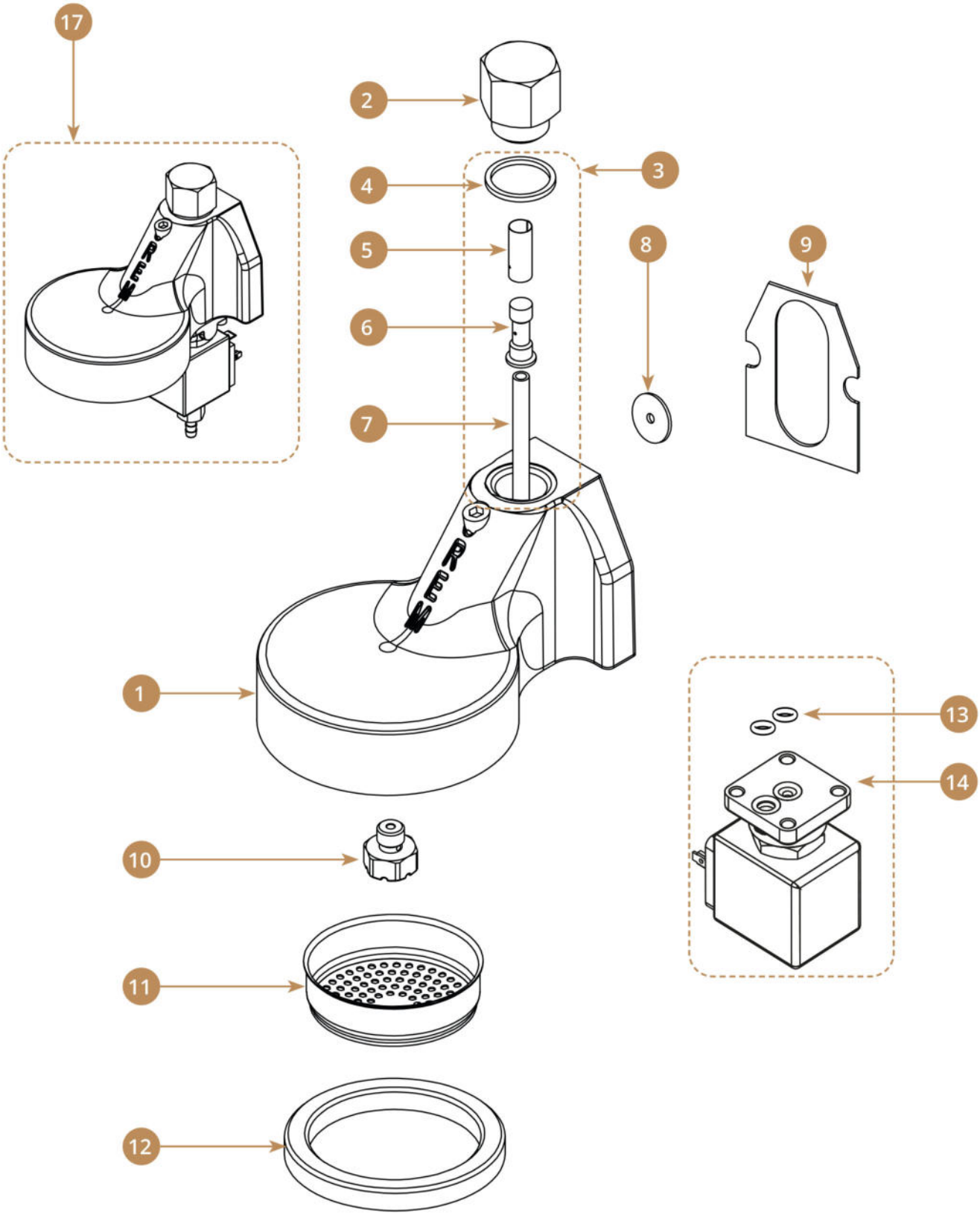
17
2
4
3
5
8
9
6
7
1
13
14
10
11
12

Pos.	Artikelbeschreibung	Description of item	Artikel Nr./Item No.
1	Gehäuse, Siebträger	Body, filter holder	030200010
2	Stopfen	Stopper	030200035
3	Einspritzdüse komplett	Kit new injector group	E0ESC50001
4	Dichtung, Teflon	Seal, teflon	050010040
5	Filter	Filter	070000009
6	Einspritzdüse	Injection nozzle	030200060
7	Halterung	Bracket	030200025
8	Dichtung, Teflon	Seal, teflon	050020020
9	Dichtung	Sealing	050000010
10	Diffusor	Diffuser	030200040
11	Brause	Shower	075000010
12	Dichtung z. Siebträger 8 mm	Seal f. filter holder 8 mm	E075000086
12	Dichtung z. Siebträger 8,5 mm	Seal f. filter holder 8,5 mm	E075000087
13	Dichtung z. Elektroventil	Gasket f. electrovalve	050000100
14	Magnetventil 3-Wege	Solenoid valve 3-way	E060000157
17	Brühgruppe	Assy brewing group	E015000052

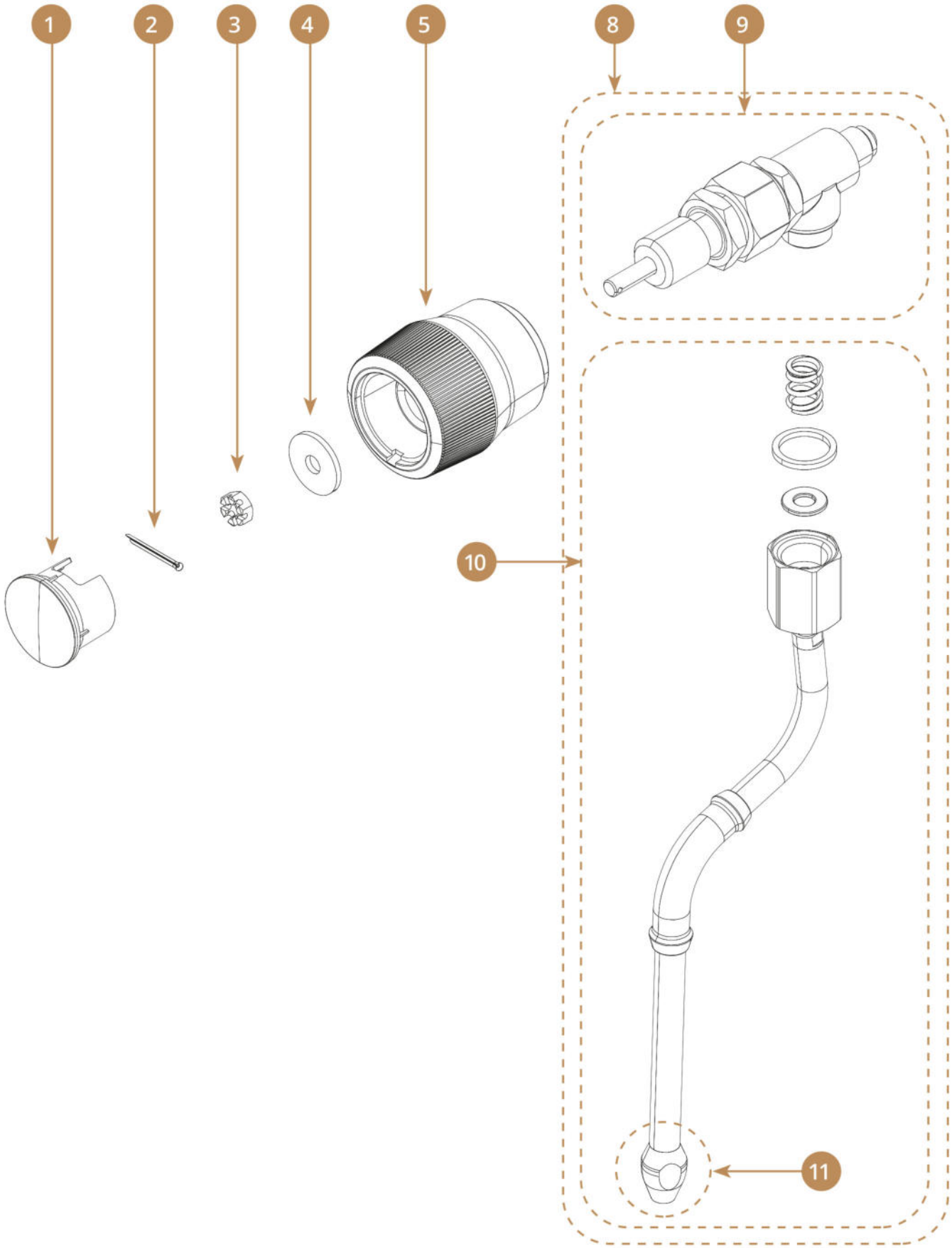
1
2
3
4
5
8
9
10
11

Pos.	Artikelbeschreibung	Description of item	Artikel Nr./Item No.
1	Abdeckung Knopf	Tap knob plug	E040000002
2	Splint	Splint	030370110
3	Schlitzmutter	Slotted nut	E025097960
4	Unterlegscheibe	Knob washer	E025012521
5	Knopf	Knob steam-water tap	E040000011BK
8	Dampfhahn komplett	Steam tap	E015000361
9	Dampfhahn komplett ohne Düse	Tap without wand	auf Anfrage / on request
10	Düse Dampfhahn	Kit steam wand	E076100019
11	Düse	Nozzle steam tap	auf Anfrage / on request

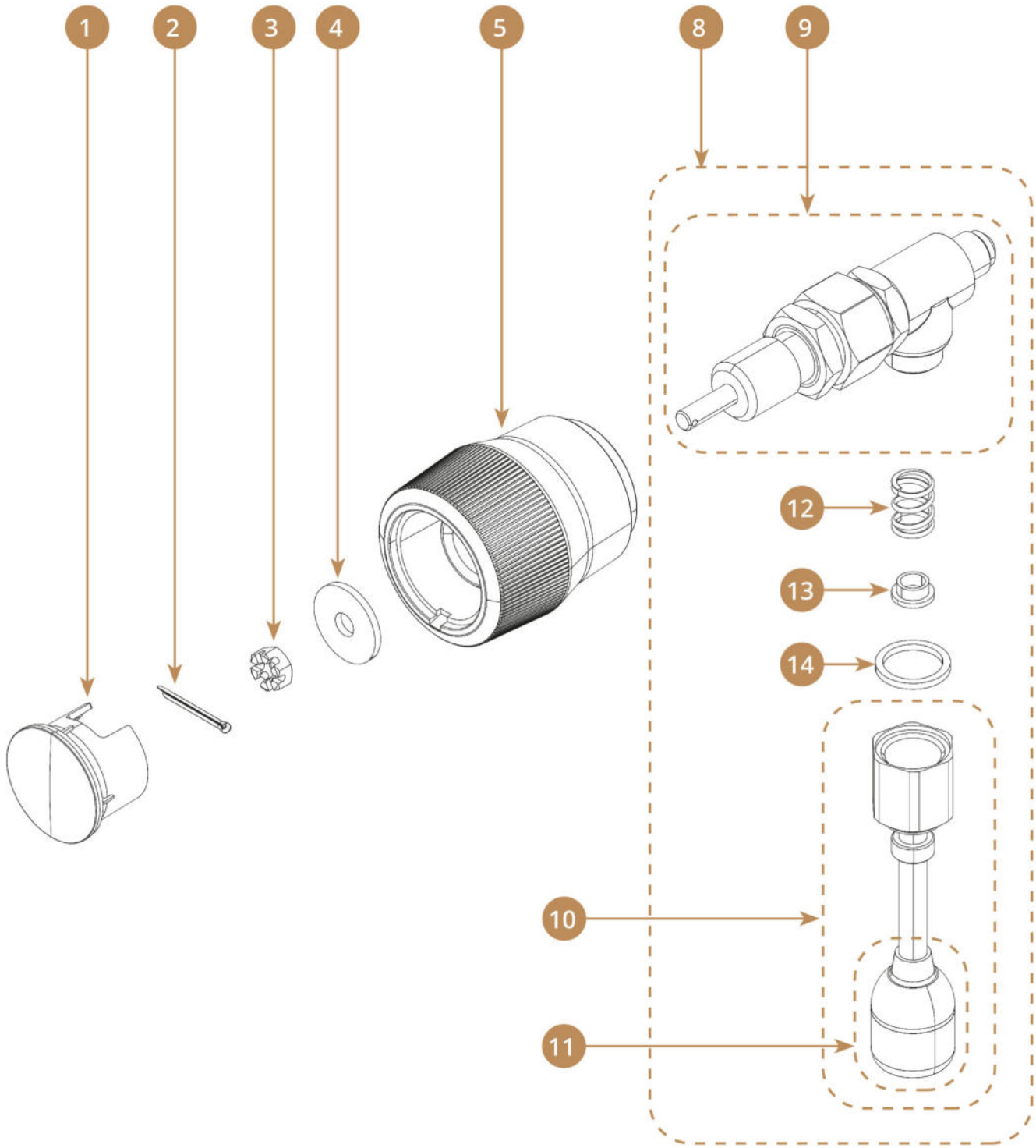
1
2
3
4
5
8
9
12
13
14
10
11

Pos.	Artikelbeschreibung	Description of item	Artikel Nr./Item No.
1	Abdeckung Knopf	Tap knob plug	E040000002
2	Splint	Splint	030370110
3	Schlitzmutter	Slotted nut	E025097960
4	Unterlegscheibe	Knob washer	E025012521
5	Knopf	Knob steam-water tap	E040000011BK
8	Wasserfhahn komplett	Water tap	E015000351
9	Dampfhahn komplett ohne Düse	Tap without wand	auf Anfrage / on request
10	Düse z. Wasser, kpl.	Hozzle f. water, complete	030370080
11	Düse zum Wasserhahn	Aereator spout wand tap complete	auf Anfrage / on request
12	Feder	Spring	030370076
13	Buchse	Socket	030370077
14	Dichtung	Gasket	E050010080

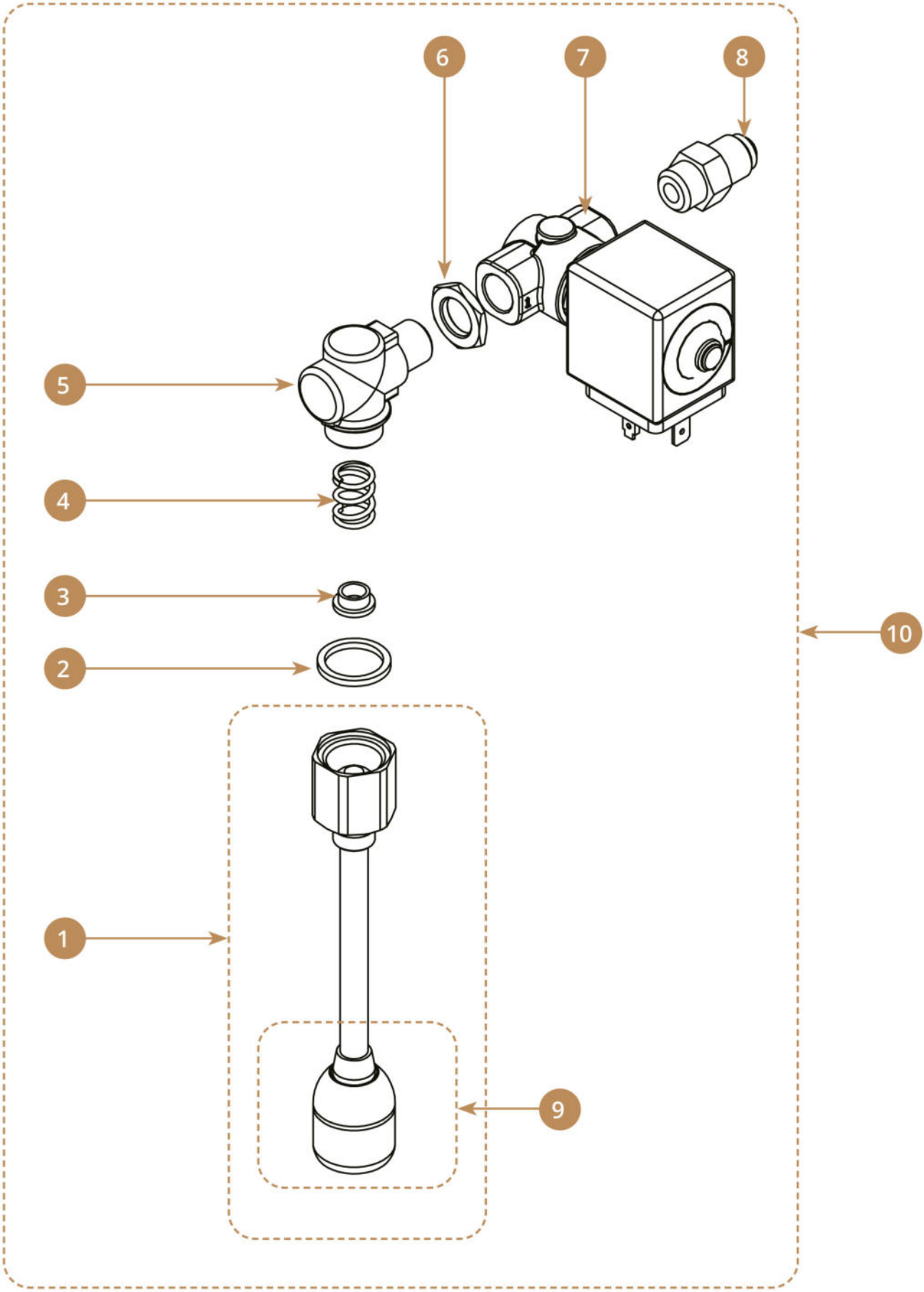
6
7
8
5
4
3
2
10
1
9

Pos.	Artikelbeschreibung	Description of item	Artikel Nr./Item No.
1	Düse z. Wasser, kpl.	Hozzle f. water, complete	030370080
2	Dichtung	Gasket	E050010080
3	Buchse	Socket	030370077
4	Feder	Spring	030370076
5	Adapter für Wasserleitung	Male adapter water pipe	auf Anfrage / on request
6	Mutter 1/4, hexagonal	Nut 1/4, hexagonal	E030100010
7	Magnetventil 2 Wege Wasserauslass	Solenoid valve 2-way water outlet	E060000164
8	Anschluss, 1/4 x 1/4 Zoll	Connection, 1/4 x 1/4"	030000510
9	Düse zum Wasserhahn	Aereator spout wand tap complete	auf Anfrage / on request
10	Wasserhahn mit Magnetventil	Water solenoid tap	E015200110

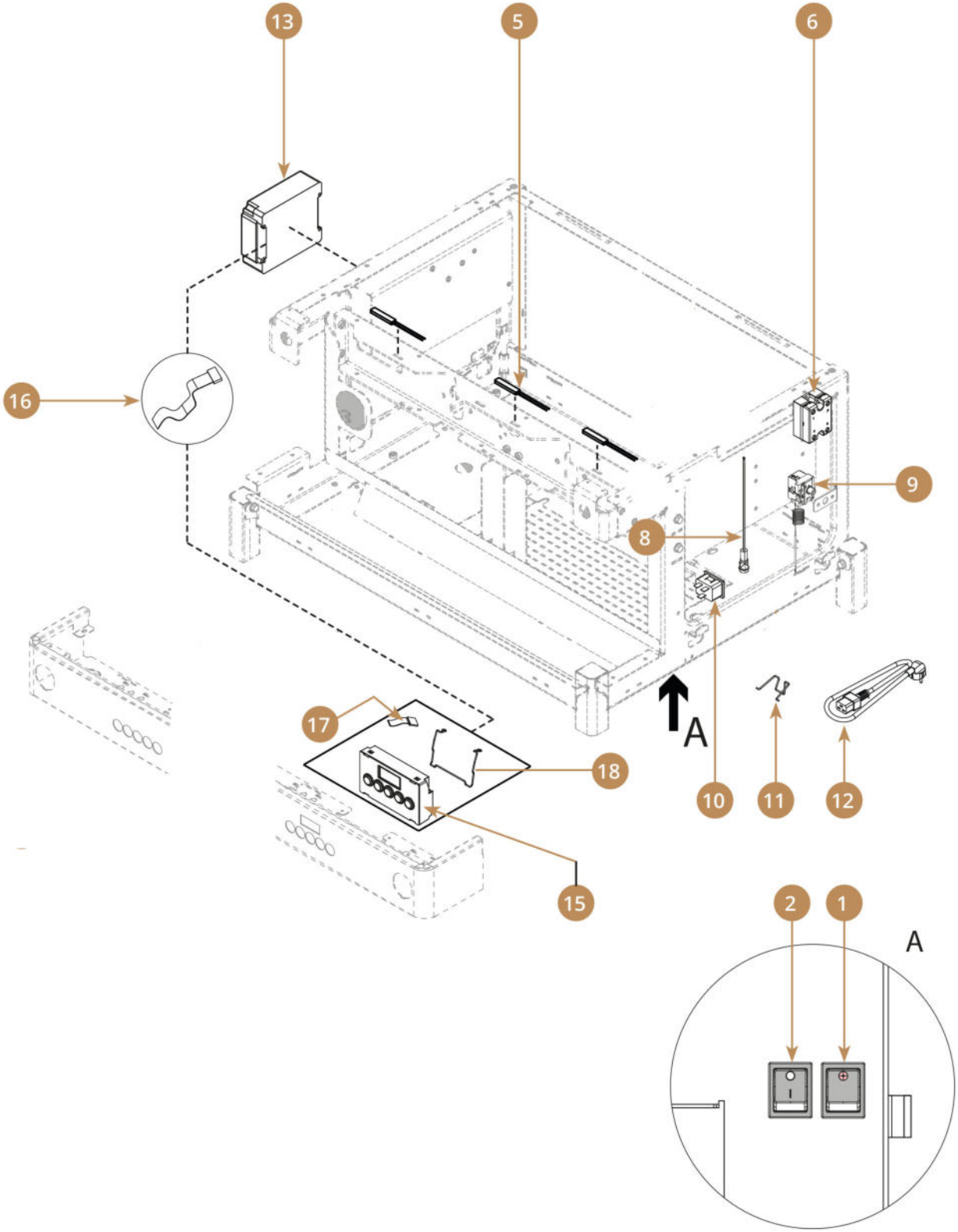
13
5
6
16
9
8
A
17
18
10
11
12
15
2
1
A

Pos.	Artikelbeschreibung	Description of item	Artikel Nr./Item No.
1	Schalter, rot	Switch, red	060900035
2	Schalter, schwarz	Switch, black	060900043
5	Modul 3 Leds 12V	Module 3 leds 12V + connector	auf Anfrage / on request
6	Relais 4-32 V	Relay 4-32 V	060800101
8	Kontrolllampe	Indicator light	060901001
9	Sicherheitsthermostat 1-polig	Thermal cut-out 1 pole	E060700000
10	Steckdose	Plug	auf Anfrage / on request
11	Feder	Socket lock spring	auf Anfrage / on request
12	Anschlusskabel	Power cord	auf Anfrage / on request
13	Hauptplatine	Switchboard	E060100407
15	Tastenfeld	Keypad	E060101502
16	Flachkabel	Touch pad wire	E060100038
16	Flachkabel	Touch pad wire	E060100039
17	Flachkabel Stift	Flat wire pin	E060100260
18	Tastaturbefestigungsfeder	Keypad fixing spring	E055020020

1

4

2

5

3

Pos.	Artikelbeschreibung	Description of item	Artikel Nr./Item No.
1	Siebträger Coffeeline 710	Portafilter Coffeeline 710	190234
2	Siebträger Coffeeline 1420	Portafilter Coffeeline 1420	190235
3	Siebträger Coffeeline 2100	Portafilter Coffeeline 2100	190236
4	Kaffeeresteschublade S285	Coffee grounds drawer S285	190233
5	Tamper 57	Tamper aluminium	190179