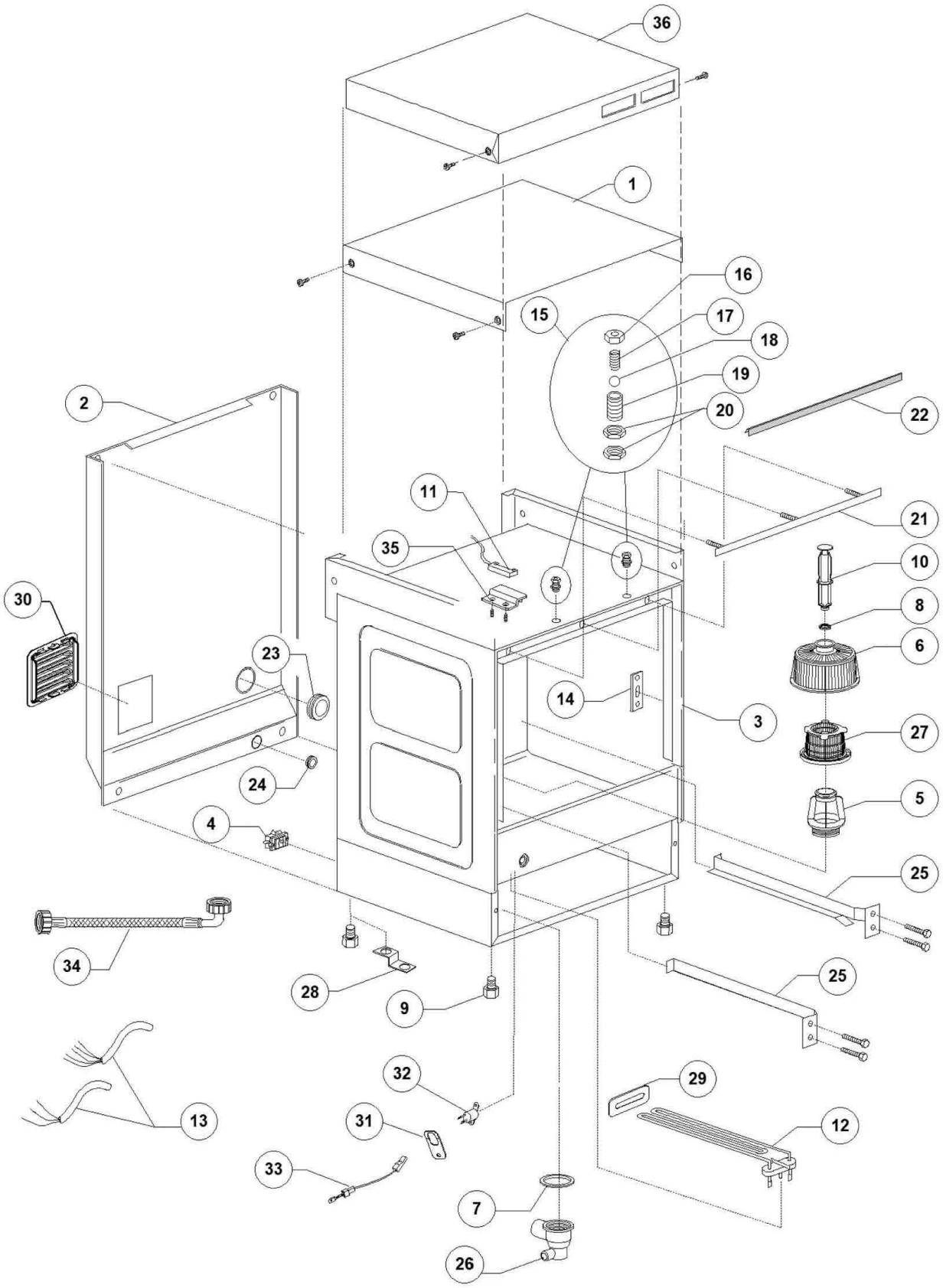

Bartscher	Spülmaschine US C500 LPWR Artikel-Nr.: 110532	Explosionszeichnung Datum 10.05.2023	Seite01/30

Pos.	Artikelbeschreibung	Description of item	Artikel Nr./Item No.
1	Abdeckung oben	Top cover	0500904
2	Rückwand	Back panel	0500909
3	Gehäuse	Housing	E0500900A
4	Anschlussklemme m. Schraube	Terminal clamp w. screw	015065A
5	Halterung f. Ansaugsieb	Holder f. suction sieve	0500607
6	Saugfilter	Suction filter	0500616
7	O-Ring 95 x 75 x 3 mm	O-ring 95 x 75 x 3 mm	080208
8	O-Ring z. Überlaufrohr	O-ring f. overflow pipe	043553
9	Fuß	Base	010851
10	Überlaufrohr	Overflow pipe	0500618
12	Heizkörper 2700 W, 240 V	Heating element 2700 W, 240 V	0150047
13	Kabel, 3 x 2,5 x 2500 mm	Cable, 3 x 2,5 x 2500 mm	010713
14	Türanschlag	Door stop	0150401
15	Schnappverschluss komplett	Snap fit complete	010775
21	Halter f. Dichtung	Bracket f. door gasket	0150921
22	Dichtung f. Tür	Door gasket	013605
23	Kabelführung, D 40 mm	Cable guide, D 40 mm	048001
24	Kabelführung, D 13 mm	Cable guide, D 13 mm	048002
25	Schiene rechts/links	Rail right/left	0500902
26	Pumpensumpf	Pump pit	0500606
27	Ansaugsieb, innen	Suction sieve, internal	0500600
29	Halterung z. Heizkörper	Heater handle	E0250043
30	Lüftergitter	Fan grill	E025046
31	Halterung	Bracket	E015552A
32	Sicherheitsthermostat z. Tank	Safety thermostat for container	E015552B
33	Verkabelung	Wiring	E0609518
34	Rohr	Pipe	E010900001
35	Halterung	Support plate	E0500982

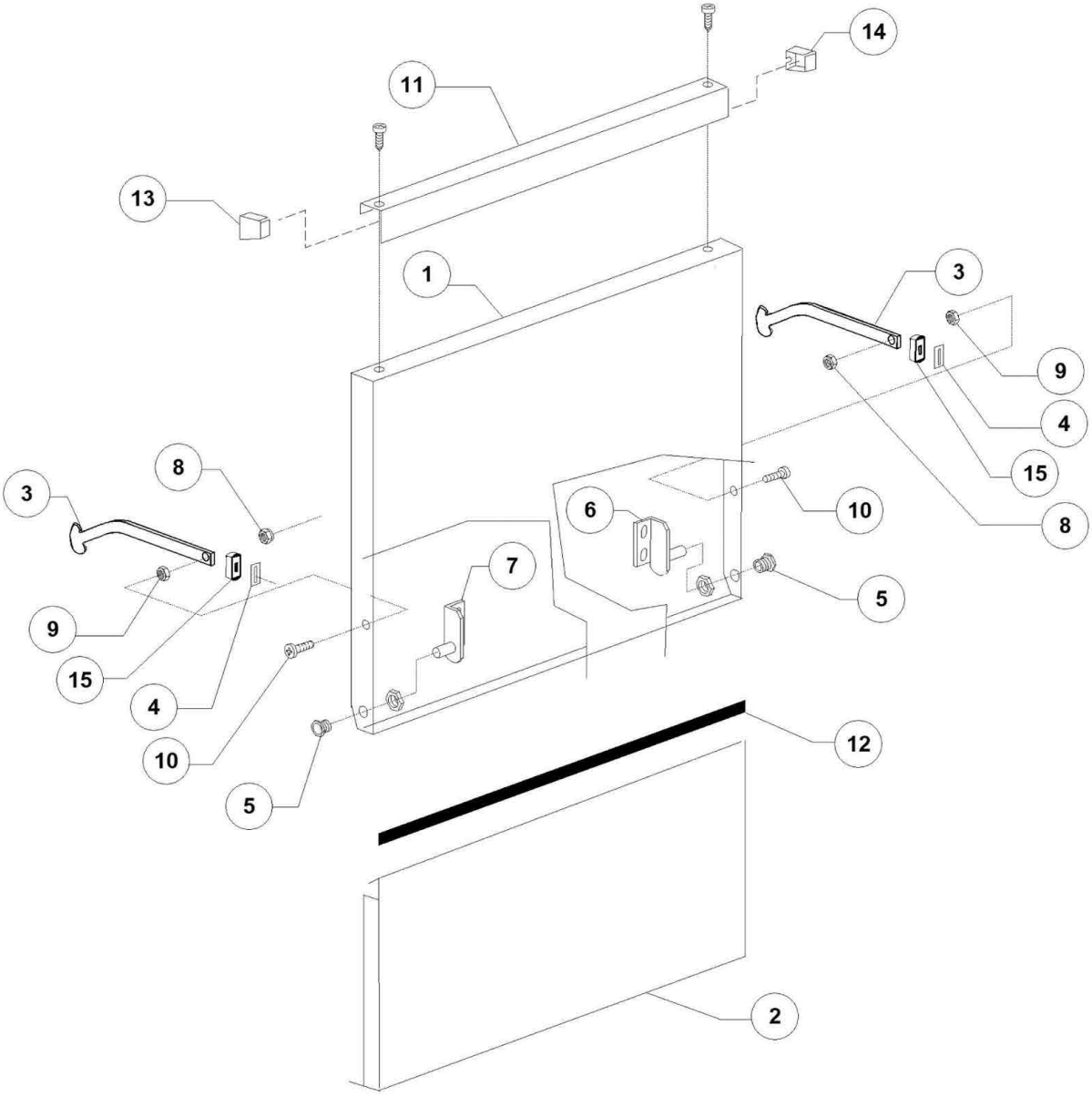
14
11
13
1
3
9
4
15
8
10
6
7
5
12
2

Pos.	Artikelbeschreibung	Description of item	Artikel Nr./Item No.
1	Tür m. Griff u. Spritzschutz	Door w. handle a. splash guard	05009431
3	Türstange links/rechts	Door bar left/right	0150221
4	Dichtung z. Türführungsstange	Seal f. door rod	0135222
5	Gegenstück z. Scharnier	Counterpiece of hinge	011835A
6	Scharnier rechts	Hinge right	0150210
7	Scharnier links	Hinge left	0150211
8	Mutter M6, selbstsichernd	Nut M6, self-locking	0011721
9	Mutter M6, Edelstahl	Nut M6, stainless steel	0011706
10	Schraube, Edelstahl, M6 x 16	Screw, stainlees steel, M6 x 16	011111
11	Türgriff	Door handle	0500118
12	Dichtung	Sealing	E015750

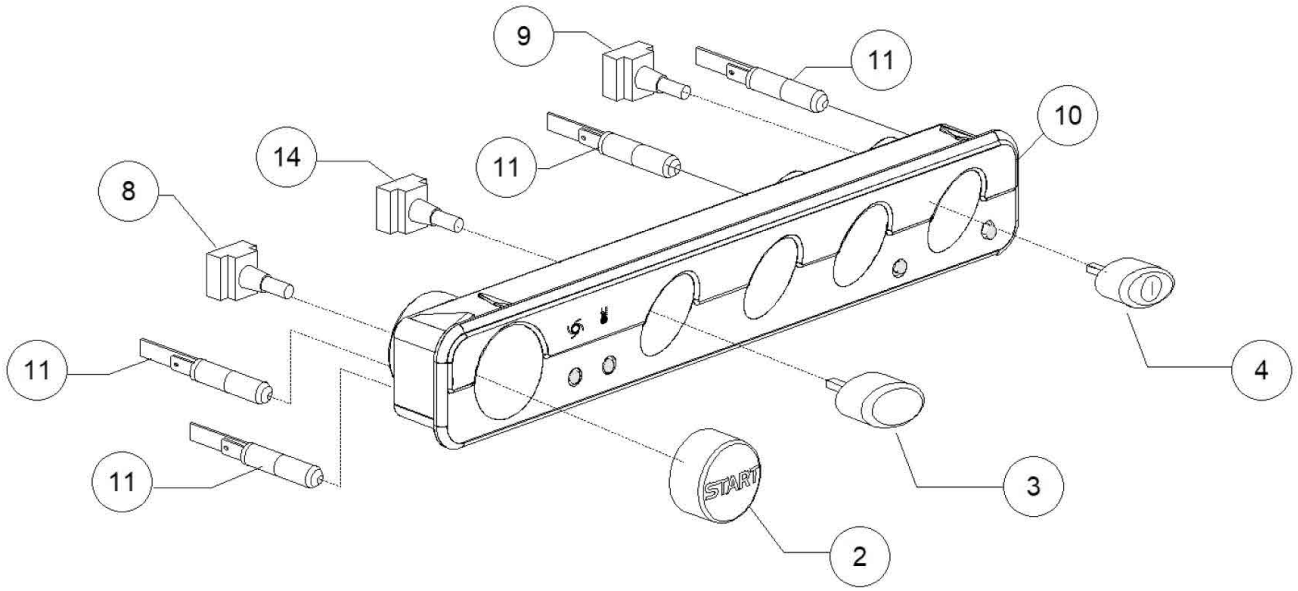
9
11
10
14
11
8
11
4
11
3
START
2

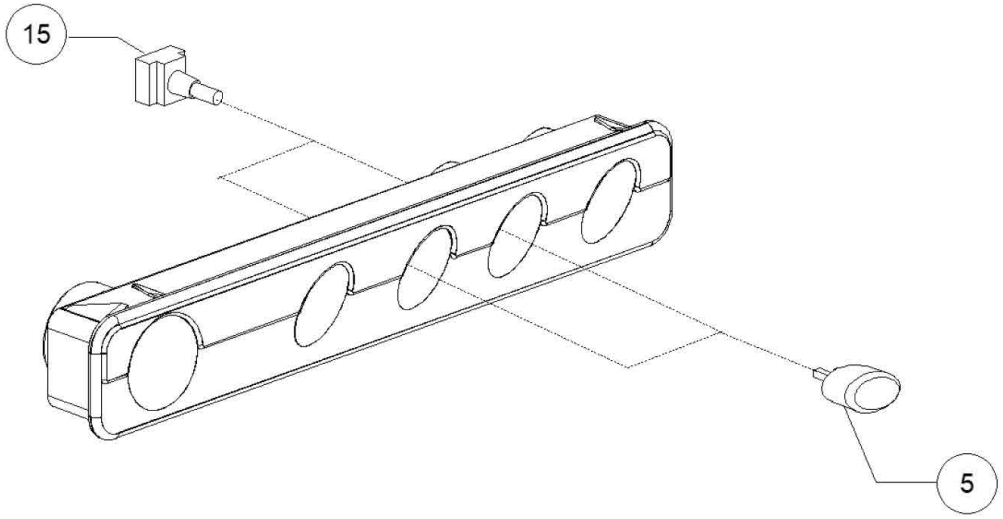
15
5

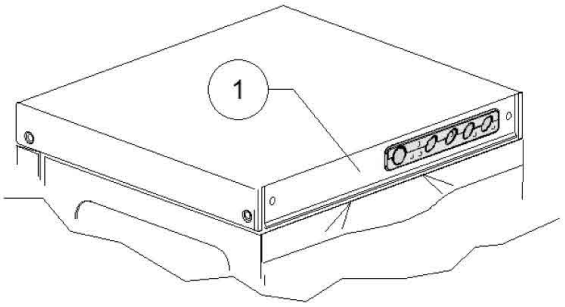
1

Pos.	Artikelbeschreibung	Description of item	Artikel Nr./Item No.
1	Bedienblende	Panel cover	E0500953
2	Startknopf	Start button	E089847
3	Taste	Button	E089842
4	Taste (An/Aus)	Button (on/off)	E089840
5	Taste (Laugenpumpe)	Button (drain pump)	E089843
5	Taste Reinigung	Button purification	E089845
8	Taster, 1-polig, 16 A	Switch, 1-pole, 16 A	015813
9	Schalter 16 A, Ein-Aus	Switch 16 A, on-off	015812
10	Tastenblende	Button panel	E089362
11	Kontrolllampe, 220 V	Indicator light, 220 V	015826
14	Schalter 16 A, Ein-Aus	Switch 16 A, on-off	015812
15	Taster, 2-polig, 16 A	Switch, 2-pole, 16 A	015800
15	Taster, 1-polig, 16 A	Switch, 1-pole, 16 A	015813

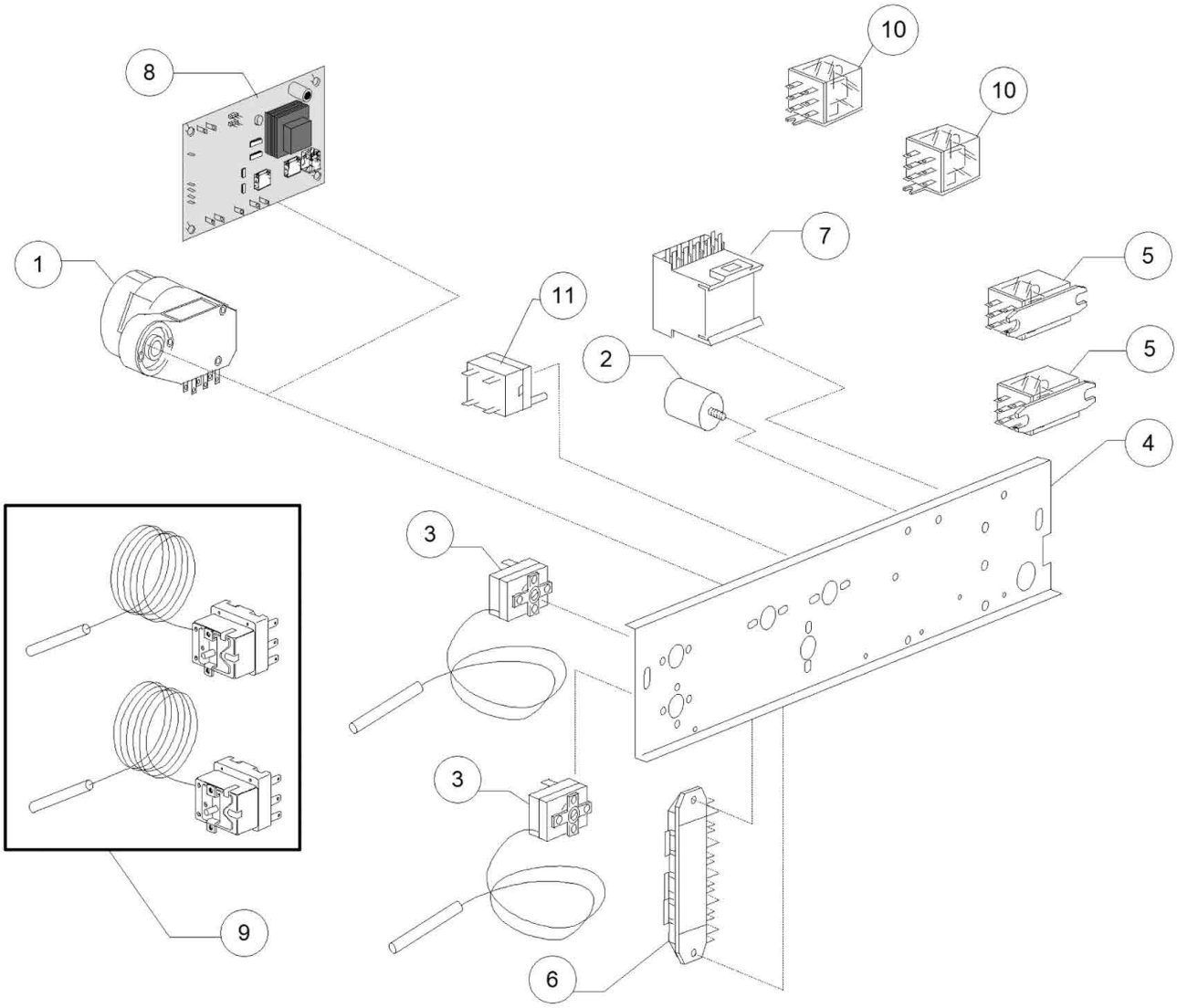
10
10
8
7
5
1
11
5
2
4
3
3
9
6

Pos.	Artikelbeschreibung	Description of item	Artikel Nr./Item No.
2	Entstörfilter 0,47 mF	Noise filter 0,47 mF	015149
3	Thermostat 0 - 90° C	Thermostat 0 - 90° C	0107071
4	Befestigungsplatte	Mounting plate	0500910
5	Relais, 2-polig, 16 A	Relay, 2-pole, 16 A	015620
6	Anschlussklemme, 6-polig	Terminal clamp, 6-pole	0A036206
7	Schütz, 230 V, 50/60 Hz, 4C	Contactor, 230 V, 50/60 Hz, 4C	015086
8	Elektronik	Electronic	050553

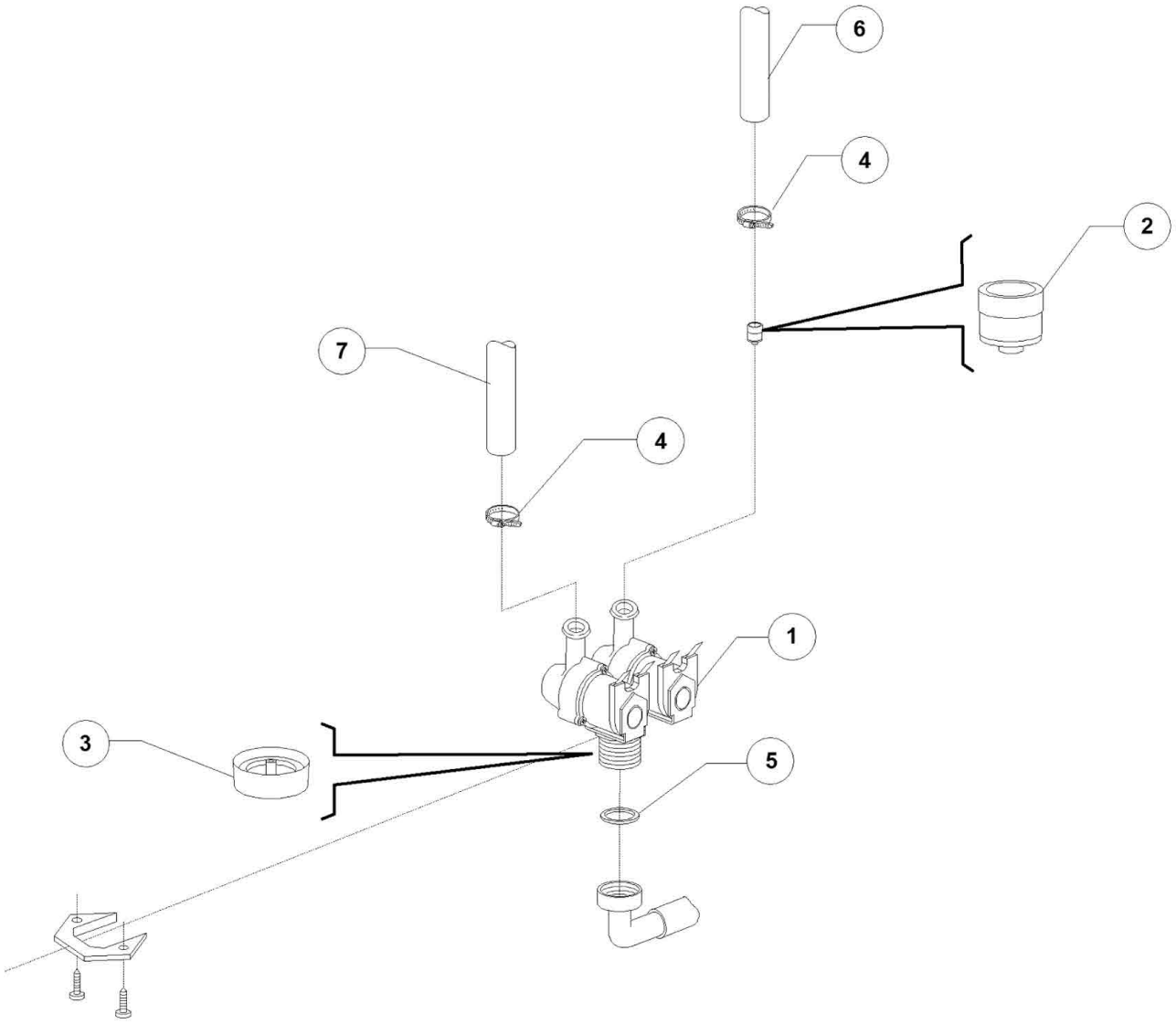
6
4
2
7
4
1
3
5

Pos.	Artikelbeschreibung	Description of item	Artikel Nr./Item No.
1	Magnetventil, 2-fach, 230 V	Magnetic valve, double, 230 V	017696
2	Drossel im Magnetventil (grün)	Reduction for magnetic valve	015115
3	Gehäuse z. Rücksaugverhinderer	Housing f. backflow preventer	0152860
4	Schelle 12/22	Clamp 12/22	011807
5	Dichtungsring 3/4 Zoll	Sealing ring 3/4"	013307
6	Schlauch, Gummi 9,5 mm	Hose, rubber 9,5 mm	014506
6	Schlauch, Gummi, BPDM	Hose, rubber, BPDM	02907351
7	Schlauch, Gummi, BPDM	Hose, rubber, BPDM	02907351
7	Schlauch, Gummi 9,5 mm	Hose, rubber 9,5 mm	014506

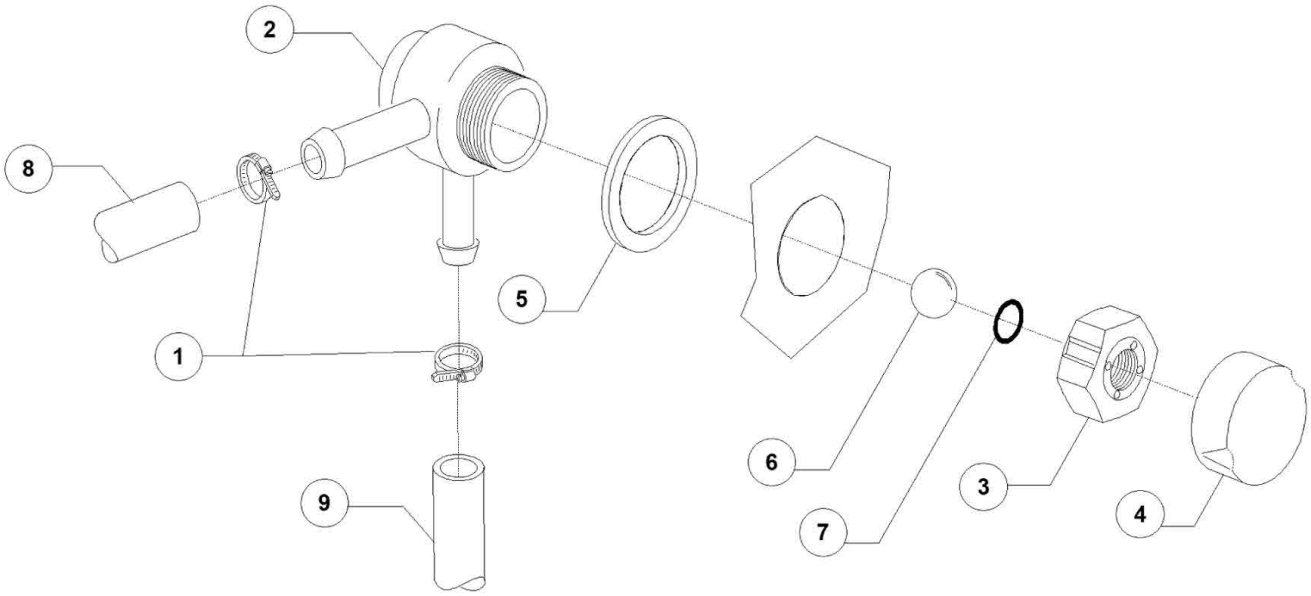
2
8
5
1
6
3
4
9
7

Pos.	Artikelbeschreibung	Description of item	Artikel Nr./Item No.
1	Schelle 12/22	Clamp 12/22	011807
2	Gehäuse z. Rücksaugverhinderer	Housing f. backflow preventer	015280
3	Mutter z. Rücksaugverhinderer	Nut f. backflow preventer	015281
4	Abdeckkappe	Cover cap	015282
5	Dichtung	Sealing	015283
6	Kugel z. Ventil	Valve ball	015284
7	Dichtung	Sealing	015285
8	Schlauch, Gummi 9,5 mm	Hose, rubber 9,5 mm	014506
8	Schlauch, Gummi, BPDM	Hose, rubber, BPDM	02907351
9	Schlauch, Gummi 9,5 mm	Hose, rubber 9,5 mm	014506
9	Schlauch, Gummi, BPDM	Hose, rubber, BPDM	02907351

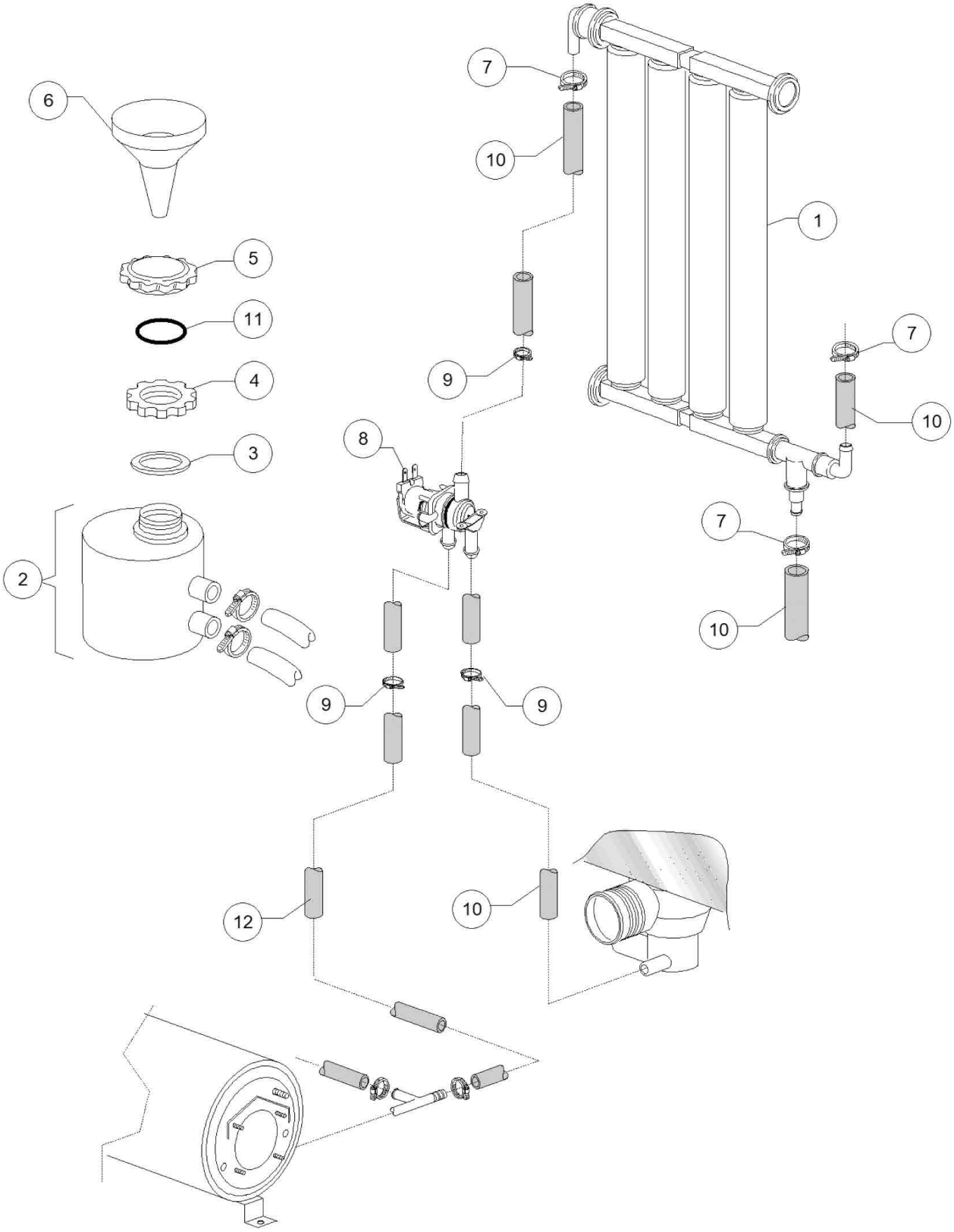
6
7
10
1
5
11
4
3
9
8
7
10
2
7
10
9
9
12
10

Pos.	Artikelbeschreibung	Description of item	Artikel Nr./Item No.
1	Wasserenthärter	Water softener	016066
2	Salzbehälter	Salt container	016065
3	O-Ring	O-Ring	E016067B
4	Gewindering f. Salzbehälter	Threated ring f. salt container	0429011
5	Kappe, Kunststoff	Cap, plastic	016067D
6	Trichter z. Salzbehälter	Funnel f. salt container	048035
7	Schelle 12/22	Clamp 12/22	011807
8	Magnetventil, 2-Wege	Magnetic valve, 2-ways	015213
9	Schelle 430 10/17	Clamp 430 10/17	011800
10	Schlauch, Gummi 9,5 mm	Hose, rubber 9,5 mm	014506
11	O-Ring	O-Ring	E016067A
12	Schlauch, Gummi, BPDM	Hose, rubber, BPDM	02907351

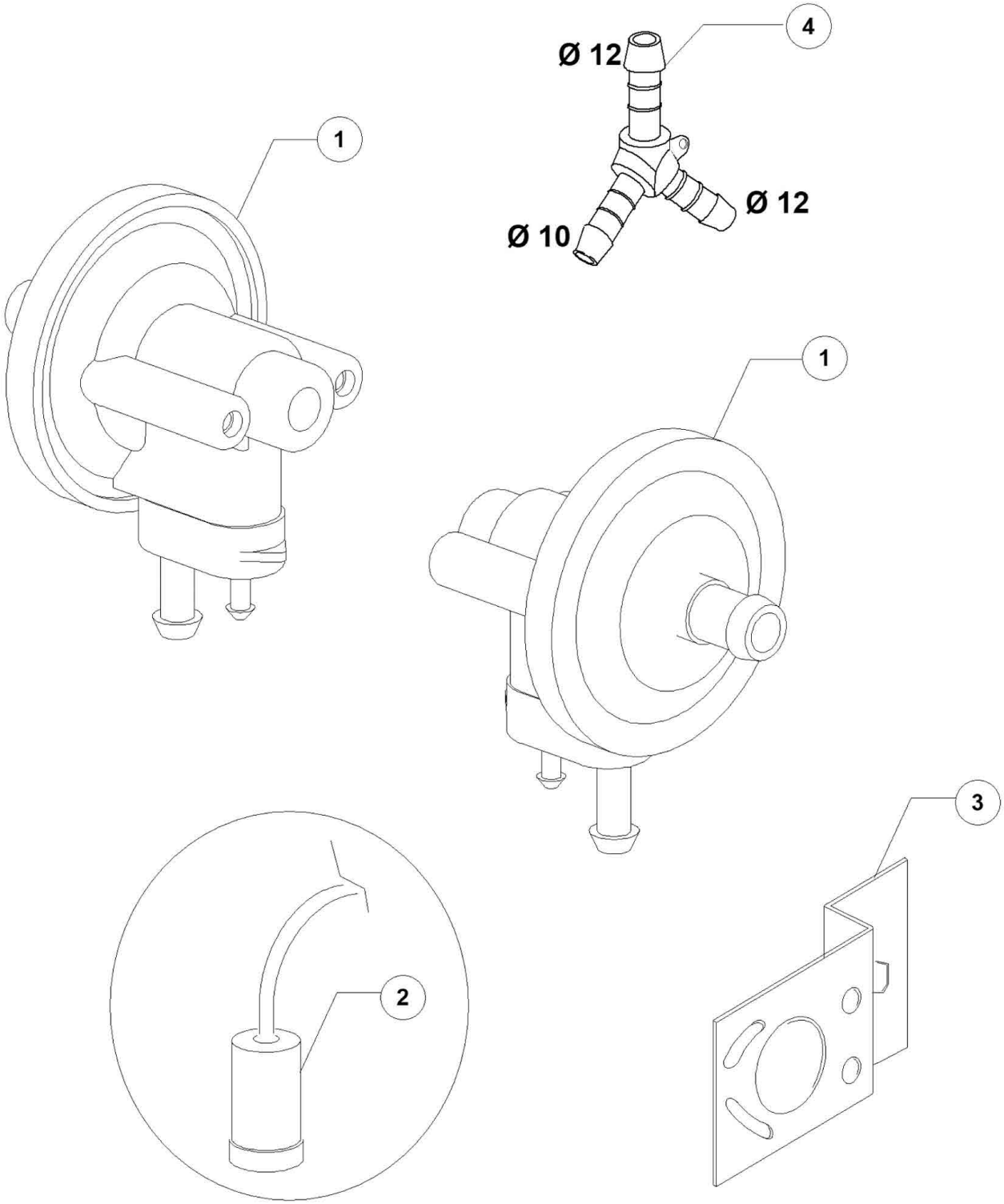
4
Ø 12
Ø 12
Ø 10
1
1
3
2

Pos.	Artikelbeschreibung	Description of item	Artikel Nr./Item No.
1	Klarspülmitteldosierpumpe, GERMAC	Pump dos. shiner, GERMAC	E010799G
2	Filter	Filter	048039

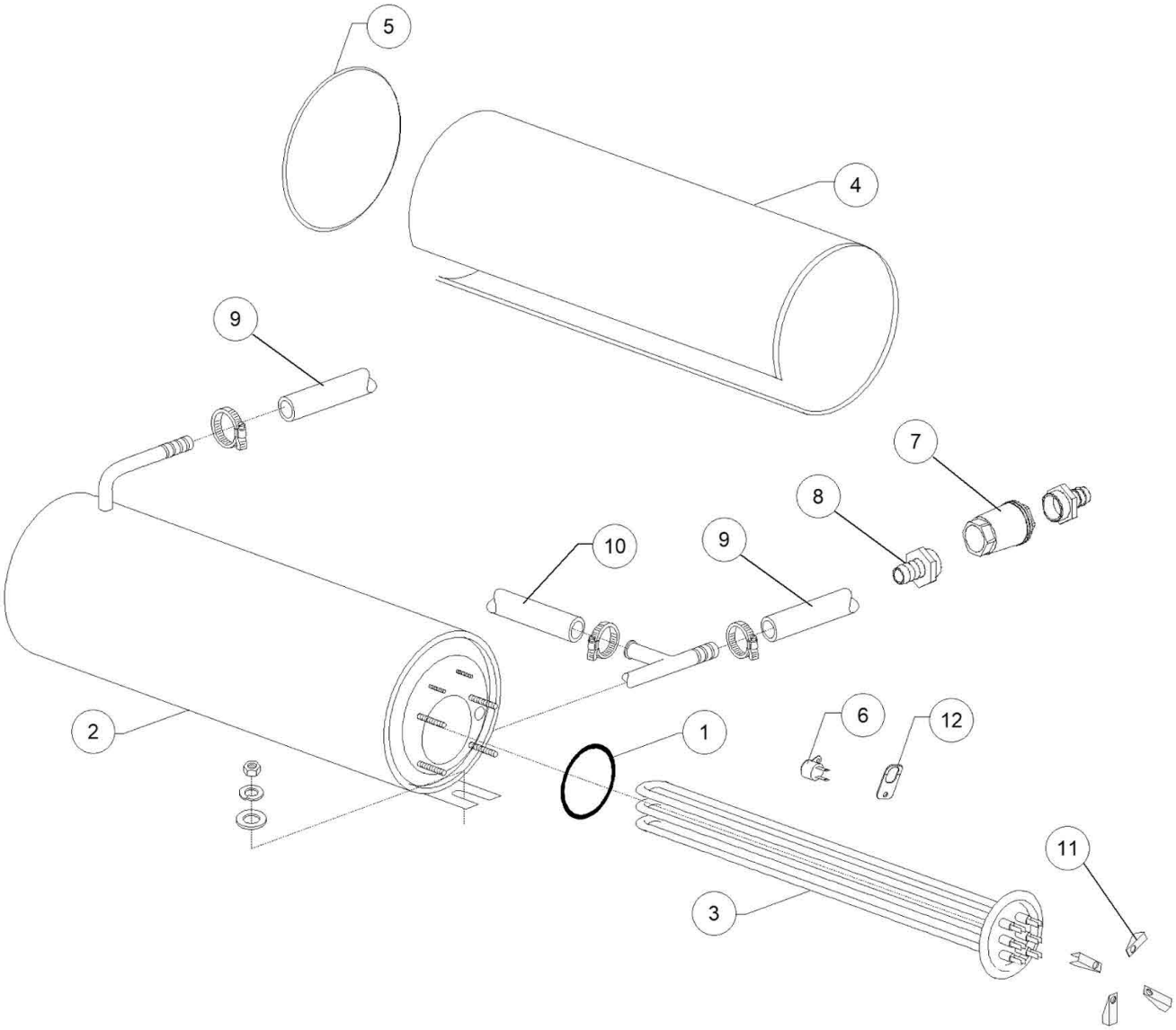
5
4
9
7
8
10
9
2
1
6
12
11
3

Pos.	Artikelbeschreibung	Description of item	Artikel Nr./Item No.
1	O-Ring z. Boilerheizung	O-ring f. boiler heater	041842
2	Boiler, standard	Boiler, standard	0150905
3	Heizkörper z. Boiler, 3000 W, 400 V	Heating element f.boiler,3000W,400V	015046
4	Isolierung	Insulation	015066
5	Endstück D 160 mm	End piece D 160 mm	015205
6	Sicherheitsthermostat	Klixon safty thermostat	E015550A
9	Schlauch, Gummi, BPDM	Hose, rubber, BPDM	02907351
10	Schlauch, Gummi 8mm	Hose, rubber 8 mm	010200293
11	Klemme klein	Small clamp	E016045
12	Halterung	Bracket	E015552A

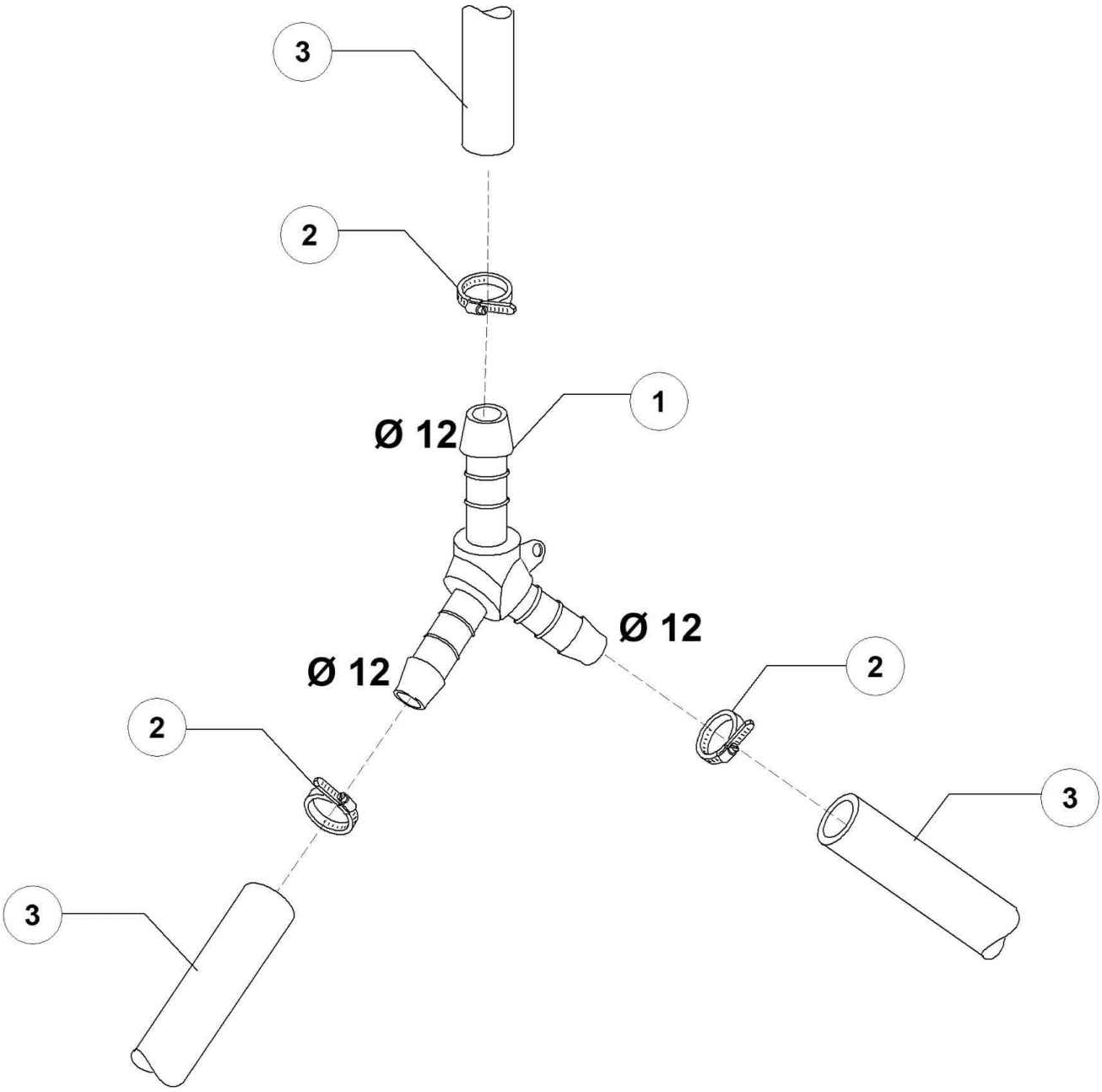
3
2
1
Ø 12
Ø 12
Ø 12
2
2
3
3

Pos.	Artikelbeschreibung	Description of item	Artikel Nr./Item No.
1	Y-Stück, D 12 mm	Y-piece, D 12 mm	0540091
2	Schelle 12/22	Clamp 12/22	011807
3	Schlauch, Gummi, BPDM	Hose, rubber, BPDM	02907351

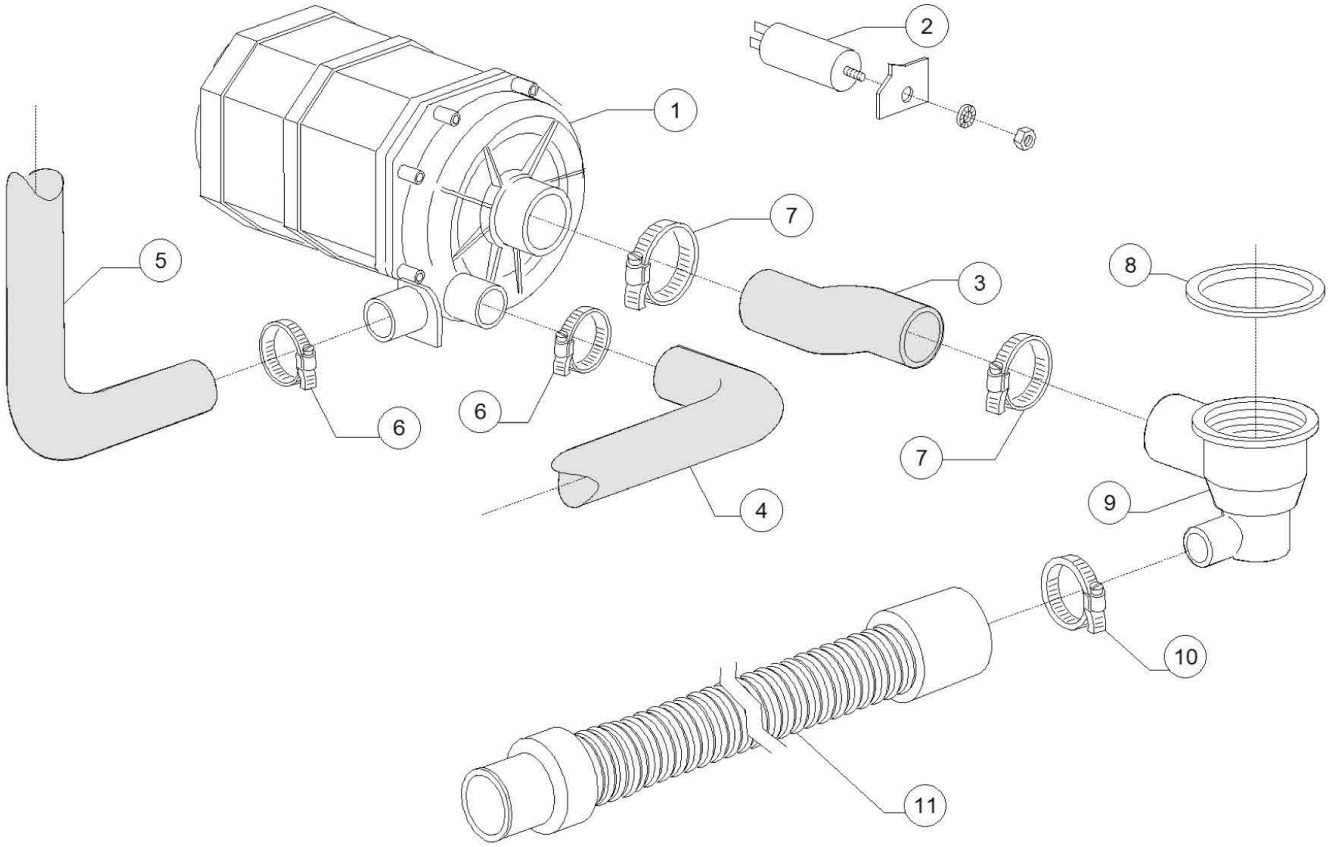
1
2
3
4
5
6
6
7
7
8
9
10
11

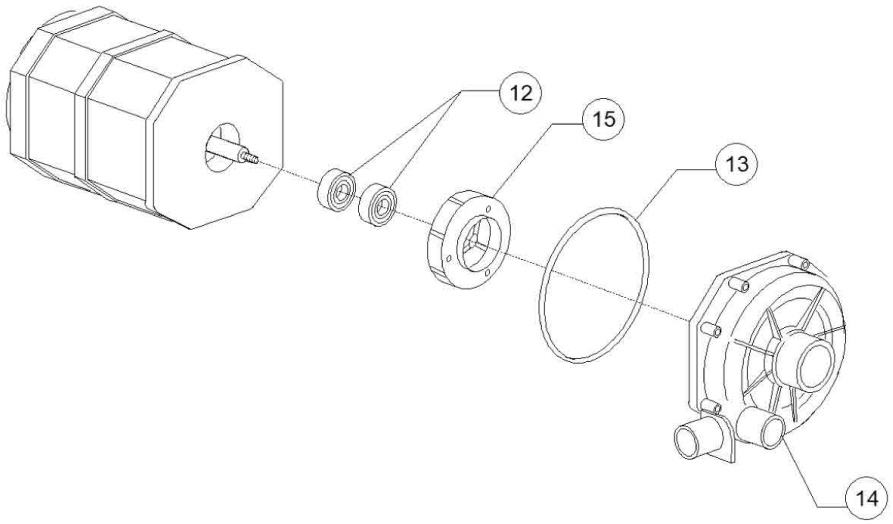
12
15
13
14

Pos.	Artikelbeschreibung	Description of item	Artikel Nr./Item No.
1	Spülpumpe, Olympia T 7	Wash pump, Olympia T 7	0150914
2	Kondensator 12,5 uF	Condenser 12,5 uF	015081
3	Saugschlauch	Suction hose	E025032A
4	Druckschlauch unten	Pressure hose bottom	0150049
5	Druckschlauch oben	Pressure hose top	E0150048A
6	Schelle 25/40	Clamp 25/40	011806
7	Schelle 50/70	Clamp 50/70	011824
8	O-Ring 95 x 75 x 3 mm	O-ring 95 x 75 x 3 mm	080208
9	Pumpensumpf	Pump pit	0500606
10	Schelle 12/22	Clamp 12/22	011807
11	Schlauch	Pipe	010727
12	Gleitringdichtung, D 15 mm	Rotating seal, D 15 mm	021188
13	Dichtung z. Pumpengehäuse	Gasket f. pump housing	07130
14	Gehäuse f. Pumpe	Housing f. pump	016182
15	Pumpenflügel	Pump rotor	015079F

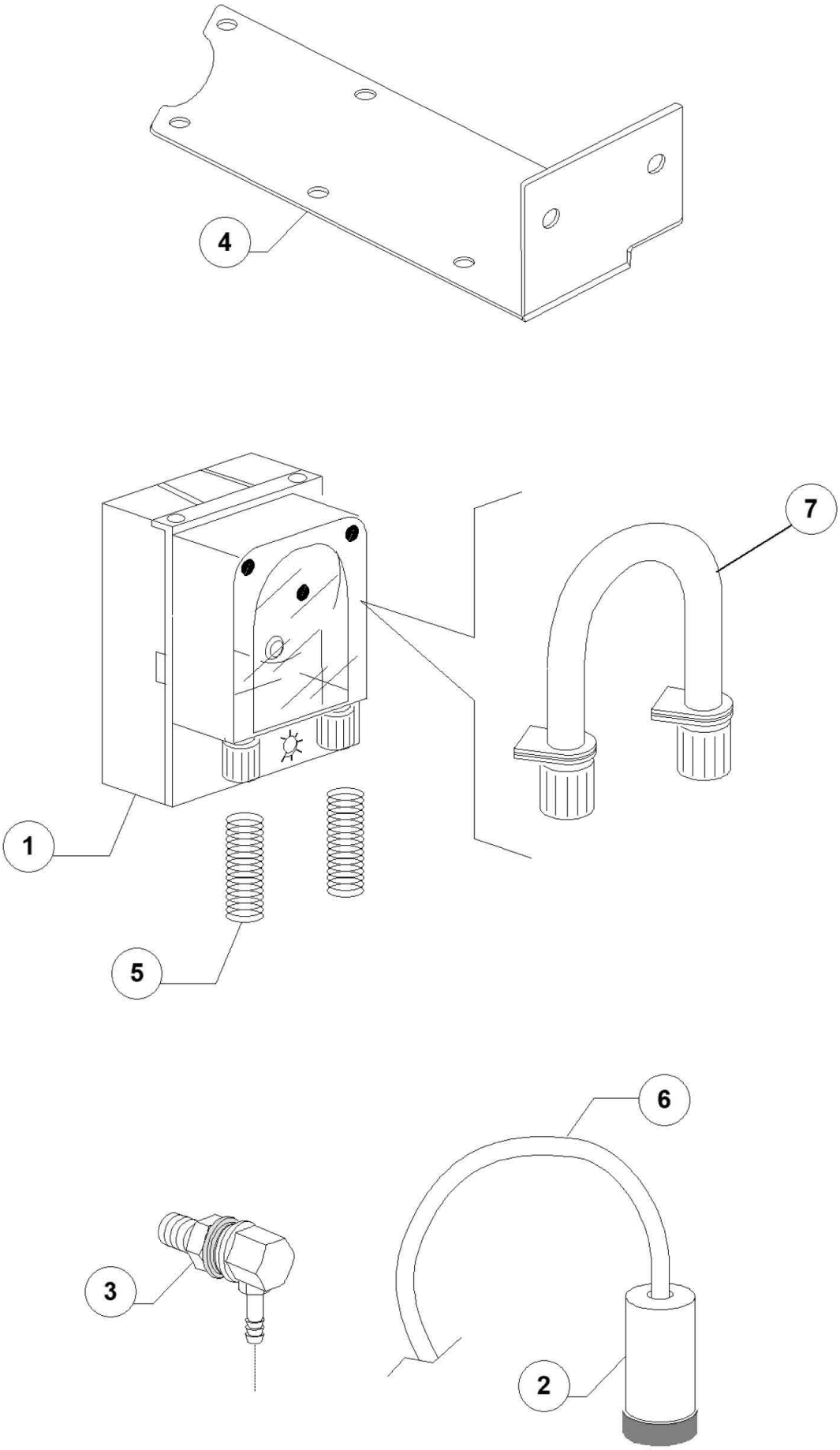
4
7
1
5
6
3
2

Pos.	Artikelbeschreibung	Description of item	Artikel Nr./Item No.
1	Spülmitteldosierpumpe NBR 3, SEKO	Detergent dosing pump NBR 3, SEKO	0015985
2	Filter	Filter	048039
3	Einspritzdüse, Edelstahl	Injection nozzle, stainless steel	015123
4	Halterung	Holder	E0500166
5	Druckfeder	Pressure spring	E010763
6	Schlauch 4 x 6, transparent 1St. = 1m	Hose 4 x 6, transparent	0143194
7	Schlauch, Reinigerdosierung GERMAC	Hose, detergent dispenser GERMAC	015108E
7	Walgschlauch Reinigerdosierpumpe 6x10	Pump hose	E09900090057
7	Schlauch, Reinigerdosierung SEKO 04/2013	Hose, detergent dispenser SEKO 04/2013	E015297
7	Schlauch, Reinigerdosierung TECNOPRO	Hose, detergent dispenser TECNOPRO	E015297T
7	Schlauch, Reinigerdosierung MICRODOS	Hose, detergent dispenser MICRODOS	E015985A

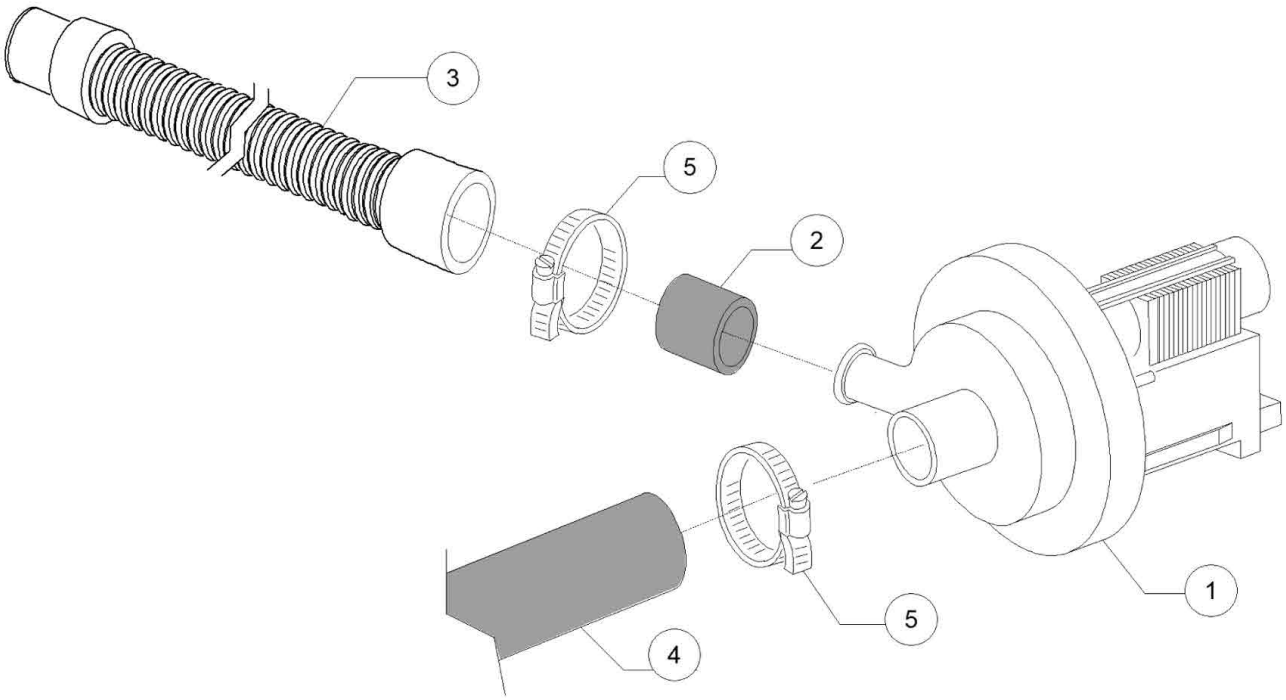
3
5
2
1
5
4

Pos.	Artikelbeschreibung	Description of item	Artikel Nr./Item No.
1	Laugenpumpe 220/240 V, 50 Hz	Drain pump 220/240 V, 50 Hz	015101
2	Druckschlauch	Pressure hose	015101D
3	Schlauch	Pipe	010727
4	Ansaugschlauch D 28 mm	Suction hose D 28 mm	0180440
5	Schelle 25/40	Clamp 25/40	011806

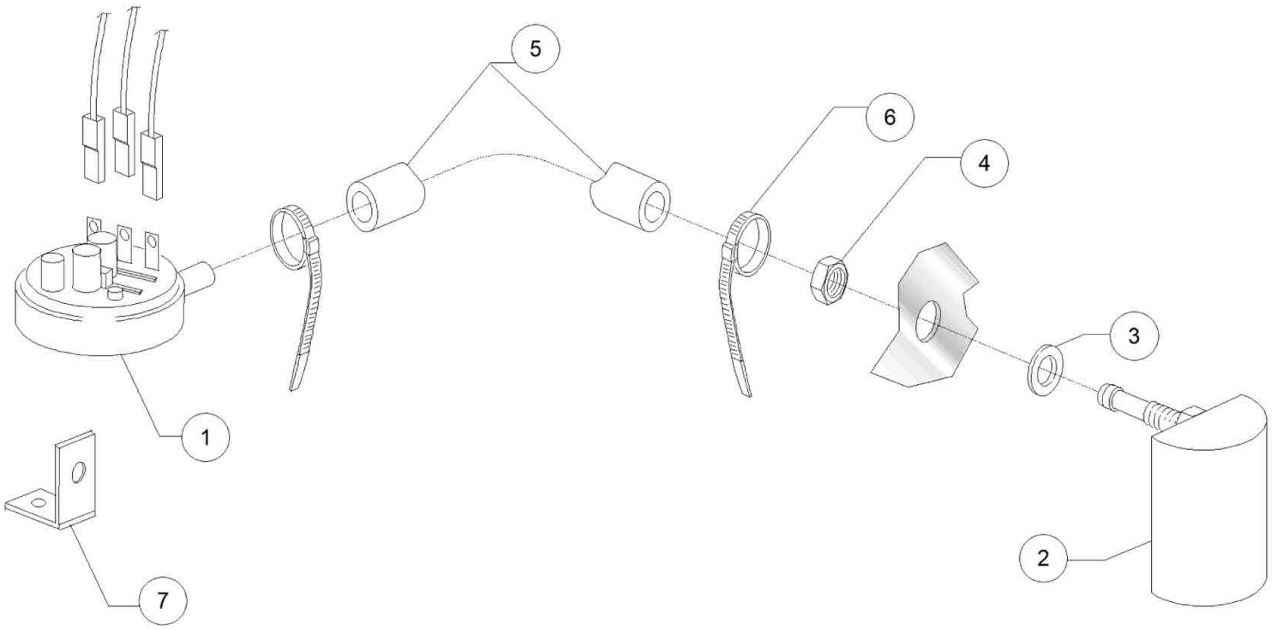
5
6
4
3
1
2
7

Pos.	Artikelbeschreibung	Description of item	Artikel Nr./Item No.
1	Pressostat, 47 - 27	Presostat 47 -27	E010706A
2	Luftfalle grau L75	Grey air trap assembly L75	0135911B
3	O-Ring, D 14 x 8 x 1,5 mm	O-ring, D 14 x 8 x 1,5 mm	013301
4	Mutter M8, Edelstahl	Nut M8, stainless steel	044142
5	Schlauch, Gummi, 4,5 x 9 EPDM	Hose, rubber, 4,5 x 9 EPDM	014508
6	Kabelbinder	Clamp 98x2,5 plastic	E010738
7	Halter	PRESSURE SWITCH SUPPORT	E0135314

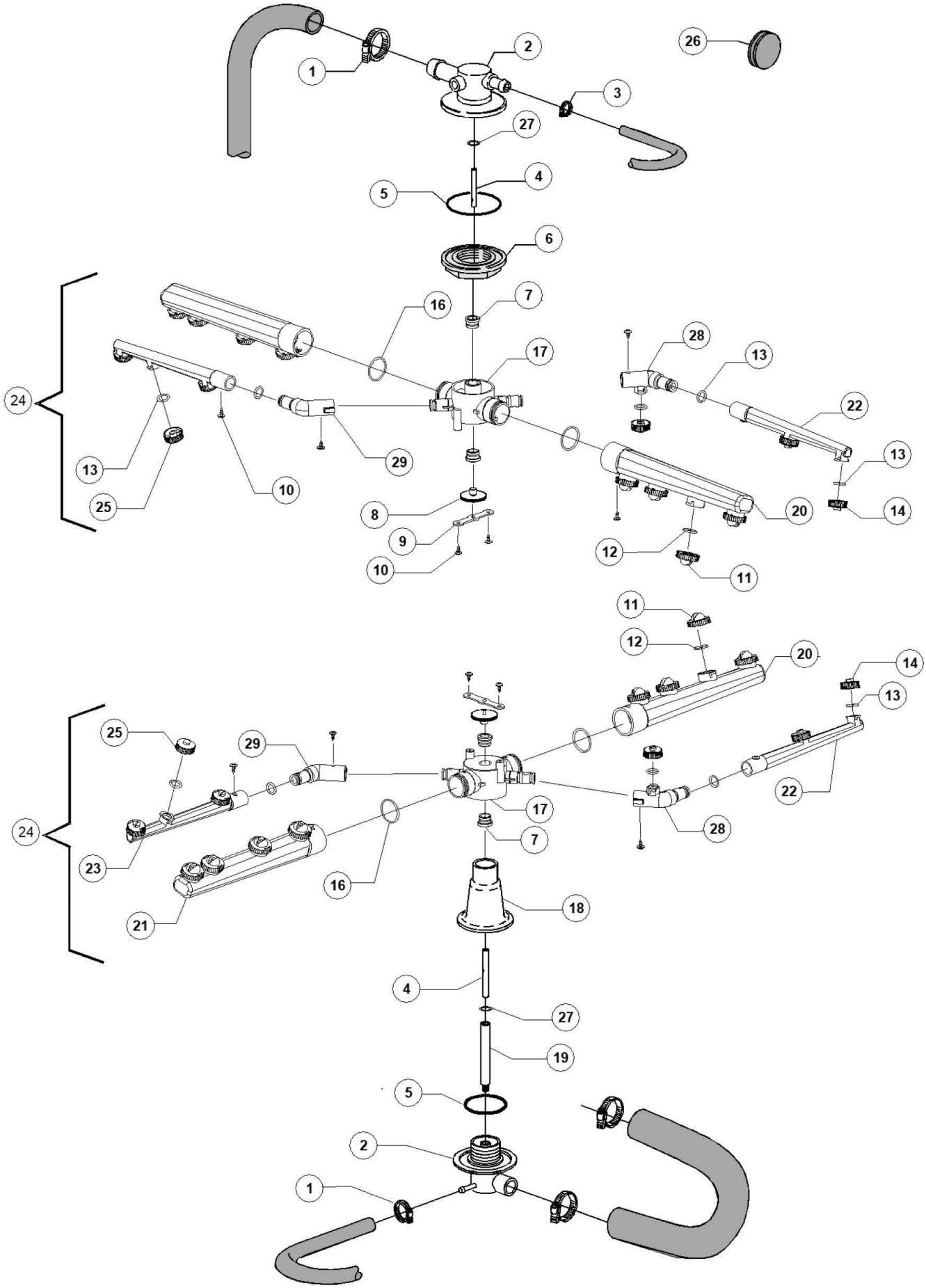
1
2
26
3
27
4
5
6
7
16
17
28
13
22
24
29
13
10
25
8
9
10
20
14
12
11
11
12
20
14
13
25
29
22
17
24
28
7
23
16
18
21
4
27
19
5
2
1

Pos.	Artikelbeschreibung	Description of item	Artikel Nr./Item No.
1	Schelle 25/40	Clamp 25/40	011806
2	Halterung	Holder	0500612
3	Schelle 12/22	Clamp 12/22	011807
4	Aufnahme z. Spülarm	Fixing for rins. arm	E0500167
5	O-Ring, 6225 OR 160 NBR	O-ring, 6225 OR 160 NBR	047005
6	Schraubring	Screw ring	0500623
7	Lagerbuchse	Bearing bush	047973
8	Schraube, Edelstahl	Bolt, stainless steel	E011101I
9	Unterlegscheibe	Flat washer	0010260
10	Ankerschraube, 4 x 10 TCB D 8	Anchor screw, 4 x 10 TCB D 8	0110040
11	Spüldüse m. O-Ring	Wash nozzle w. o-ring	010369
12	O-Ring, OR 2050 NBR	O-ring, OR 2050 NBR	046847
13	O-Ring, OR R6 NBR	O-ring, OR R6 NBR	045451
14	Nachspüldüse m. O-Ring	Rinse nozzle w. o-ring	010371
16	O-Ring, OR 2081	O-ring, OR 2081	0013025
17	Spülarmmittelteil	Mid. part washing arm	E0500760A
18	Spülarmfuß	Washing arm foot	E0500170
19	Welle, unten	Bottom shaft	E0500168
20	Spülarm links	Left wash arm	0500754
21	Spülarm rechts	Right wash arm	0500753
22	Nachspülarm rechts	Right rinse arm	0500751
23	Nachspülarm links	Left rinse arm	0500752
24	Spülarm, komplett	Washing arm, cpl.	E0500760
25	Verschlusskappe	Screw cap	027075
27	Verbindungsstück	Coupling element	E0500169
28	Winkelstück m. Düse	Angle element with nozzle	E0500760B
29	Winkelstück o. Düse	Angle element without nozzle	E0500760C