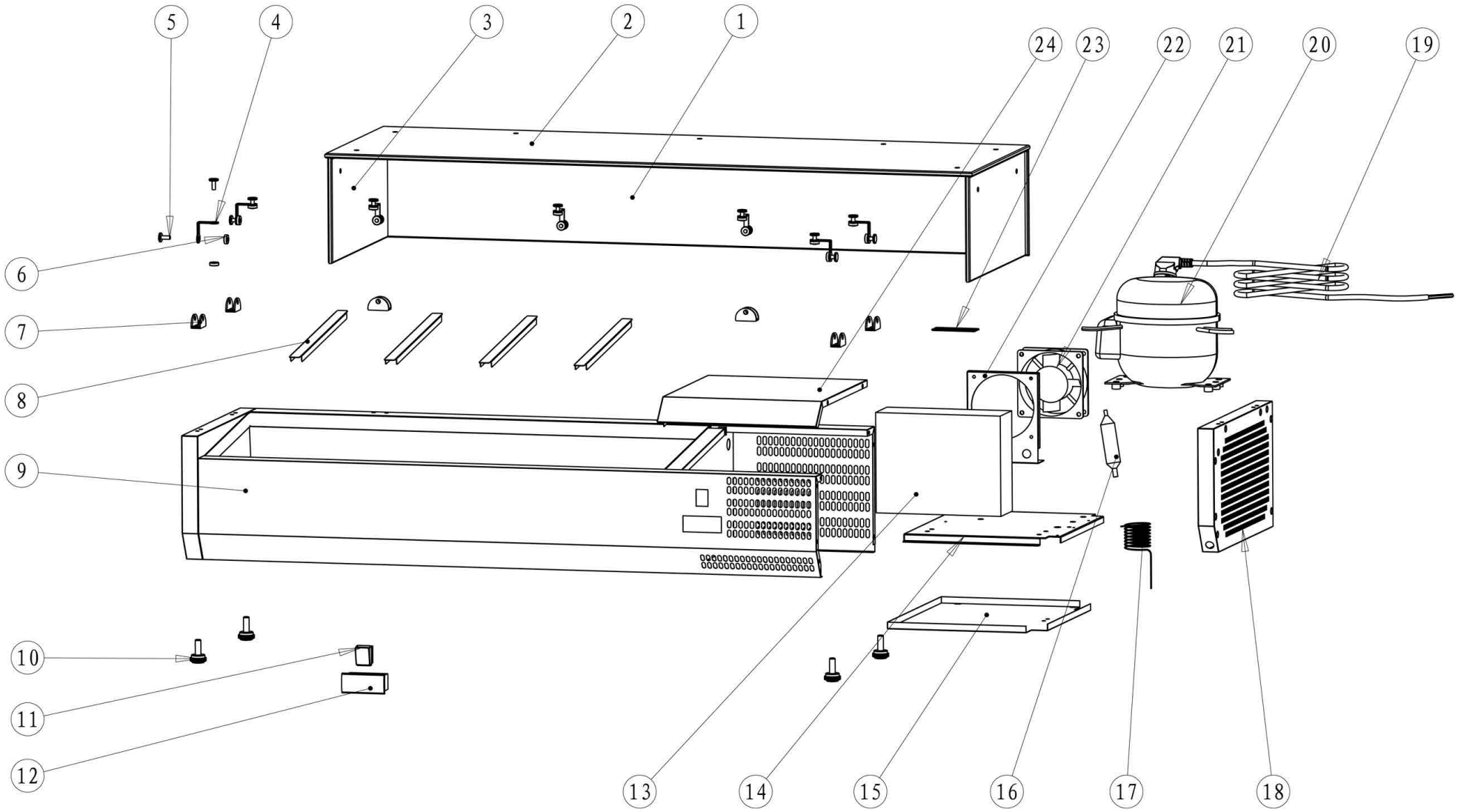

Bartscher	Kühlaufsatz GL3-2005 Artikel-Nr.: 200298	Explosionszeichnung Datum 30.06.2023	Seite 1/2

Pos.	Artikelbeschreibung	Description of item	Artikel Nr./Item No.
1+2+3	Glasabdeckung komplett	VRX Glass	E020201001028
8	Zwischensteg 246*20mm	Intermediate bar 246*20mm	E030204003012
12	Elektronikregler XR02CX-5N0C1	Electronic controller XR02CX-5N0C1	E040040110048
20	Kompressor FTA45L	Compressor-FTA45L	E040070171265