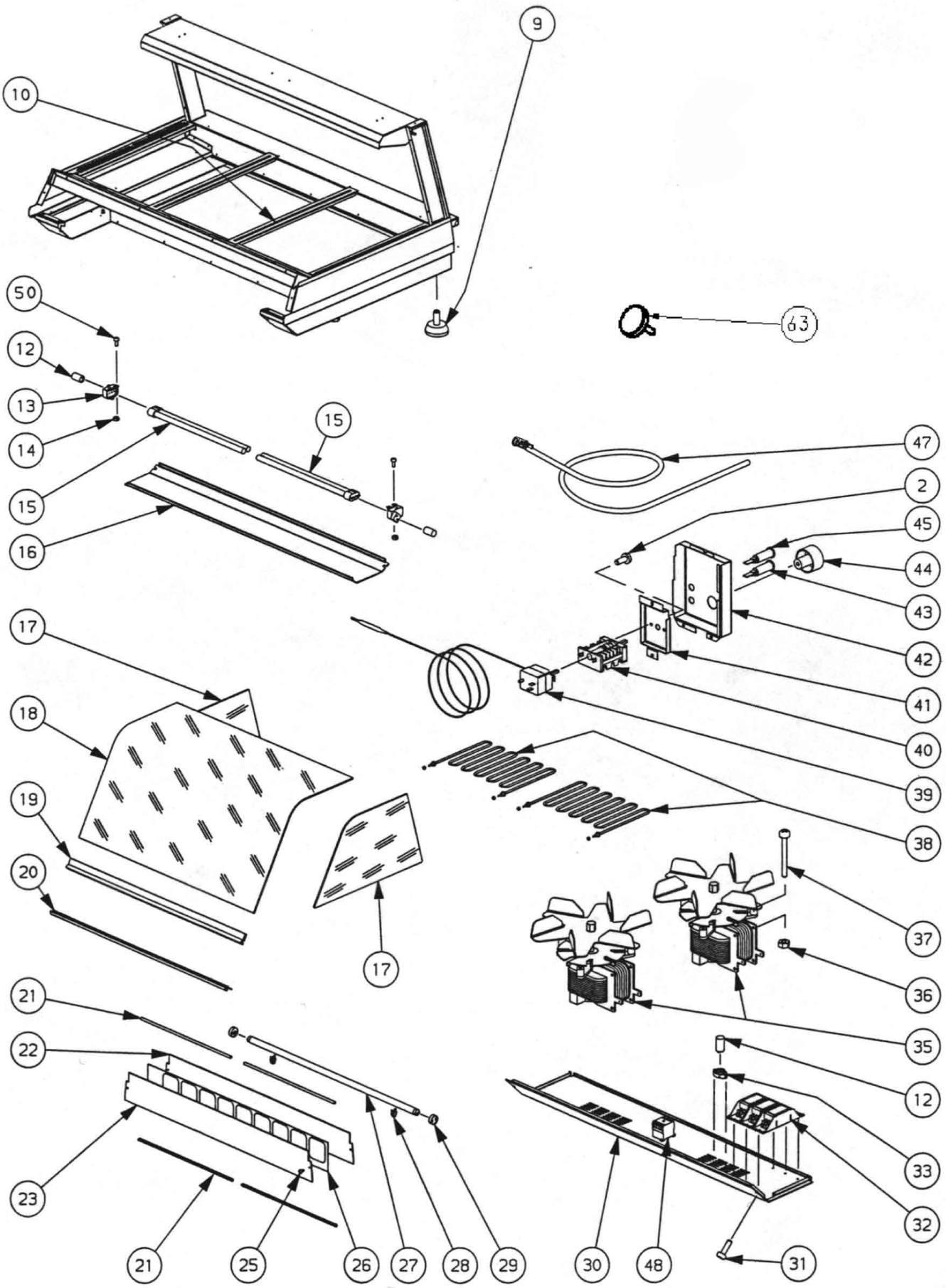

Bartscher	Heiße Theke GN3110-R Artikel-Nr.: 305068	Explosionszeichnung Datum 29.06.2023	Seite 1/4

Pos.	Artikelbeschreibung	Description of item	Artikel Nr./Item No.
8	Türscheibe	Door glass	E002CC0013
9	Fuß M10 x 25	Base M10 x 25	010CC0012
10	Querstrebe	crossbar	E01060030
12	Starter 4-65W	Starter 4-65W	E007110002
13	Lampenfassung Neon	Lamp socket neon	E007020017 *
13	Rohr LED T8 900mm 10W	LED tube T8 900 mm 10 W	E007020083 **
14	Mutter M4, Edelstahl	Nut M4, stainless steel	E03020009
15	Neonröhre oben 36 W	Upper neon tube (36 W)	023308 *
15	Led Lampe 18W	LED lamp 18W	E007020089 **
	Mammutklemme	Mammoth clamp	E007100019 **
16	Lampenabdeckung oben	Lamp cover top	E002060005
17	Glas seitlich	Glass lateral	E002070002
18	Panoramascheibe	Panorama glass	E002070009
19	Schiene	rail	E004250003
20	Profil	Profile	E004240003
21	Rahmen	Frame Price indication strip	E004A90004
22	Stütze hinten	Support rear	E002080003
23	Plexiglasscheibe	Front protection	E002090003
26	Preisauszeichnungsband	Price indication tape	E011040003
27	Neonröhre 23 W	Lamp 23W Neon	E007020012
28	Halterung	Holder	E07110006
29	Lampenfassung unten	Bottom lamp holder	023314
30	Abdeckung hinten	Rear cover	E001060061
32	Vorschaltgerät	Reattore 230V TL14-25	E007110005
33	Startererfassung	Starter registration	E007110003
35	Lüfter 230V, 25W	Fan 230V, 25W	023306
37	Schraube M3x30 TC CR Stahl	Screw M3x30 TC CR steel	E003010026
38	Heizkörper	Heating element	07030023
39	Thermostat 0 - 110° C	Thermostat 0 - 110° C	020772
40	Hauptschalter m. Halterung	Main switch w. bracket	020771
41	Halteblech z. Thermostat	Holding plate f. thermostat	001060034
42	Schalterblende	Control panel complete	E001CC0011
	Befehlsleiste	Control panel	E011030005
43	Kontrolllampe rot	Red indicator light	007050994
44	Knebel	Handle	023303
45	Kontrollleuchte gelb	Control lamp yellow	E007051486
47	Anschlusskabel 3 m, 3 x 2,5	Power cord 3 m, 3 x 2,5	007089909
48	Schütz 4KW,1L,AC 230V,S00 MM	Contactor 4KW,1L,AC 230V,S00 MM	E007070045
50	Schraube M4 x 12 TPS EI	Screw M4 x 12 TPS EI	E03010091
63	Thermometer 0/120°C	Thermometer analogue 0/120°C	E009050002
*	eingebaut bis 02.2026	build in unitl 02.2026	
**	eingebaut ab 02.2026	build in from 02.2026	
	Beim Wechsel zur LED Lampe muss die Mammutklemme und das Rohr LED mit getauscht werden.		
	When switching to LED, the Mammut clamp and the LED tube must also be replaced.		

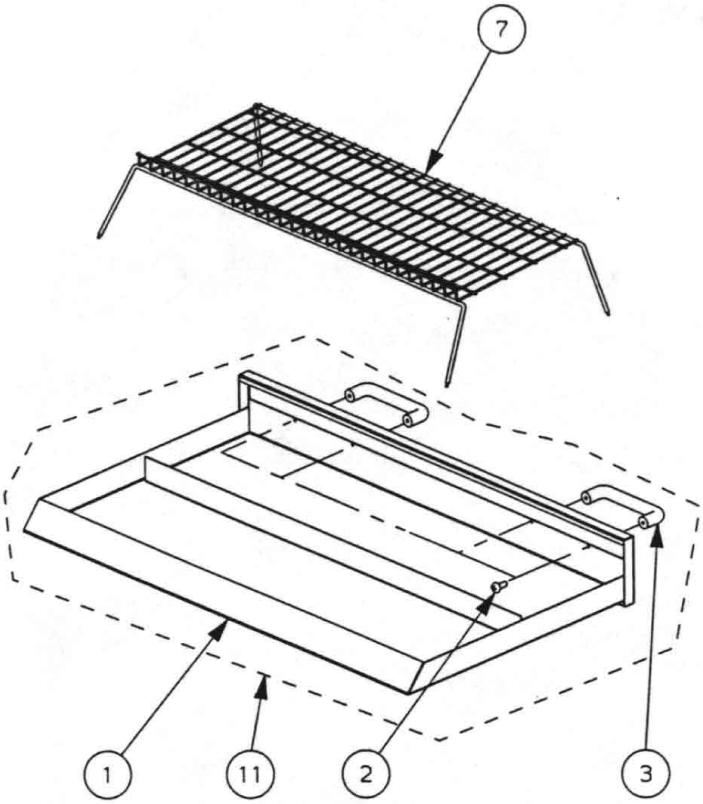
7
1
11
2
3

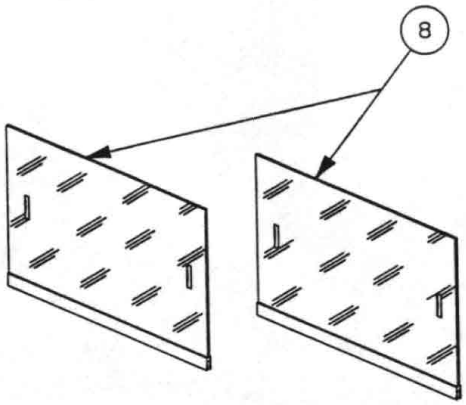
8

Pos.	Artikelbeschreibung	Description of item	Artikel Nr./Item No.
1	Schublade	Drawer	E004040075
2+3	Griff z. Schublade	Drawer handle	E010CC0001
7	Ablagerost	storage grid	E004040044
11	Schublade komplett	Drawer complete	E004CC0028