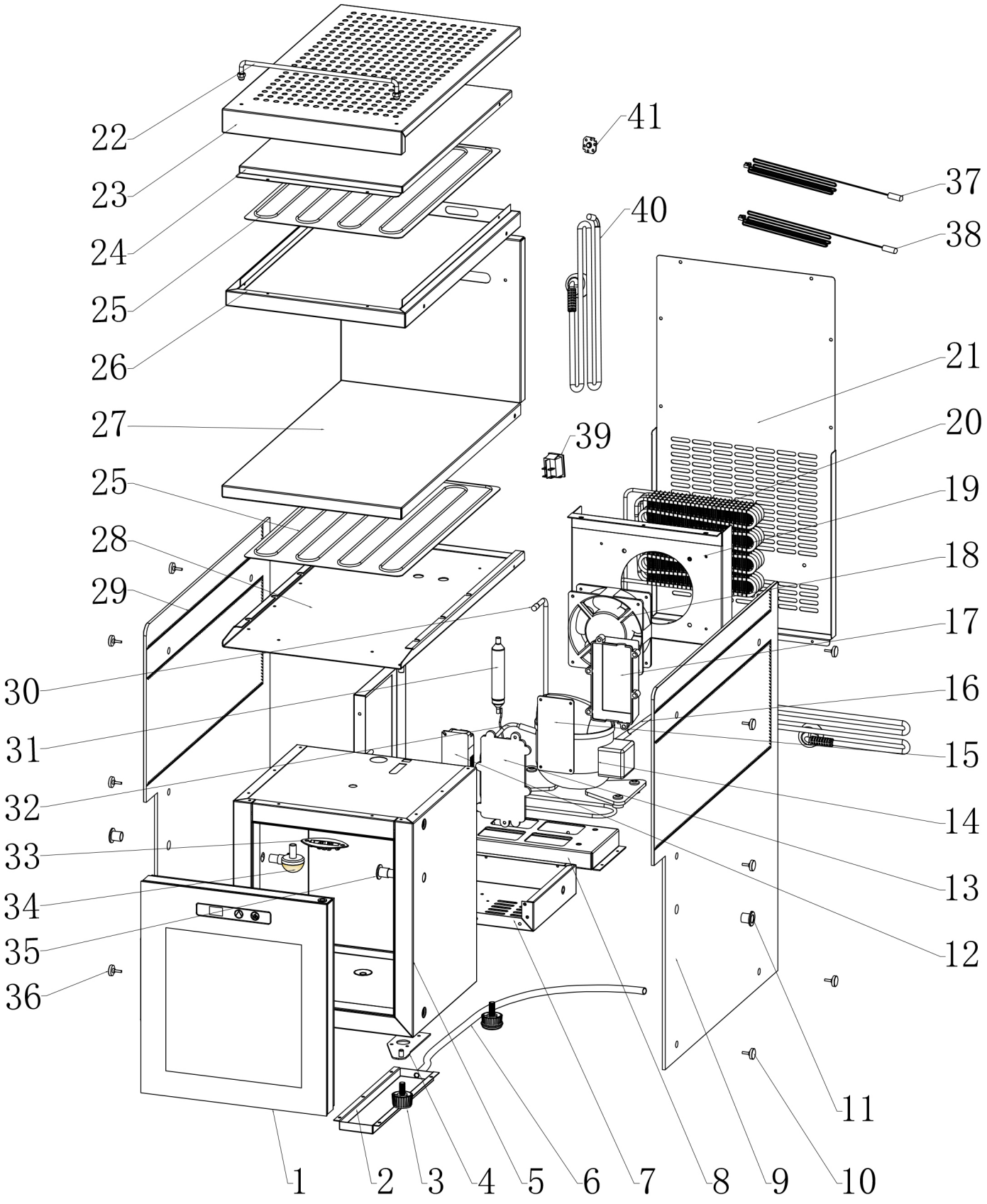

Bartscher	Milchkühlschrank Artikel-Nr.: 190091	Explosionszeichnung Datum 20.12.2024	Seite 1 / 2

Pos.	Artikelbeschreibung	Description of item	Artikel Nr./Item No.
1	Glastür	Glass door	E019009101
2	Auffangwanne	Sink	E019009102
3	Fuß	Feet	E019009103
4	Unteres Scharnier	Lower hinge	E019009104
5	Gehäuse	Housing	E019009105
6	Ablaufleitung	Water pipe	E019009106
7	Grundplatte des Kompressors	Compressor base plate	E019009107
8	Auskleidung des Kompressors	Compressor liner	E019009108
9	Glas, links	Left glass	E019009109
10	Schraube komplett	Mirror screw with protective sleeve	E019009110
12	Antrieb	Power driver	E019009112
13	Schaltkasten	Control box	E030506936
14	Kompressor	Compressor	E019009114
15	Display	Control display	E019009115
16	Ladeleitung	Charging pipe	E019009116
17	Abdeckung Schaltkastens	Control box cover	E030506934
18	Lüftermotor	Fan motor	E070022809
19	Befestigungsplatte des Lüftermotors	Fixing plate of fan motor	E019009119
20	Kondensator	Condenser	E019009120
21	Rückwand	Back panel	E019009121
22	Schiene	Rail	E019009122
23	Platte	Drawing plate	E019009123
24	Heizplatte	Drawing heater plate	E019009124
25	Heizelement	Heater	E019009125
26	Platte oben	Top plate	E019009126
27	Platte	panel	E019009127
28	Halteplatte	Bottom liner of panel	E019009128
29	Glas, rechts	Right glass	E019009129
30	Luftkanal	Return-air duct	E019009130
31	Trockenfilter	Dryer filter	E070024841
32	Kapillarrohr	High pressure evaporation pipe	E019009132
33	Befestigung Temperaturfühler	Fixing clasp of temperature probe	E019009133
34	Glaskappe	LED lampshade bubble	E019009134
35	Milchschlauch	Milk tube	E019009135
36	T-Dichtung Silikonstopfen	T-seal silicone stopper	E019009136
37	Temperaturfühler	Temperature probe	E019009137
38	Fühler für Komperssor	Comperssor protecting probe	E019009138
39	Hauptschalter, rot	Main switch, red	A01204069
40	Anschlusskabel	Power cord	010402567
41	LED Lampe	LED Light	E019009141