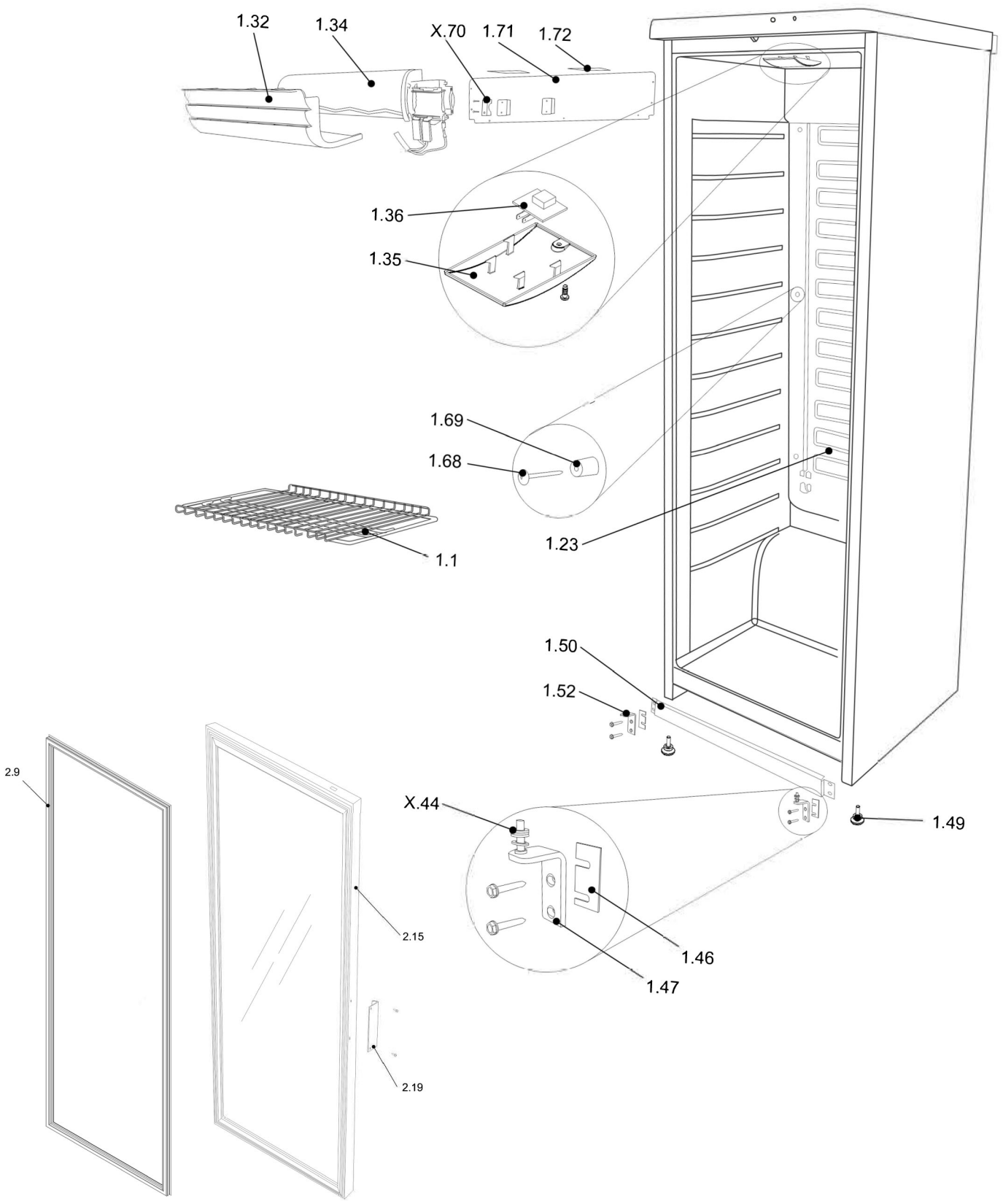

Bartscher	Flaschenkühlschrank 350L Artikel-Nr.: 700323	Explosionszeichnung Datum 05.01.2026	Seite 1 / 4

Pos.	Artikelbeschreibung	Description of item	Artikel Nr./Item No.
1.1	Rost	Grid	0V054081000
1.23	Verdampfer	Evaporator	E0V43016502O1
1.32	Abdeckung	Cover	E0D31514300O1
1.34	Gebläse	Blower	E0KEQLK452400A3
1.35	Lampenabdeckung	Lamp cover	E0D404026
1.36	Beleuchtung, LED	Lighting, LED	E0S571057
1.46	Distanzplättchen	Small spacer plate	0D155194
1.47	Haltestange	Bracket	E0M120287001IO1
1.49	Fuß	Feet	E0V04304100J1
1.50	Abdeckung unten	Bottom cover	E0M150424001IO1
1.52	Halterung	Bracket	0M120206
1.68	Haltestift	Holding pin	0D194073
1.69	Buchse	Socket	0D212126
1.71	Platte	Plate	E0D327009
1.72	Platte	Plate	E0M15040200O1
2.9	Dichtung f. Tür	Gasket f. door	0V37210500
2.15	Tür	Door	0V320178
2.19	Türgriff	Door handle	0M253109
X.44	Zwischenscheibe	Washer	0700341140
X.70	Klammer	Clamp	E0D140117O1

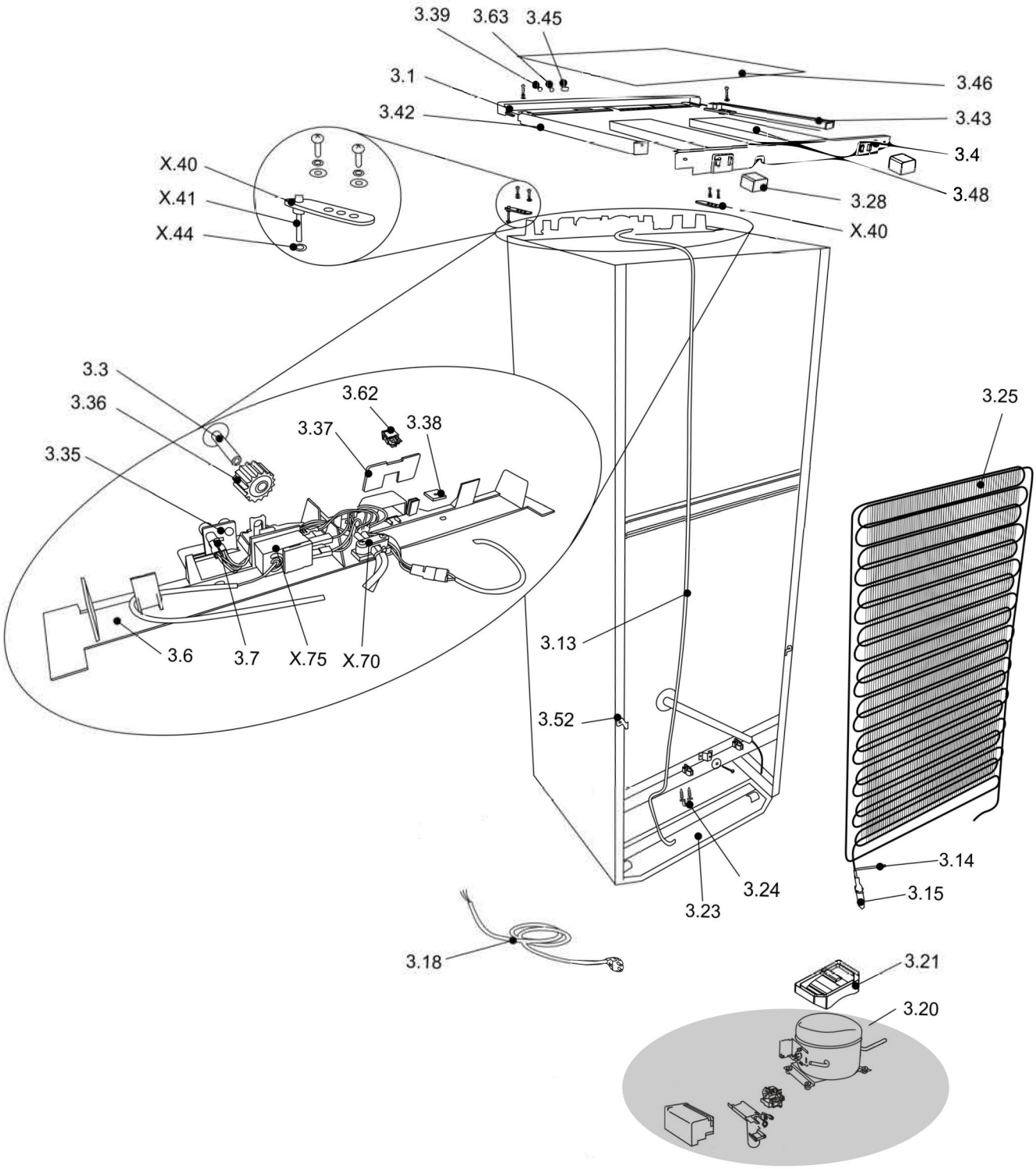
3.39
3.63
3.45
3.1
3.42
3.46
3.43
3.4
3.48
3.28
X.40
X.41
X.44
X.40
3.3
3.36
3.35
3.62
3.37
3.38
3.6
3.7
X.75
X.70
3.25
3.13
3.52
3.14
3.15
3.24
3.23
3.18
3.21
3.20

Pos.	Artikelbeschreibung	Description of item	Artikel Nr./Item No.
3.1	Blende oben	Upper cover	E0D060168
3.14	Rohr	Pipe	0M175136
3.15	Filter-Trockner	Filter-dryer	0V433005
3.18	Zuleitungskabel	Supply cord	0V503063
3.19	Rohr	Technological tube	E0M17504800
3.20	Kompressor	Compressor	700321261
3.21	Auffangschale	Collection tray	E0357281
3.23	Stütze	Base	0V043056
3.24	Kabelklemme	Cable clamp	0700341154
3.25	Kondensator	Condenser	E0S22002700
3.28	Halterung	Support	E0D060168
3.3	Knebel	Knob of thermostat	E0D253099OSN141
3.36	Drehrad	wheel	E0D224008O
3.37	Halter	Holder	E0D100140O
3.38	Platte	Plate	E0M15042700Y1
3.39	Abdeckung	Cover	E0D315117
3.42	Schiene, rechts	Rail, right	0D161016
3.43	Schiene, links	Rail, left	0D16101601
3.45	Abdeckung	Cover	0D315133
3.46	Deckel	Cover	E0D315138O
3.47	Abdeckung oben, hinten	Top rear cover	0D151113
3.48	Dämmung, oben rechts	Insulation, top right	0D15606703
3.51	Verschlusskappe	Screw cap	0D322042
3.6	Verkleidung	Mouting panel	E0D06017300O
3.63	Abdeckung z. Kontrolllampe	Control indicator cover	0D31511701
3.7	Signalleuchte	signal lamp	0S571048
X.41	Achse	Axle	E0M20607700
X.44	Zwischenscheibe	Washer	0700341140
X.70	Klammer	Clamp	E0D140117O1
X.75	Thermostat	Thermostat	E0V420090