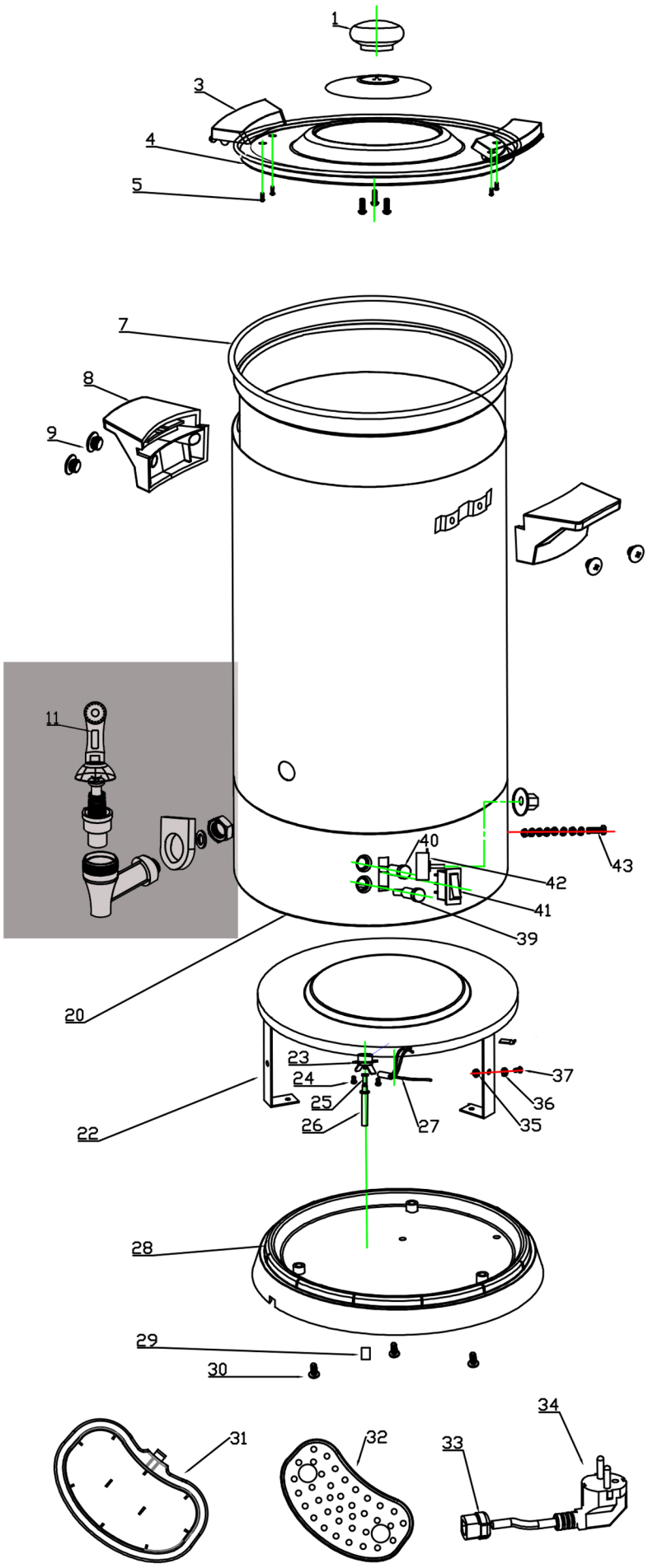

Bartscher	Glühweintopf 10L D Artikel-Nr.: 200029	Explosionszeichnung Datum 16.10.2025	Seite 1 / 2

Pos.	Artikelbeschreibung	Description of item	Artikel Nr./Item No.
1	Griff z. Deckel	Handle f. lid	E0A19014832
4	Deckel, mattierte Oberfläche	Lid	E020002904
4	Deckel, mattschwarz	Lid black matted	E020002904
7	Behälter innen mit Heizelem.+Halter	Inner body	E020002907
8	Griff z. Behälter	Urn handle	E020002908
11	Griff	Tap handle	E020002911
20	Gehäuse, mattierte Oberfläche	Outer body	E020002920
20	Gehäuse, mattschwarz	Outer body black matted	E020002920
23	Sicherheitsthermostat	Safety thermostat	02000633
25	Schutzhülle	Protective cover	020006329
26	Resetstift	Reset pin	020006330
27	Innenleiter	Inner wire	E020002927
28	Boden	Bottom	E020012737
29	Verschluss	Lock	020006339
31	Auffangschale	Plastic drip tray	E020002931
32	Tropfblech	Metal sheet for the drip	E020002932
33	Kaelklemme	cable clip	E020002933
34	Kabel	Cable	E020002934
39	Kontrolllampe grün	Green indicator light	020006326
40	Kontrolllampe gelb	Yellow indicator light	020006327
41	Schalter	Switch	E020002941
42	Temperaturregler mit Knopf	thermostat regulator	E020002942