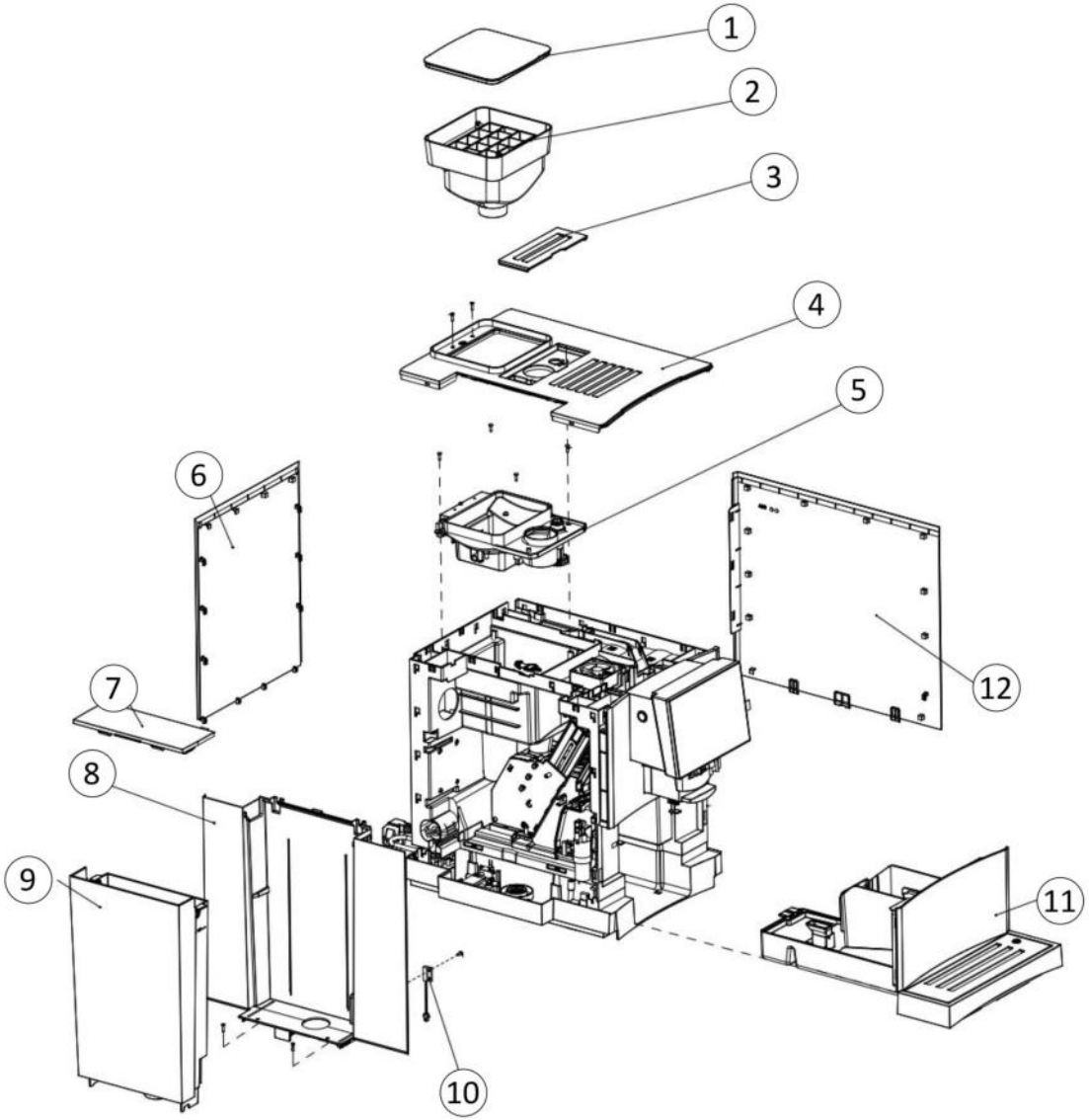

Bartscher	Kaffeevollautomat Easy Plus 550 Artikel-Nr.: 190096	Explosionszeichnung Datum 27.05.2024	Seite 1 / 27

Pos.	Artikelbeschreibung	Description of item	Artikel Nr./Item No.
1	Abdeckung Bohnenbehälter	Bean hopper cover	E079001237
2	Bohnenbehälter	Bean hopper group	E08810501002
3	Abdeckung Pulverschacht	Powder chute cover	E08810501007
4	Abdeckung oben	Top cover	E08810501023
5	Bohnentrichter	Bean hopper support group	E08810501105
6	Abdeckung hinten	Back cover	E079001077
7	Deckel Wassertank	Water tank cover	E079001081
8	Seitenteil links	Left side section	E079001079
9	Wassertank	water tank assembly	E08810501008
10	Wasserstandsfühler	Water level sensor	E073000095A
11	Tropfschale	Drip tray assembly	E08810501159
12	Seitenteil rechts	Right side section	E079001078

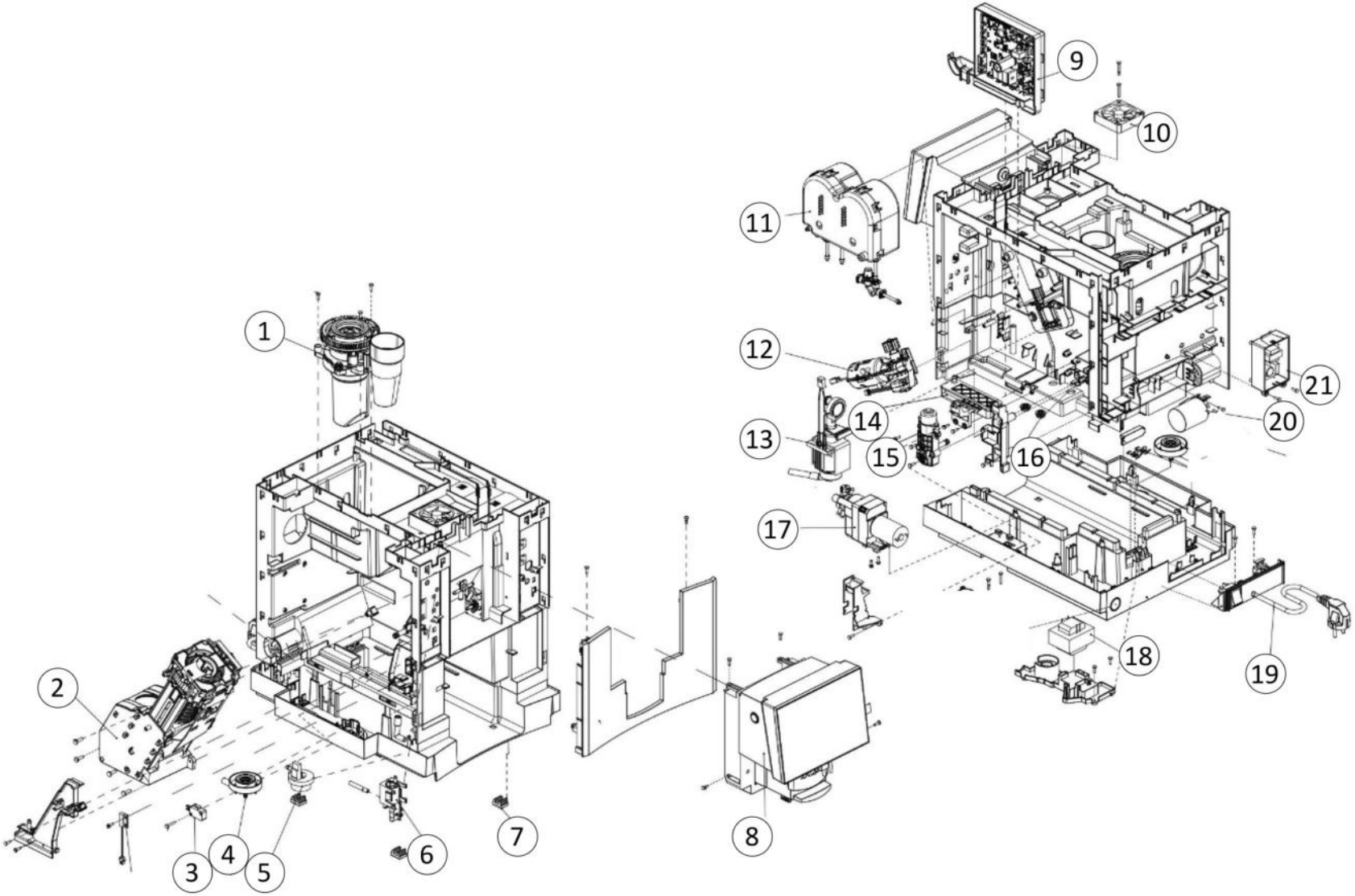

Bartscher	Kaffeevollautomat Easy Plus 550 Artikel-Nr.: 190096	Explosionszeichnung Datum 27.05.2024	Seite 3 / 27

Pos.	Artikelbeschreibung	Description of item	Artikel Nr./Item No.
1	Mahlwerk	Grinder unit	E08810502009
2	Brühgruppe	Brew unit	E08810501106
3	Mikroschalter Abtropfschale	Micro switch drip tray	E073000088
4	Wassereinlass Tank	Water Inlet assembly tank	E08810501084
5	Flowmeter	flow meter	E078200037
6	Luftventil	Air valve group	E0881030201001
7	Fuß	Foot	E073000083
8	Bedienfeld	Front display panel	E08810501094GS
9	Hauptplatine	Main board	E08810501027
10	Lüfter	Fan	E078200128A
11	Heizung komplett	Thermoblock assembly	E08810501099
12	Getriebemotor	Gear motor	E08810501104
13	Wasserpumpe	Water pump assembly	E08810501013
14	Puffertank	Buffer tank	E088101049
14	Puffertank	Buffer tank	E08810101047
15	Drainageventil	Drain valve	E08810101006
16	Dichtung z. Puffertank	Sealing f. buffer tank	E073000092
17	Mehrwegeventil	Multi-way valve assembly	E08810501093
18	Transformator	Transformer	E078200028
19	Anschlusskabel	Power cord	E078000464
20	EMI-Filter	EMI filter	E078200032
21	Traffoplatine	Power PCB	E08810501018

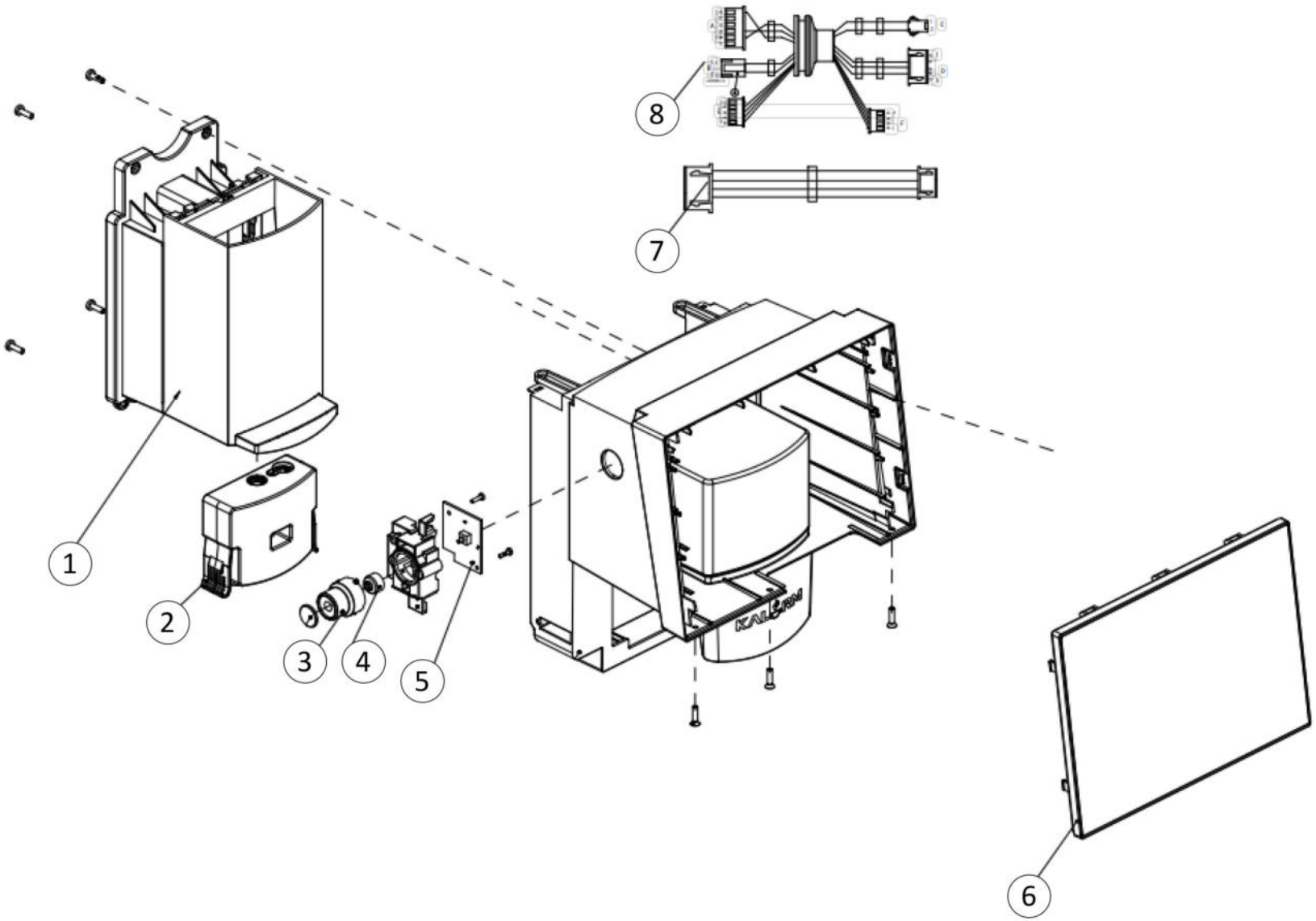

Bartscher	Kaffeevollautomat Easy Plus 550 Artikel-Nr.: 190096	Explosionszeichnung Datum 27.05.2024	Seite 5 / 27

Pos.	Artikelbeschreibung	Description of item	Artikel Nr./Item No.
1	Kaffeeauslauf	Coffee spout group	E08810501025
2	Milchaufschäumer	Milk frother assembly	E08810501024
3	Ein-Aus Knopf	On-off Button	E079000406
4	Dichtung Silikon	Silicone pad	E073000047
5	Ein -/ Ausschalter Platine	Switch PCB	E078100031
6	Bildschirm	7 inch screen group	E08810501026GS
7	Verkabelung Schalter	Switch wiring	E078000391
8	Verkabelung Kommunikation	Communication wiring	E078000539

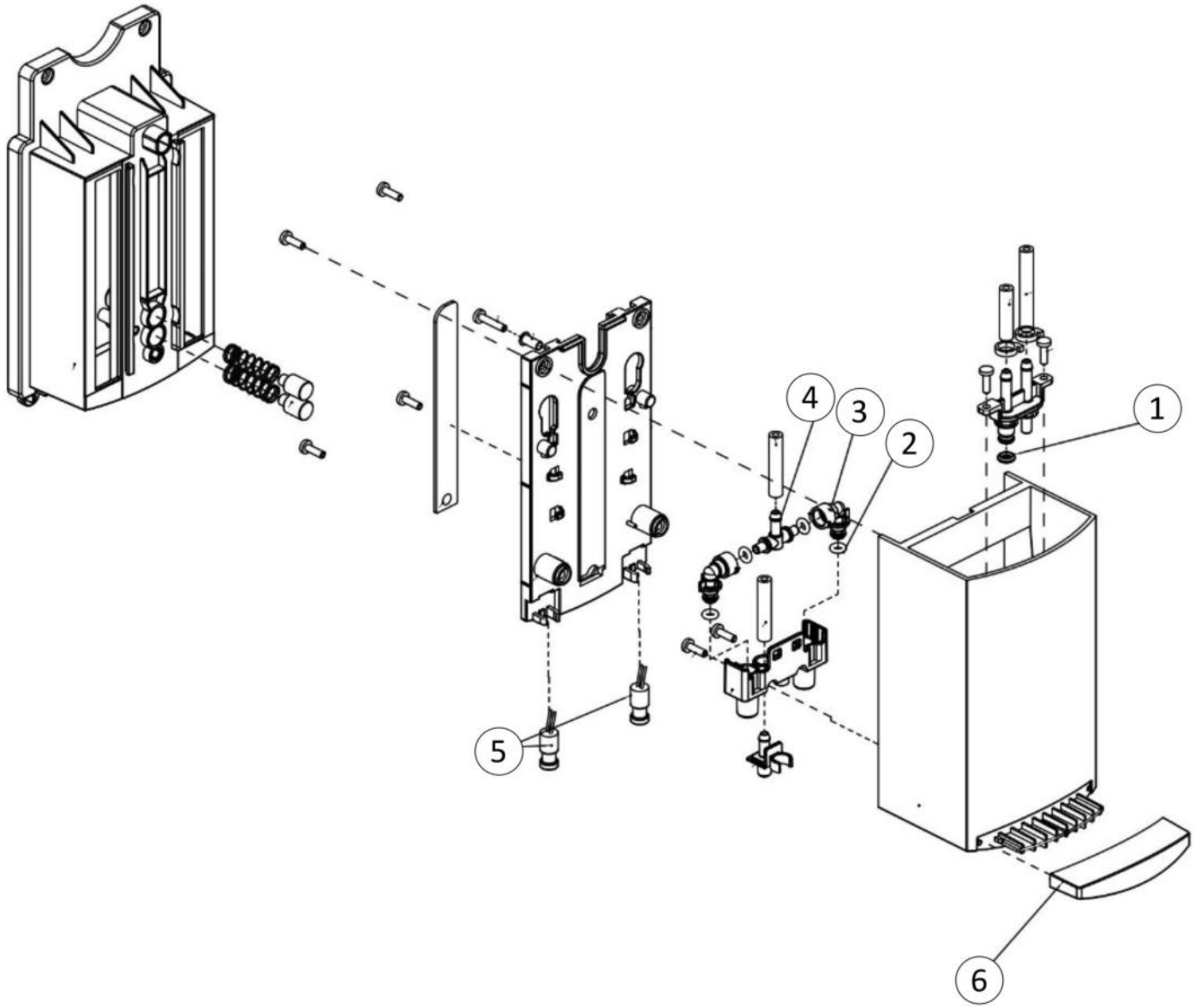

Bartscher	Kaffeevollautomat Easy Plus 550 Artikel-Nr.: 190096	Explosionszeichnung Datum 27.05.2024	Seite 7 / 27

Pos.	Artikelbeschreibung	Description of item	Artikel Nr./Item No.
1	Dichtung	Cover	E073000128
2	O-Ring D3.3 x D7.3	O-ring D3.3 x D7.3	E073000029
5	Licht am Kaffeeauslauf	Coffee spout light	E078000293
6	Handgriff	Handle	E079001104

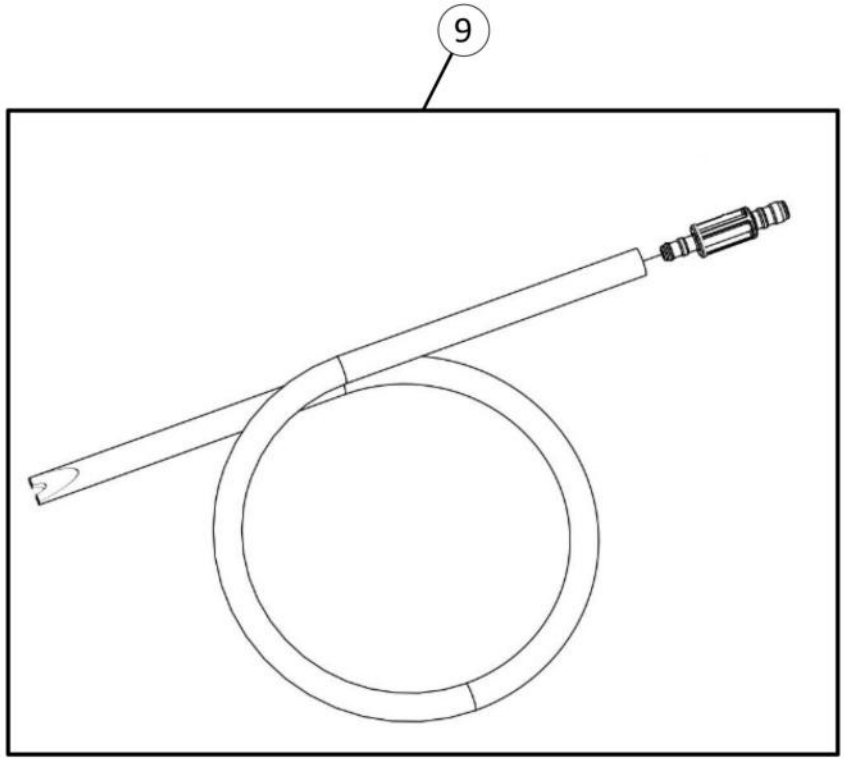
9

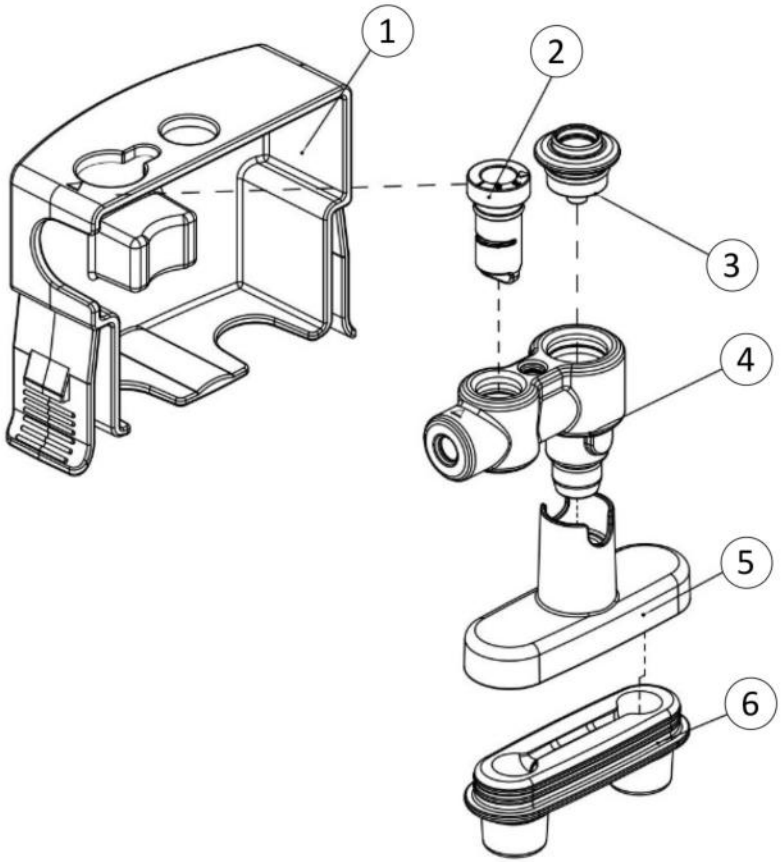
1
2
3
4
5
6

Pos.	Artikelbeschreibung	Description of item	Artikel Nr./Item No.
1	Halterung für Milchaufschäumer	Milk frother support	E079001105
2	Einstellung Milchaufschäumer	Milk frother adjustment unit	E079001108
3	Dampfdüse Abdeckung	Steam nozzle	E079000796
4	Milchaufschäumer	Milk frother body-E30	E073000567
5	Milchaufschäumer-Mischkammer	Milk frother mixed chamber	E079000797
6	Milchaufschäumerauslauf	Milk frother spout	E073000515
9	Milchschlauch komplett	Milk hose assembly	E08810502008

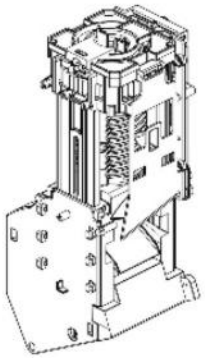

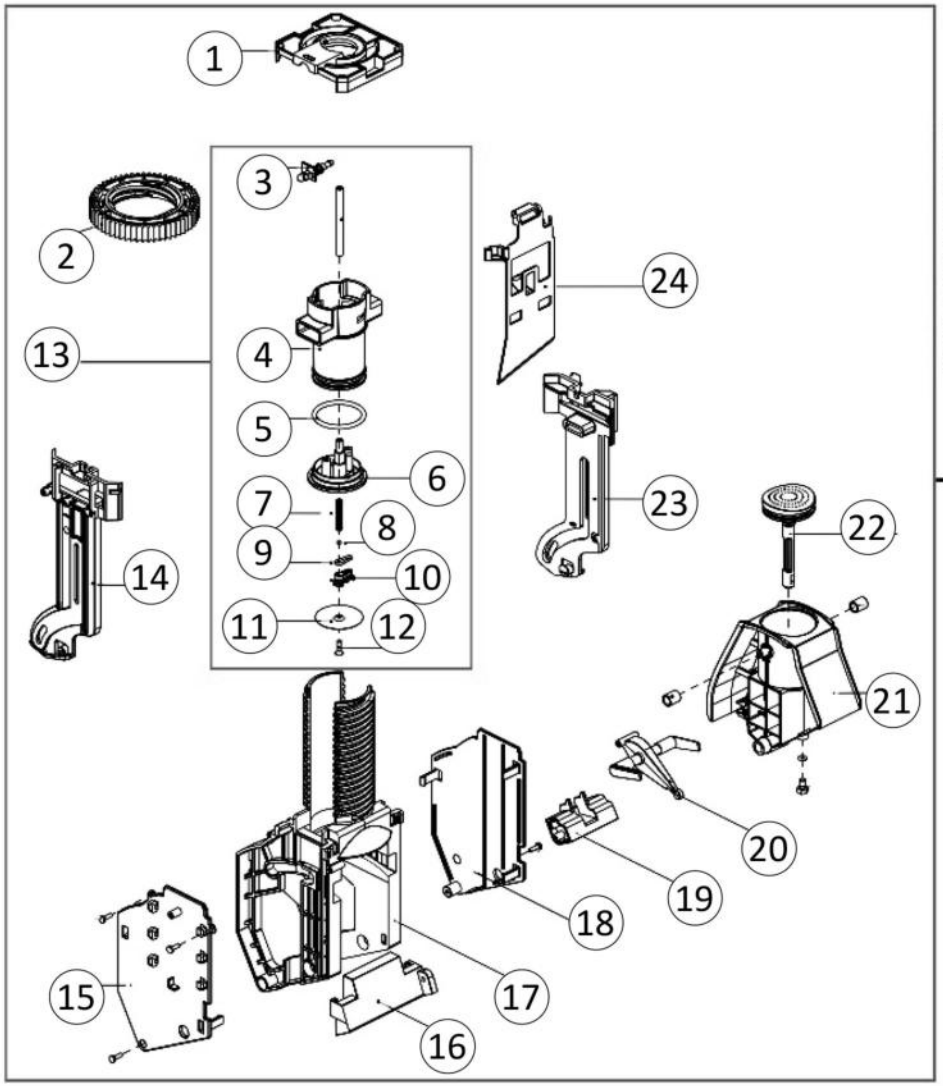

Bartscher	Kaffeevollautomat Easy Plus 550 Artikel-Nr.: 190096	Explosionszeichnung Datum 27.05.2024	Seite 11 / 27

Pos.	Artikelbeschreibung	Description of item	Artikel Nr./Item No.
2	Zahnrad, Brüheinheit	Gear, brew unit	E079000091A
5	O-Ring D37.69 x D44.75	O-ring D37.69 x D44.75	E073000065
6	Basis des stumpfen Brühkopfes	Base of blunt boiled head	E079000413
7	Feder	Spring	E072000136
8	Glaskugel	Glass ball	E073000148
9	Ring	Blocker ring	E073000431
10	Halterung	Blocker Support	E079000675
11	Metallsieb Brüheinheit	brew unit metal mesh	E073000068A
12	Schraube	Screw	E072000025
13	Brühkopfgruppe (Glaskugel)	Brewing head group (glass ball)	E08810101058-01
14	Befestigung, links	Left fixing	E079000085
17	Halterung, Brüheinheit	Holder, brew unit	E079000084
20	Befestigung	Fixing	E079000087
21	Gehäuse, Brüheinheit	Body, brew unit kit	E08810101023
22	Wasserumleitung	Water diversion	E08810101024
23	Befestigung, rechts	Right fixing	E079000086
24	Abstreifer	Wiper	E079000092
25	Getriebeeinheit	Gear group	E08810101015
26	Brüheinheit ohne Zahnrad	Brew unit without gear	E088101992003

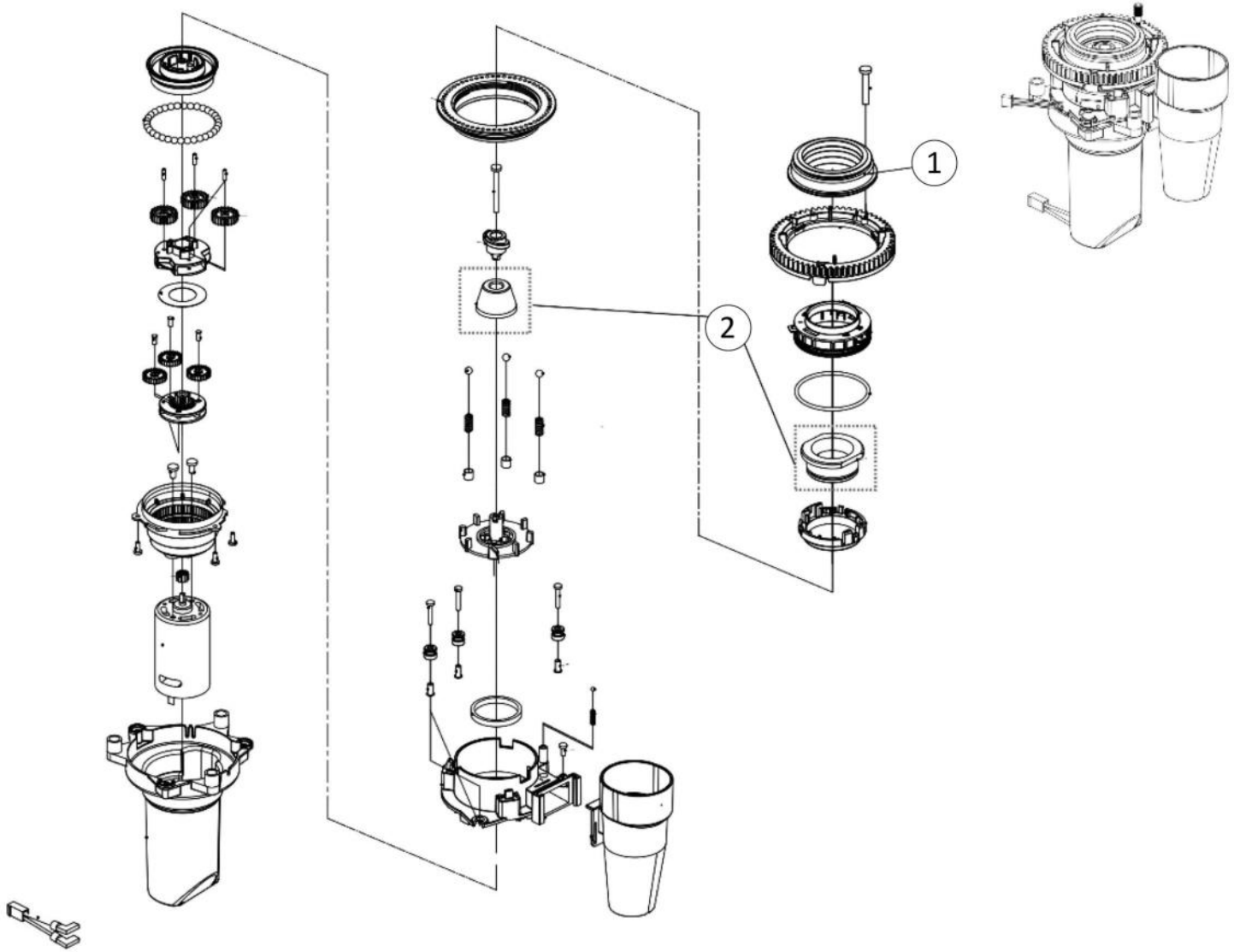

Bartscher	Kaffeevollautomat Easy Plus 550 Artikel-Nr.: 190096	Explosionszeichnung Datum 27.05.2024	Seite 13 / 27

Pos.	Artikelbeschreibung	Description of item	Artikel Nr./Item No.
1	Dichtring Bohnen	Beans sealing	E073000519

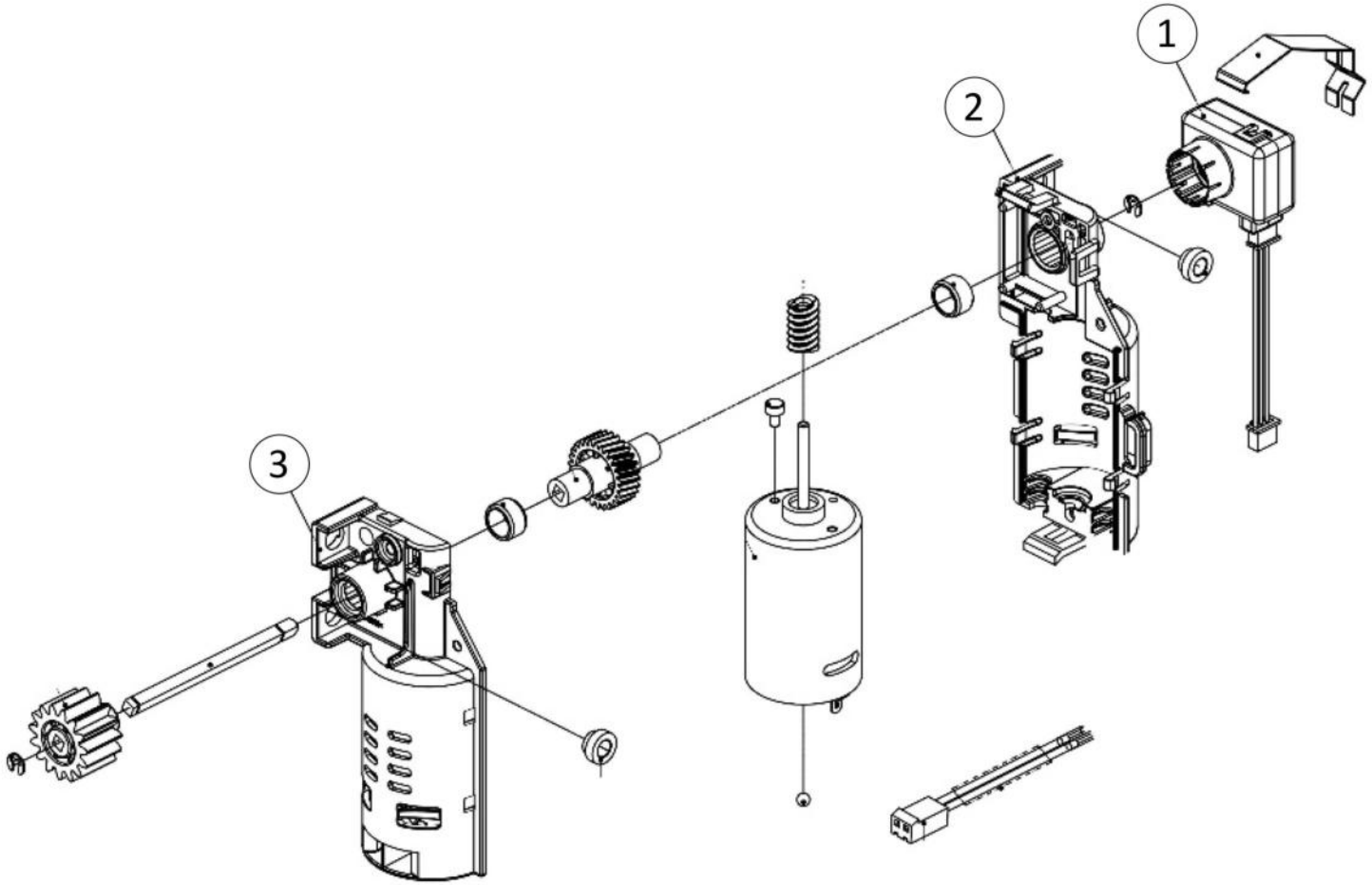
1
2
3

Pos.	Artikelbeschreibung	Description of item	Artikel Nr./Item No.
1	Sensor	Sensor	E08810101013

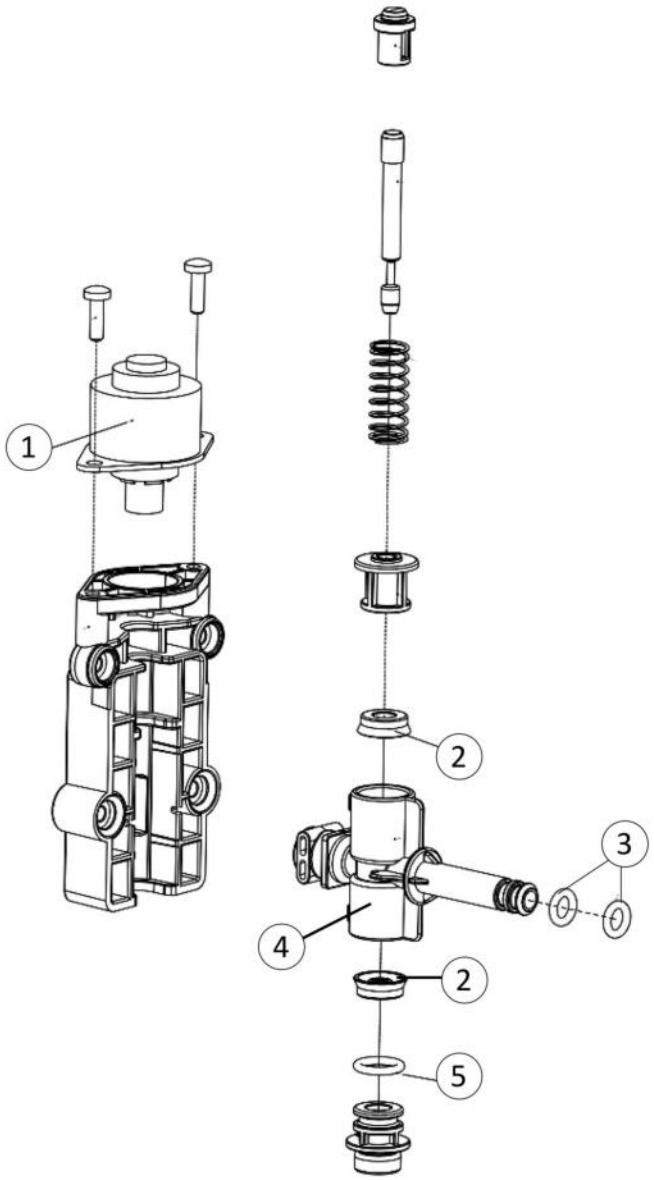

Bartscher	Kaffeevollautomat Easy Plus 550 Artikel-Nr.: 190096	Explosionszeichnung Datum 27.05.2024	Seite 17 / 27

Pos.	Artikelbeschreibung	Description of item	Artikel Nr./Item No.
1	Schrittmotor Drainageventil	Step motor	E073000040A
2	Dichtring D3,6 x D12,0	Seal ring D3,6 x D12,0	E073000037
3	O-Ring D5.0 x D8.6	O-ring D5.0 x D8.6	E073000035
4	Ablaufventilkörper	Drainage valve body	E079000034
5	O-Ring D8.0 x D11.6	O-ring D8.0 x D11.6	E073000036

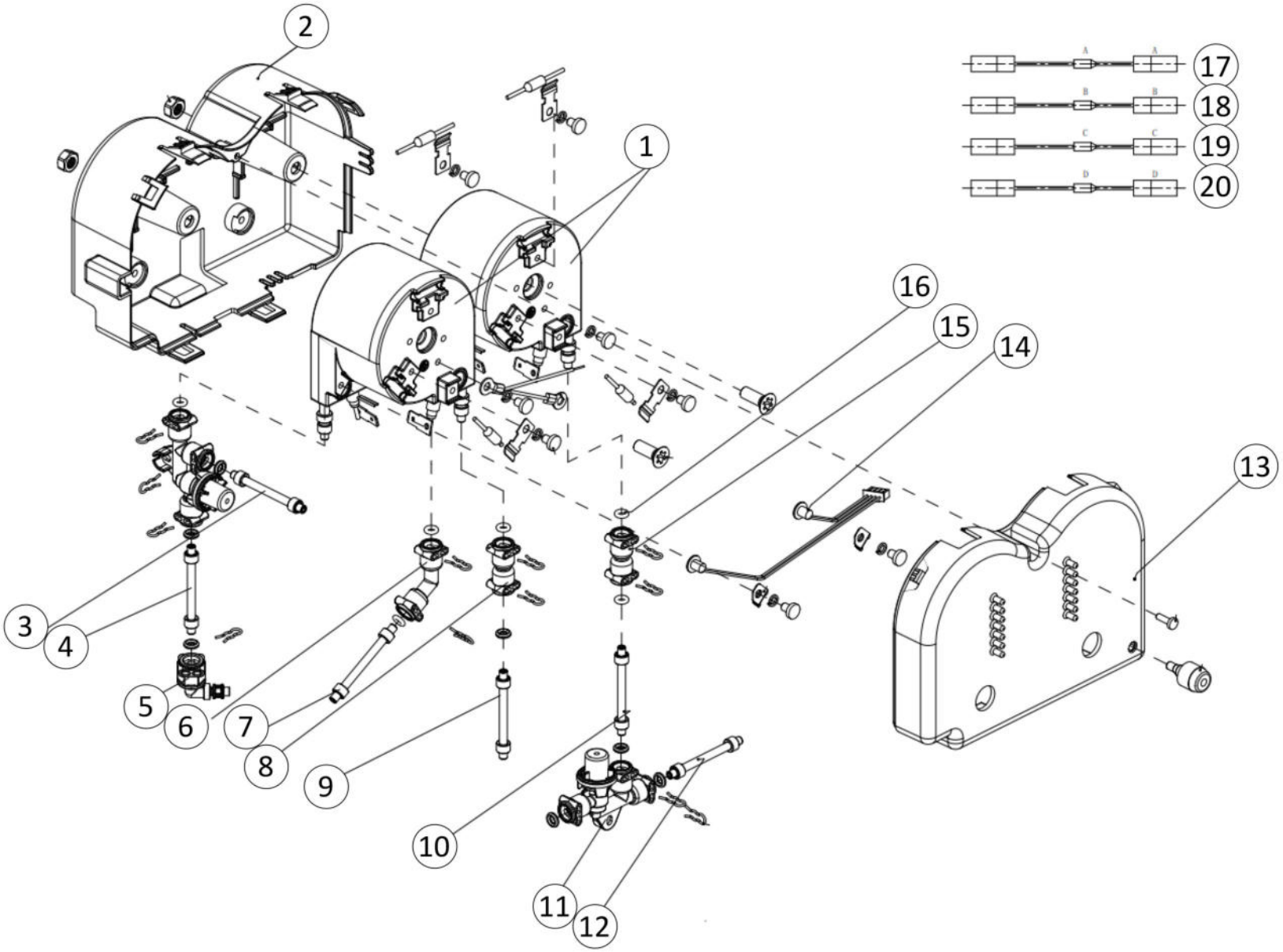
2
1
17
18
19
20
16
15
14
13
3
4
5
6
7
8
9
10
11
12

Pos.	Artikelbeschreibung	Description of item	Artikel Nr./Item No.
1	Thermoblock 1400 Watt	Thermoblock---IRIS	E079200001
2	Gehäuse Thermoblock	Thermoblock box	E079000332
3	Teflon-Rohr-A-195mm	Teflon pipe-A-195mm	E073000433
4	Schlauch, Teflon 235mm	Hose, Teflon 235mm	E073000315
5	Verbindung	Connector	E079000239
6	Verbindung	Connector	E079000129
7	Teflonrohr D-F (205mm)	Teflon tube D-F(205mm)	E073000142
8	Verbindung	Connector	E079000127
9	Teflonrohr C (103mm)	Teflon pipe C (103mm)	E073000141
10	Teflonrohr B (65mm)	Teflon pipe B (65mm)	E073000140
11	Ventil	Valve	E08810101003
12	Teflon-Rohr A (90mm)	Teflon pipe A (90mm)	E073000139
13	Deckel Thermoblock	Thermoblock box cover	E079000331
14	Sensor	Sensor	E073000074
15	Verbindung	Connector	E079000127
16	O-Ring D3.3 x D7.3	O-ring D3.3 x D7.3	E073000029
17	Sicherung	Fuse	E078000014GS
18	Thermosicherung blau	Coffee thermoblock (neutual)	E078000015GS
19	Thermosicherung weis	Steam thermoblock (live-white)	E078000016GS
20	Thermosicherung schwarz	Steam thermoblock (neutual-black)	E078000017GS

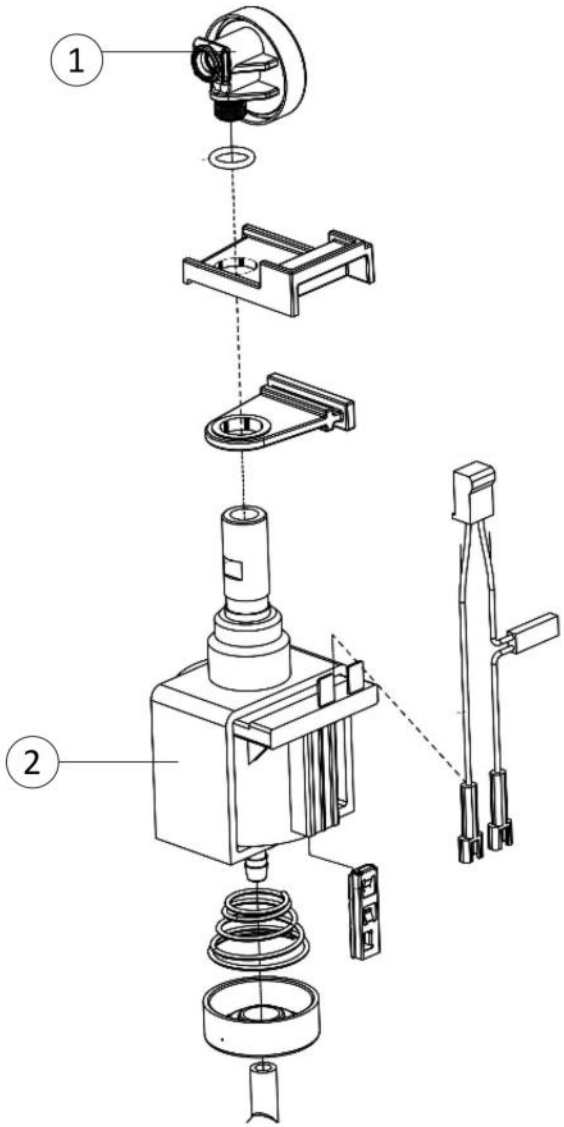
1
2

Pos.	Artikelbeschreibung	Description of item	Artikel Nr./Item No.
1	Druckwächter	Pressure controller	E08810102038

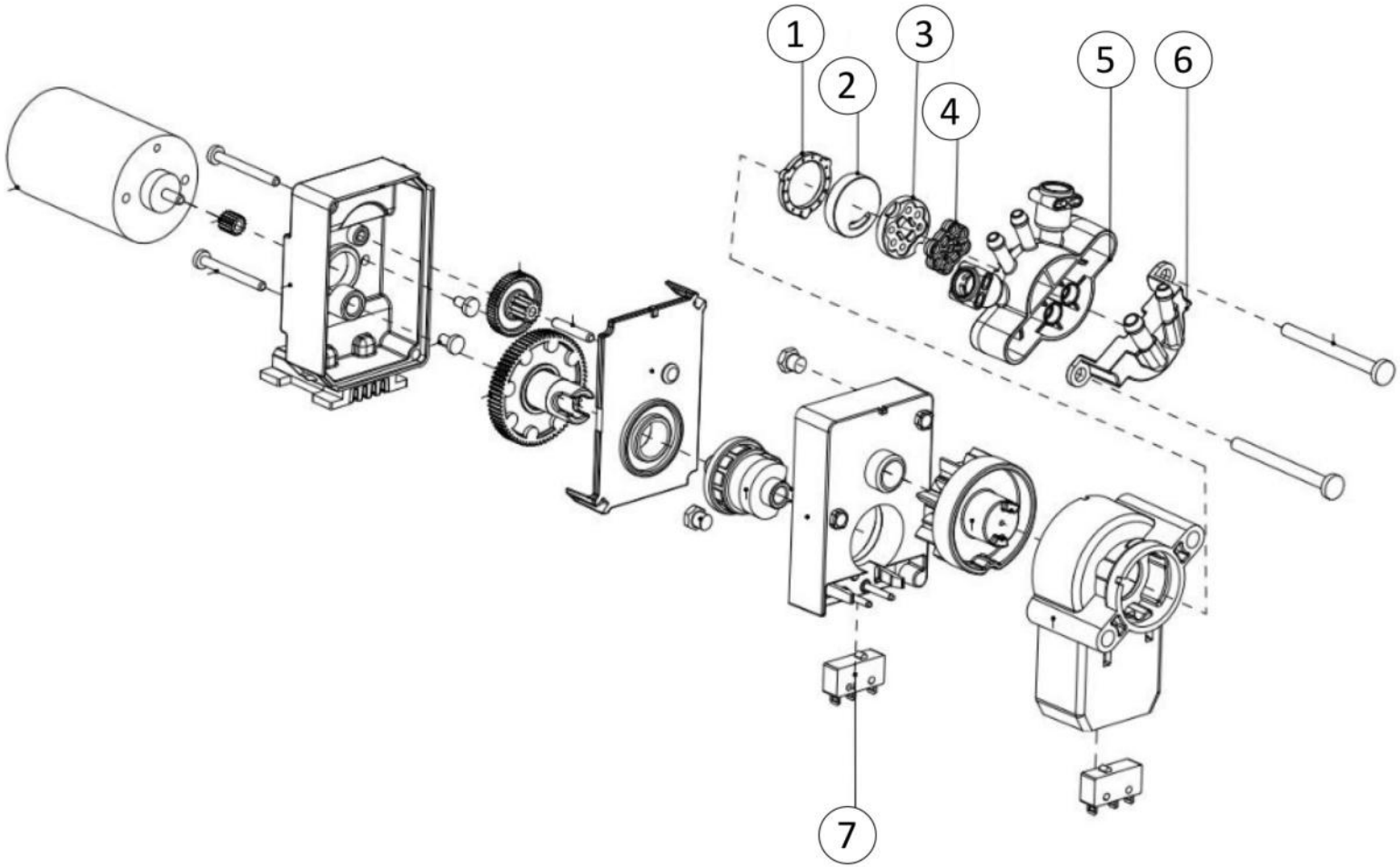
1
2
3
4
5
6
7

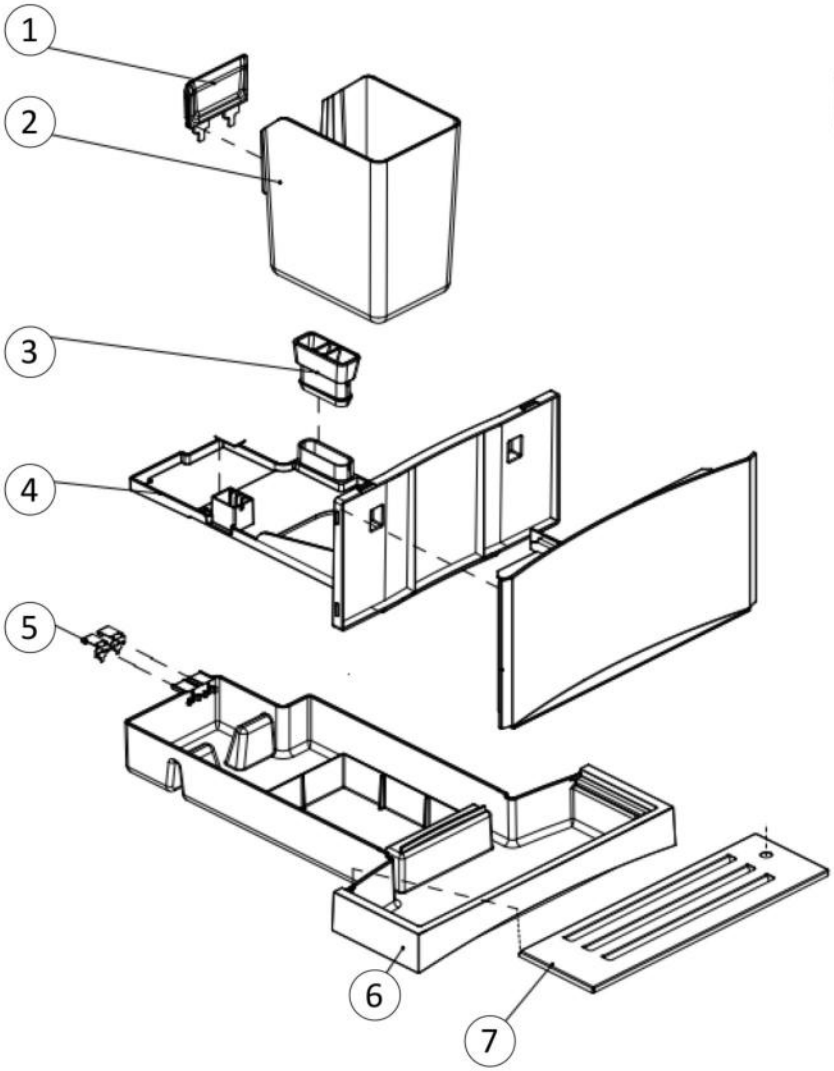

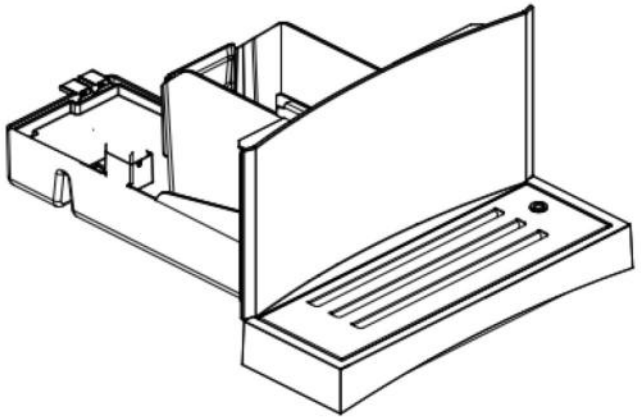

Bartscher	Kaffeevollautomat Easy Plus 550 Artikel-Nr.: 190096	Explosionszeichnung Datum 27.05.2024	Seite 24 / 27

Pos.	Artikelbeschreibung	Description of item	Artikel Nr./Item No.
1	Gummiklappe zu Tresterbehälter	Coffee waste blocker-K	E073000426
2	Tresterbehälter	Grounds container	E079001064
3	Dampfauslass	Steam outlet	E073000427
4	Abdeckung Tropfschale	Drip tray top cover	E079001061
5	Wasserstandsdetektor	Water level detector	E079100106
6	Tropfschale	Drip tray	E079001063
7	Gitter der Tropfschale	Drip tray grid	E079100115

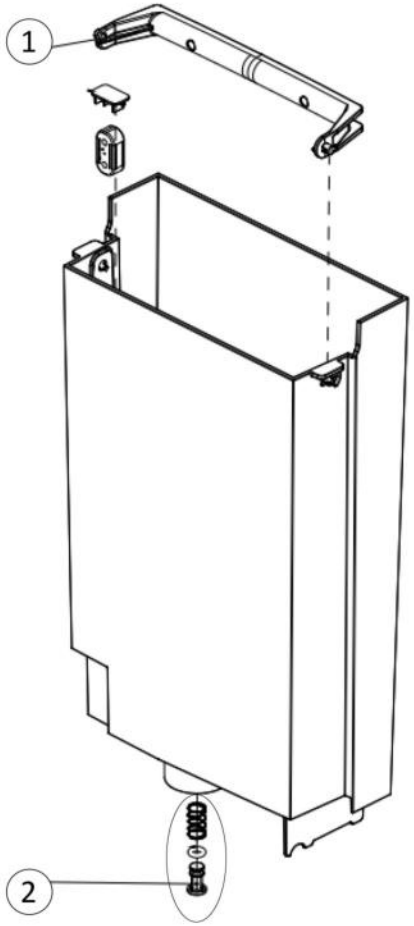

5

6

Bartscher	Kaffeevollautomat Easy Plus 550 Artikel-Nr.: 190096	Explosionszeichnung Datum 27.05.2024	Seite 26 / 27

Pos.	Artikelbeschreibung	Description of item	Artikel Nr./Item No.
1	Griff Wassertank	Water tank handle	E079001083
2	Rückschlagventil	non-return valve	E079000137
5	Universalschlüssel	key	E079001163
6	Milchschlauchbürste	Milk pipe brush	E079300044