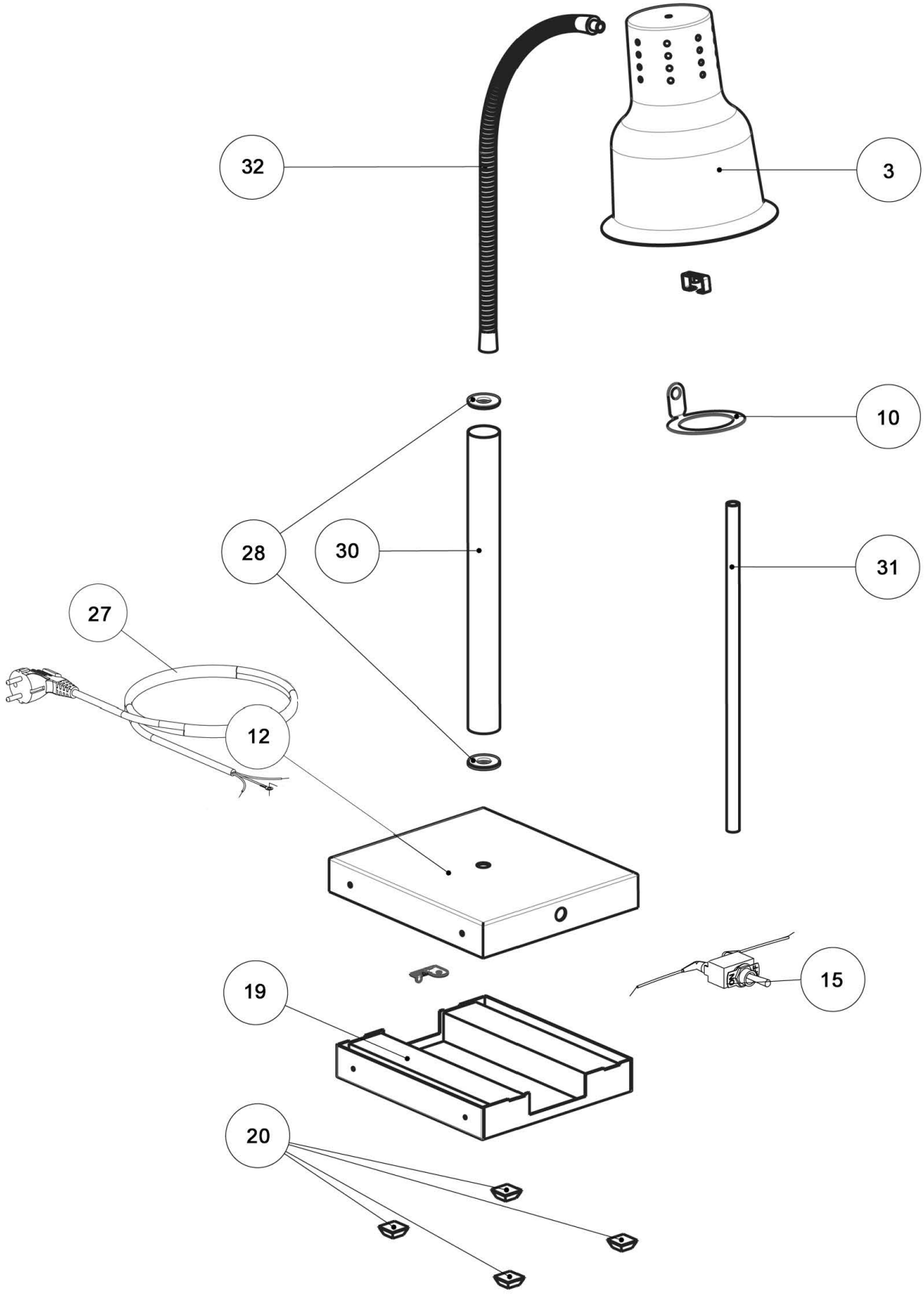

Bartscher	Wärmelampe IWL250ST Wärmelampe IWL250ST S Artikel-Nr.: 114270 + 114305	Explosionszeichnung 04.11.2025	Seite 1/2

Pos.	Artikelbeschreibung	Description of item	Artikel Nr./Item No.
3	Reflektor	Reflector	E011427003
	Reflektor (mattschwarz)	Reflector (black matted)	E011427003S
	Wärmelampe, Infrarot	Infrared lamp	114258
10	Halterung	Holder	E011427010
12	Standfuß, Oberteil	Base, upper part	E011427012
12	Standfuß, Oberteil (mattschwarz)	Base, upper part (black matted)	E011427012S
15	Schalter	Switch	A01140013
19	Standfuß, Unterteil	Base, lower part	E011427019
20	Fuß	Base	E011427020
27	Anschlusskabel	Power cord	E011427027
28	Abdeckung	Cover	E011427028
30	Standrohr	Stand tube	E011427030
30	Standrohr (mattschwarz)	Stand tube (black matted)	E011427030S
31	Rohr	Tube	E011427031
32	Schwenkarm	Moveable lamp arm	E011427032
32	Schwenkarm (mattschwarz)	Moveable lamp arm (black matted)	E011427032S