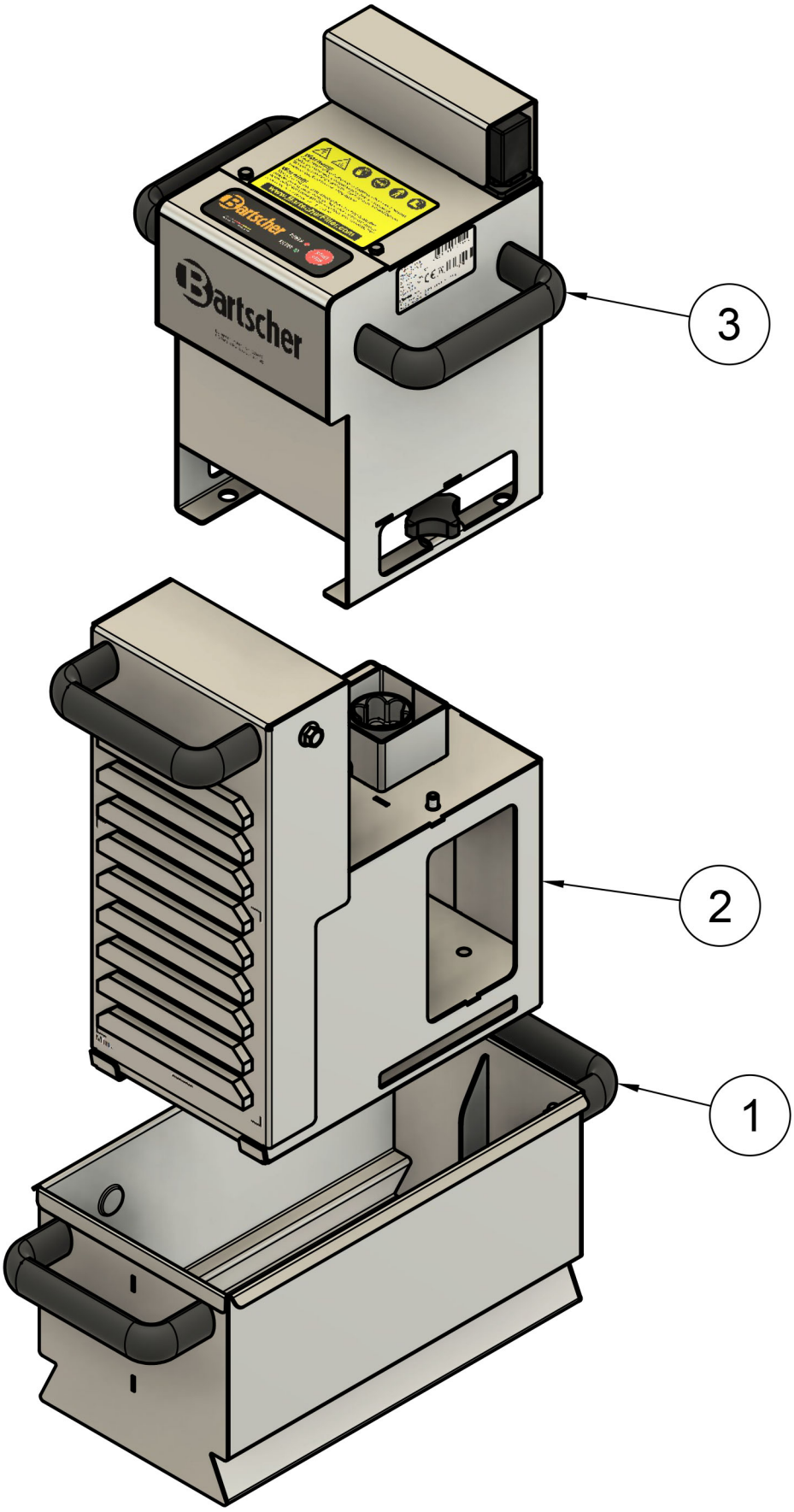

Bartscher	Frittierölfilter TK60 Artikel-Nr.: 162655	Explosionszeichnung Datum: 06.11.2025	Seite 1 / 8

Pos.	Artikelbeschreibung	Description of item	Artikel Nr./Item No.
1	Auffangwanne	Drip pan	E0103359
2	Pump-Filter Einheit	Pump-Filter Einheit	E0103360
3	Steuereinheit	Steuereinheit	E0103604
Z	Partikelfilter TK60	Particle filter TK60	162656

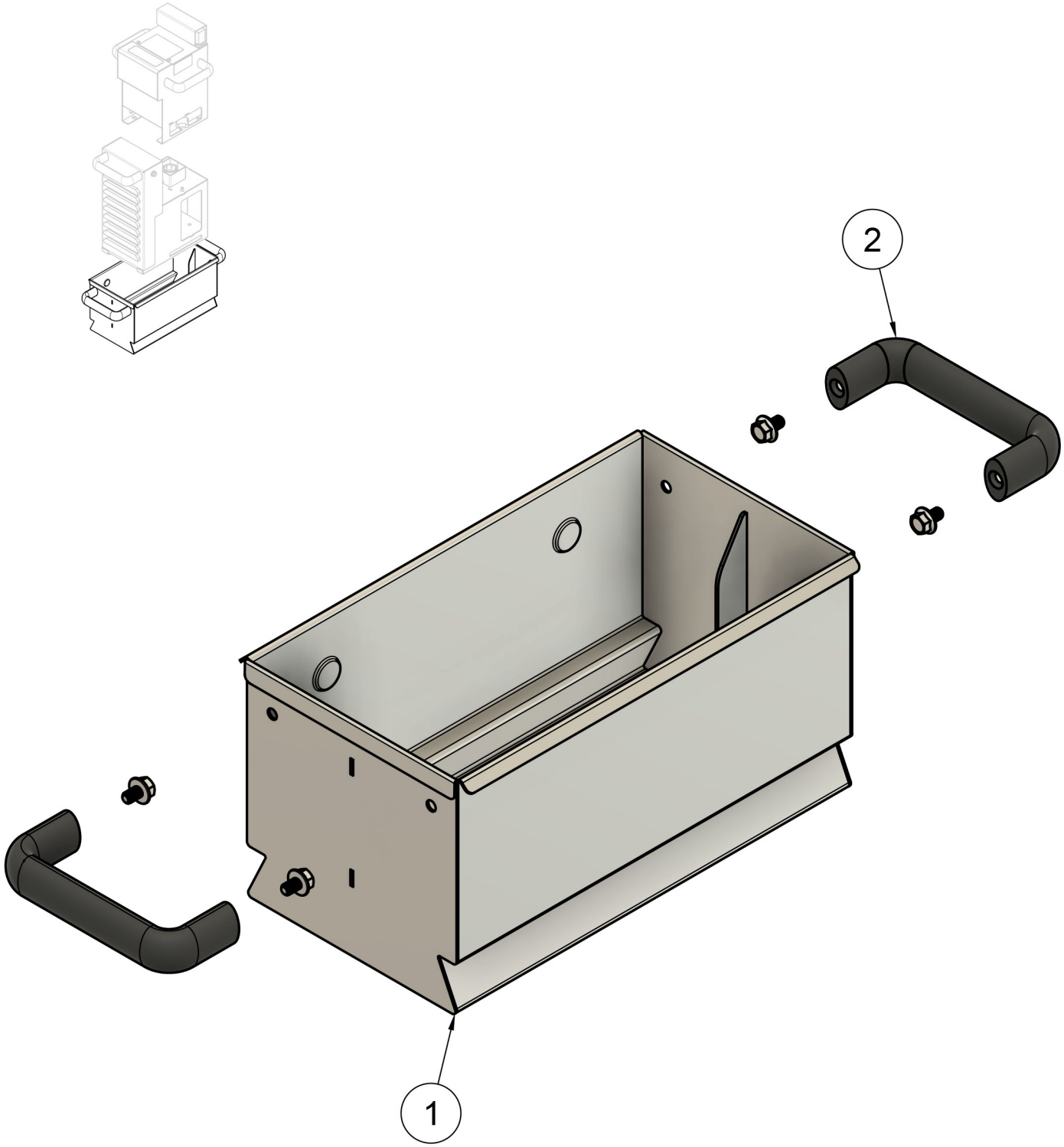

Bartscher	Frittierölfilter TK60 Artikel-Nr.: 162655	Explosionszeichnung Datum: 06.11.2025	Seite 3 / 8

Pos.	Artikelbeschreibung	Description of item	Artikel Nr./Item No.
1	Auffangwanne Blechteil	Drip pan sheet	E0103355
2	Bügelgriff schwarz	Black handle	E0100145

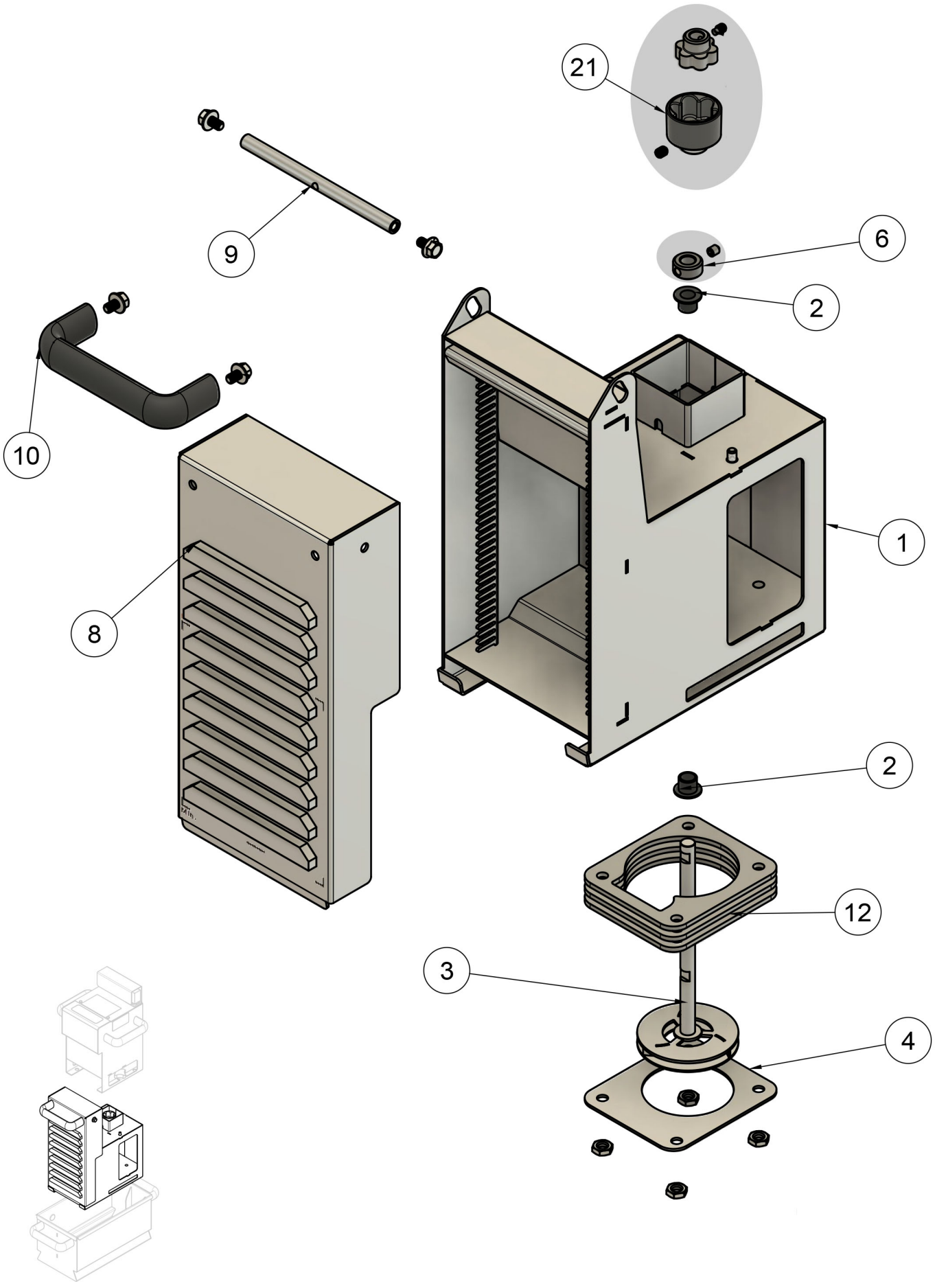

Bartscher	Frittierölfilter TK60 Artikel-Nr.: 162655	Explosionszeichnung Datum: 06.11.2025	Seite 5 / 8

Pos.	Artikelbeschreibung	Description of item	Artikel Nr./Item No.
1	Pump-Filter Gehäuse	Pump-filter housing	E0103358
2	Gleitlager für Rotor	Slide bearing for rotor	E0100531
3	Rotor komplett m. Teller u. Adapter	Rotor complete with plate and adapter	E0102971
4	Rotorblech	Rotor sheet	E0101815
6	Stellring m. Gewindestift M5x6	Collar with set screw M5x6	E0100131
8	Filterdeckel	Filter cover	E0103357
9	Gelenkstange Filterdeckel	Joining rod filter cover	E0103308
10	Bügelgriff schwarz	Black handle	E0100145
12	Rotorblech	Rotor sheet	E0103362
21	Sternkupplung kpl.	Star coupling cpl	E0103408

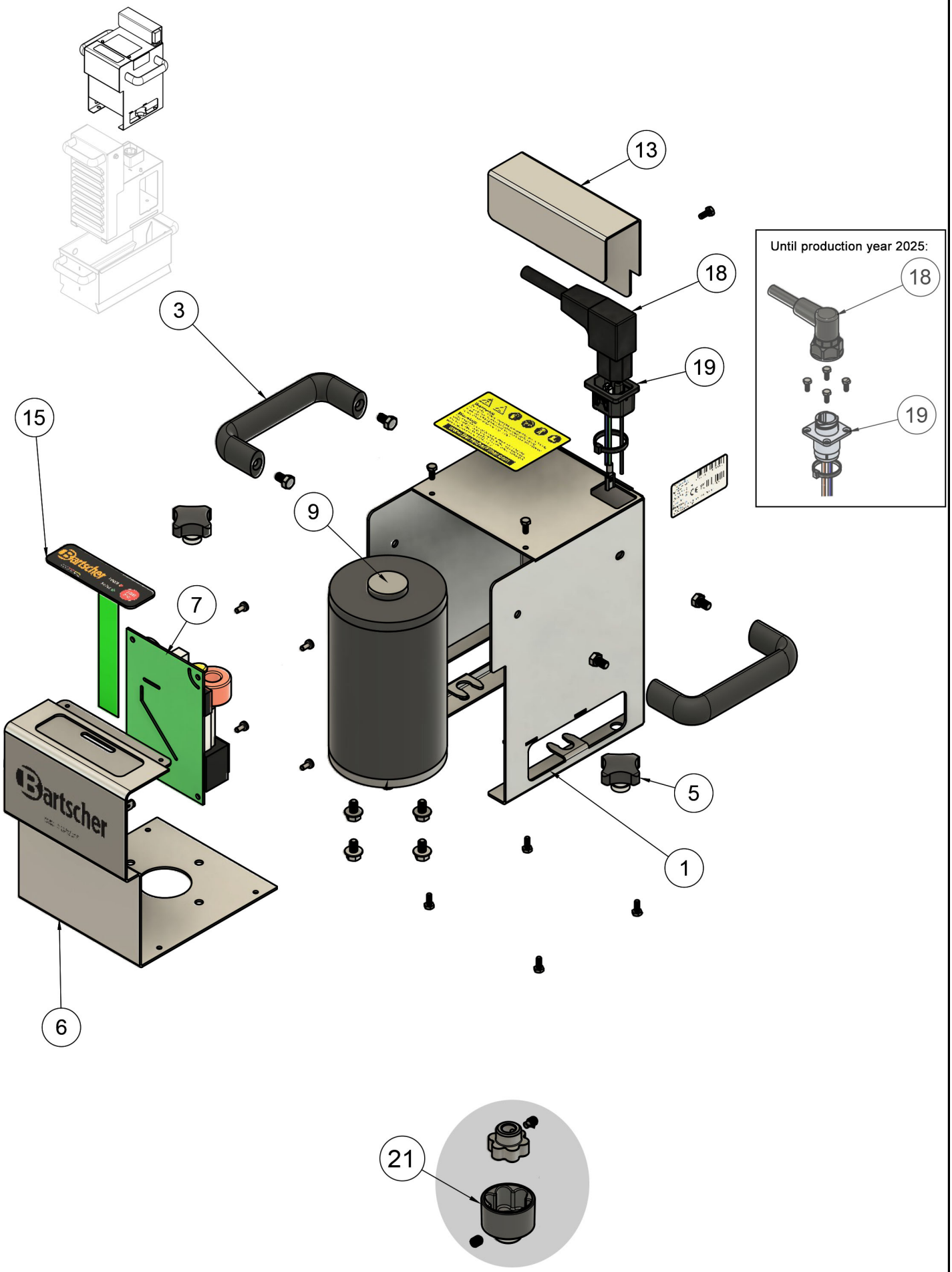

Bartscher	Frittierölfilter TK60 Artikel-Nr.: 162655	Explosionszeichnung Datum: 06.11.2025	Seite 7 / 8

Pos.	Artikelbeschreibung	Description of item	Artikel Nr./Item No.
1	Elektrogehäuse	Electrical housing	E0103714 *
1	Elektrogehäuse	Electrical housing	E0103356 **
3	Bügelgriff schwarz	Black handle	E0100145
5	Kreuzgriff	Star handle	E0100147
6	Basisblech	Base sheet	E0103354
7	Platine V30/50 220-240V	Board 220-240V	E0102317
9	Motor 220-240V 50-60Hz	Motor 220-240V 50-60Hz	E0100725
13	Kabelschutz	Cable protection	E0103311
15	Tastaturfolie	Control panel foil	E0103605
18	IEC Anschlusskabel	IEC powerc cord	E0103623 *
18	Anschlusskabel	Power cord	E0101880 **
19	IEC Metallgerätestecker	IEC metal appliance plug	E0103631 *
19	Metalleinbaugerätestecker Set	Metal appliance plug set	E0100876 **
21	Sternkupplung kpl.	Star coupling cpl	E0103408
*	bis Produktionsjahr 2025	until production year 2025	
**	ab Produktionsjahr 2026	from production year 2026	