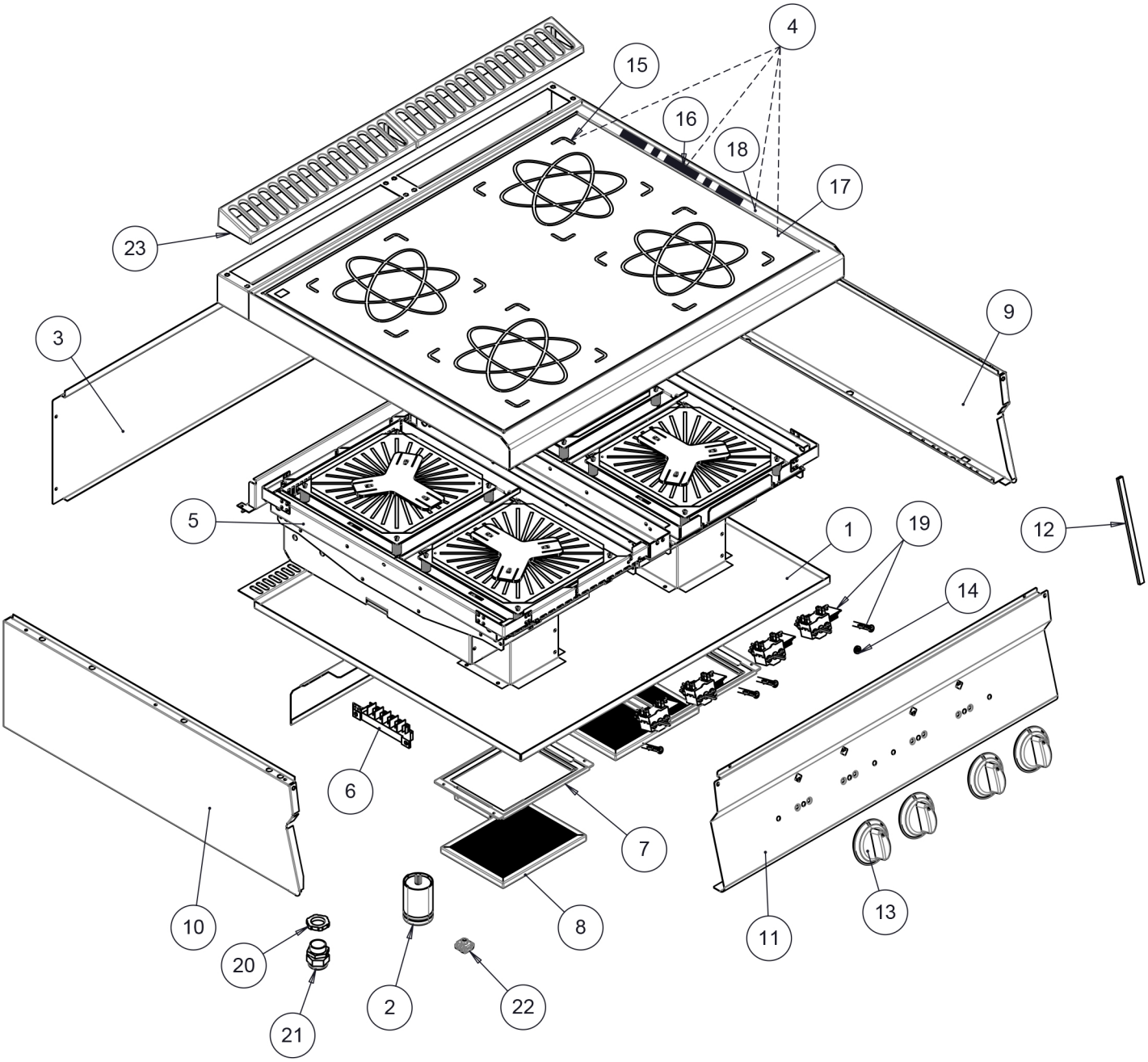

Bartscher	Induktionsherd 700FX-I40 Artikel-Nr.: 284434	Explosionszeichnung Datum 14.10.2025	Seite 1 / 2

Pos.	Artikelbeschreibung	Description of item	Artikel Nr./Item No.
1	Boden	Bottom	Auf Anfrage/On request
2	Fuss	Foot	E01511210
3	Blende hinten	Rear panel	Auf Anfrage/On request
4	Kochfeld komplett	Hob complete	Auf Anfrage/On request
5	Generator 2 x 5kW	Generator 2 x 5kW	E04004780
6	Anschlussklemme, 6-polig	Terminal clamp, 6-pole	0A036206
7	Filterhalterung	Filter holder	Auf Anfrage/On request
8	Filter	Filter	Auf Anfrage/On request
9	Seitenwand rechts	Side panel right	Auf Anfrage/On request
10	Seitenwand links	Left side panel	Auf Anfrage/On request
11	Blende vorne	Front panel	Auf Anfrage/On request
12	Dichtung	Gasket	Auf Anfrage/On request
13	Knebel	Knob	0796710
14	Dichtung z. Schalterwelle	Gasket for interruptor	02519490
15	Silikondichtung	Silicone seal	E00506420
16	Silikon	Silicone	Auf Anfrage/On request
17	Kochfeld Ceran	Ceramic hob	Auf Anfrage/On request
18	Rahmen Kochfeld	Frame of hob	Auf Anfrage/On request
19	Potentiometer	Potentiometer	E094030054
20	Verschraubung Zugentlastung	Screw connection strain relief	Auf Anfrage/On request
21	Kabelklemme	clamp	E0CR1020960
22	Potentialausgleichsklemme	Potential equalisation clamp	01878400
23	Schutzgitter	Protection grid	E0CR0901240