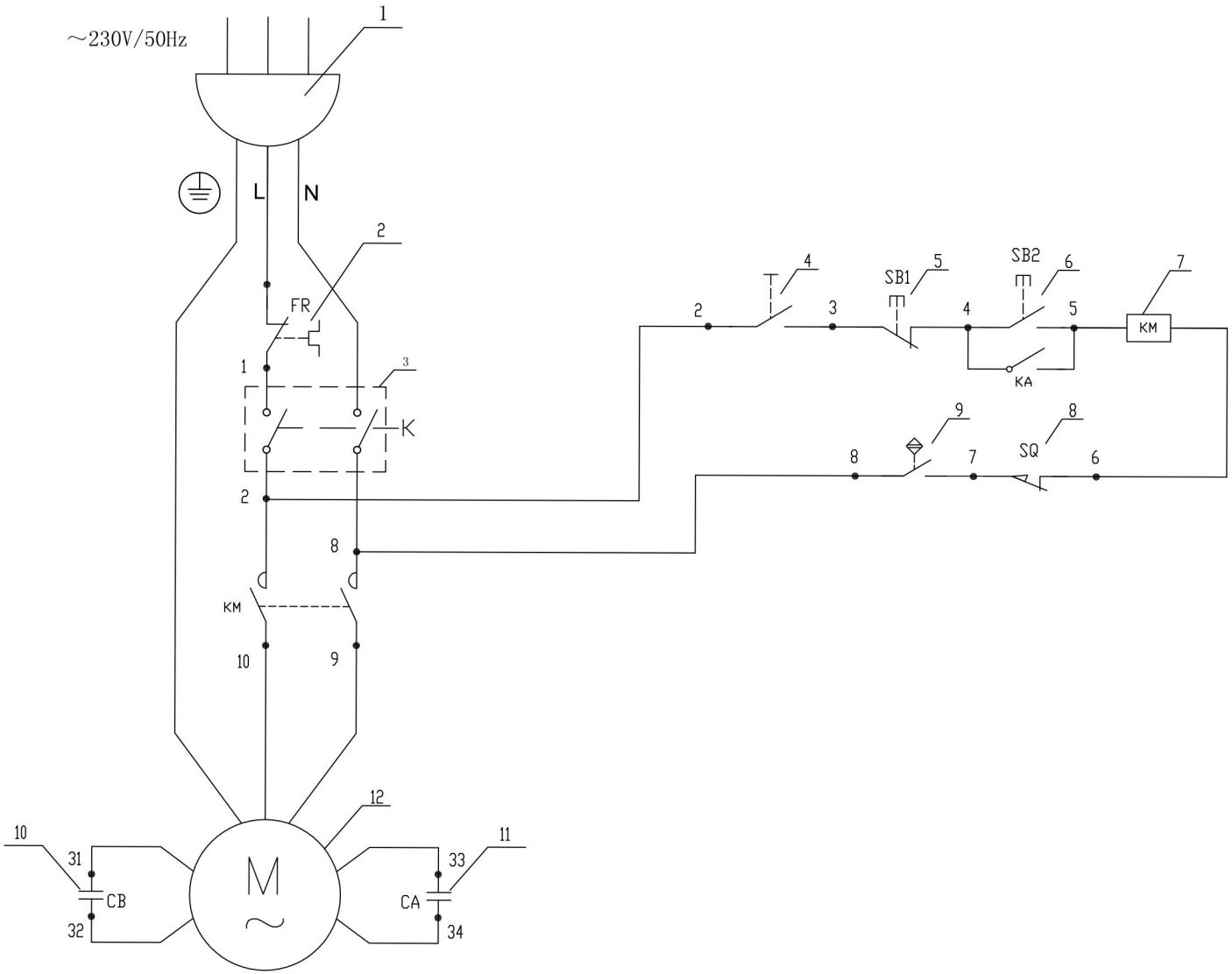

Bartscher	Teigknetmaschine Easy 18/30 ARSK Artikel-Nr.: 101841	Schaltplan Datum: 15.10.2025	Seite 1 / 1