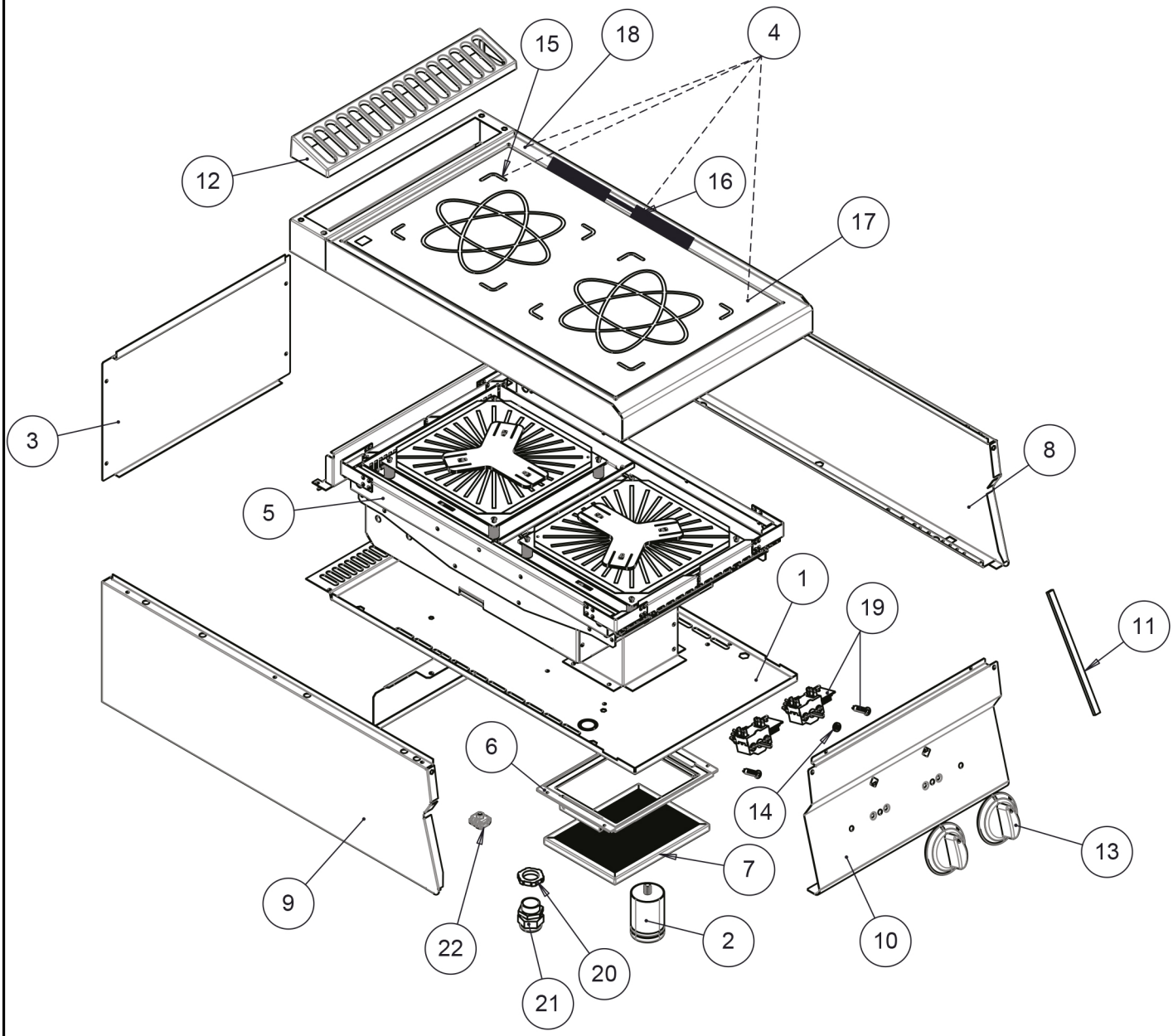

Bartscher	Induktionsherd 700FX-I20 Artikel-Nr.: 284432	Explosionszeichnung Datum 14.10.2025	Seite 1 / 2

Pos.	Artikelbeschreibung	Description of item	Artikel Nr./Item No.
1	Boden	Bottom	Auf Anfrage/On request
2	Fuss	Foot	E01511210
3	Blende hinten	Rear panel	Auf Anfrage/On request
4	Kochfeld komplett	Hob complete	Auf Anfrage/On request
5	Generator 2 x 5kW	Generator 2 x 5kW	E04004780
6	Filterhalterung	Filter holder	Auf Anfrage/On request
7	Filter	Filter	Auf Anfrage/On request
8	Seitenwand rechts	Side panel right	Auf Anfrage/On request
9	Seitenwand links	Left side panel	Auf Anfrage/On request
10	Blende vorne	Front panel	Auf Anfrage/On request
11	Dichtung	Gasket	Auf Anfrage/On request
12	Schutzgitter	Protection grid	E0CR0901240
13	Knebel	Knob	0796710
14	Dichtung z. Schalterwelle	Gasket for interruptor	02519490
15	Silikondichtung	Silicone seal	Auf Anfrage/On request
16	Silikon	Silicone	Auf Anfrage/On request
17	Kochfeld Ceran	Ceramic hob	Auf Anfrage/On request
18	Rahmen Kochfeld	Frame of hob	Auf Anfrage/On request
19	Potentiometer	Potentiometer	Auf Anfrage/On request
20	Verschraubung Zugentlastung PG16	Screw connection strain relief PG16	E011530814
21	Zugentlastung PG16	Strain relief PG16	E011530813
22	Potentialausgleichsklemme	Potential equalisation clamp	01878400