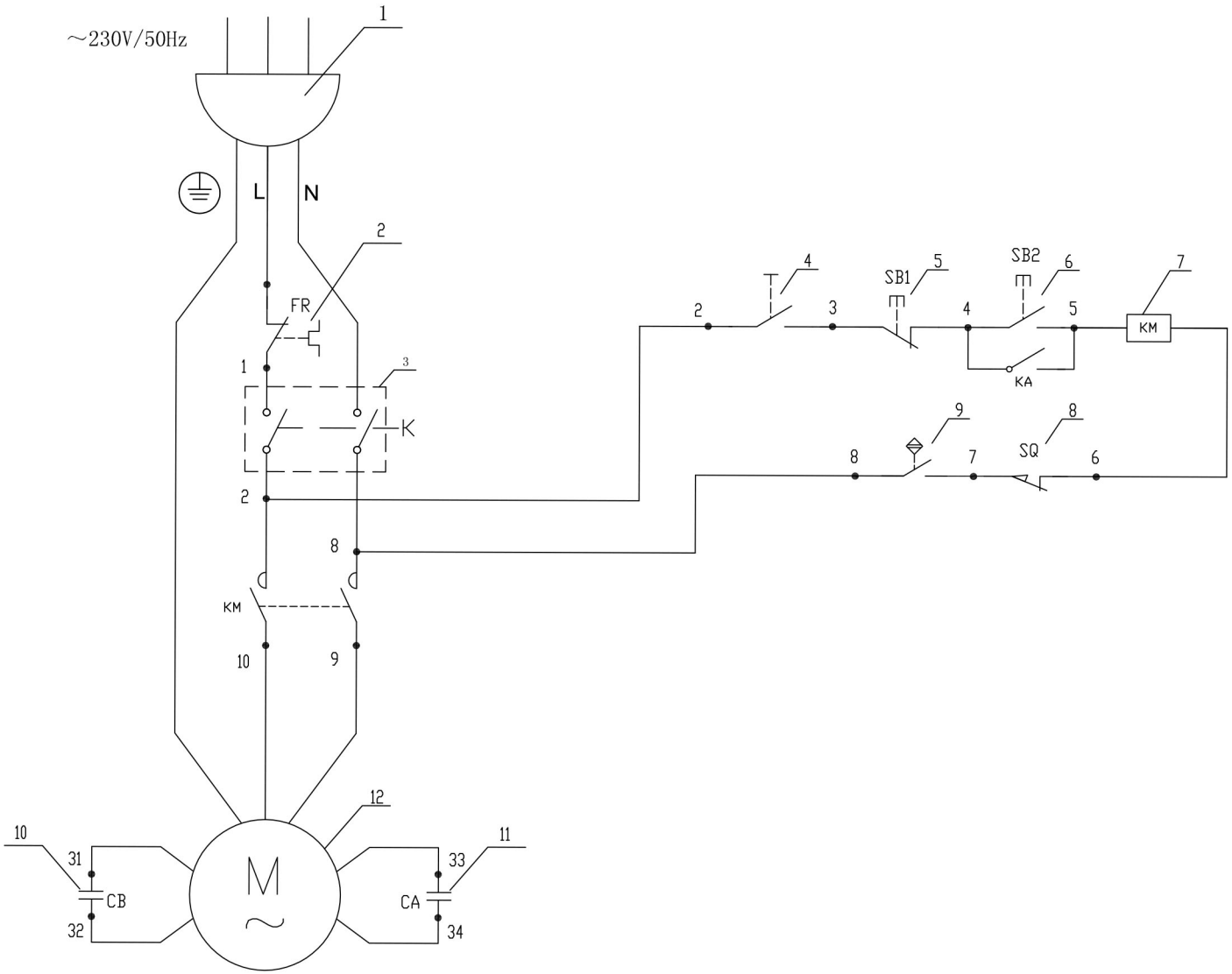

Bartscher	Teigknetmaschine Easy 22/40 ARSK Artikel-Nr.: 101842	Schaltplan Datum: 15.10.2025	Seite 1 / 1