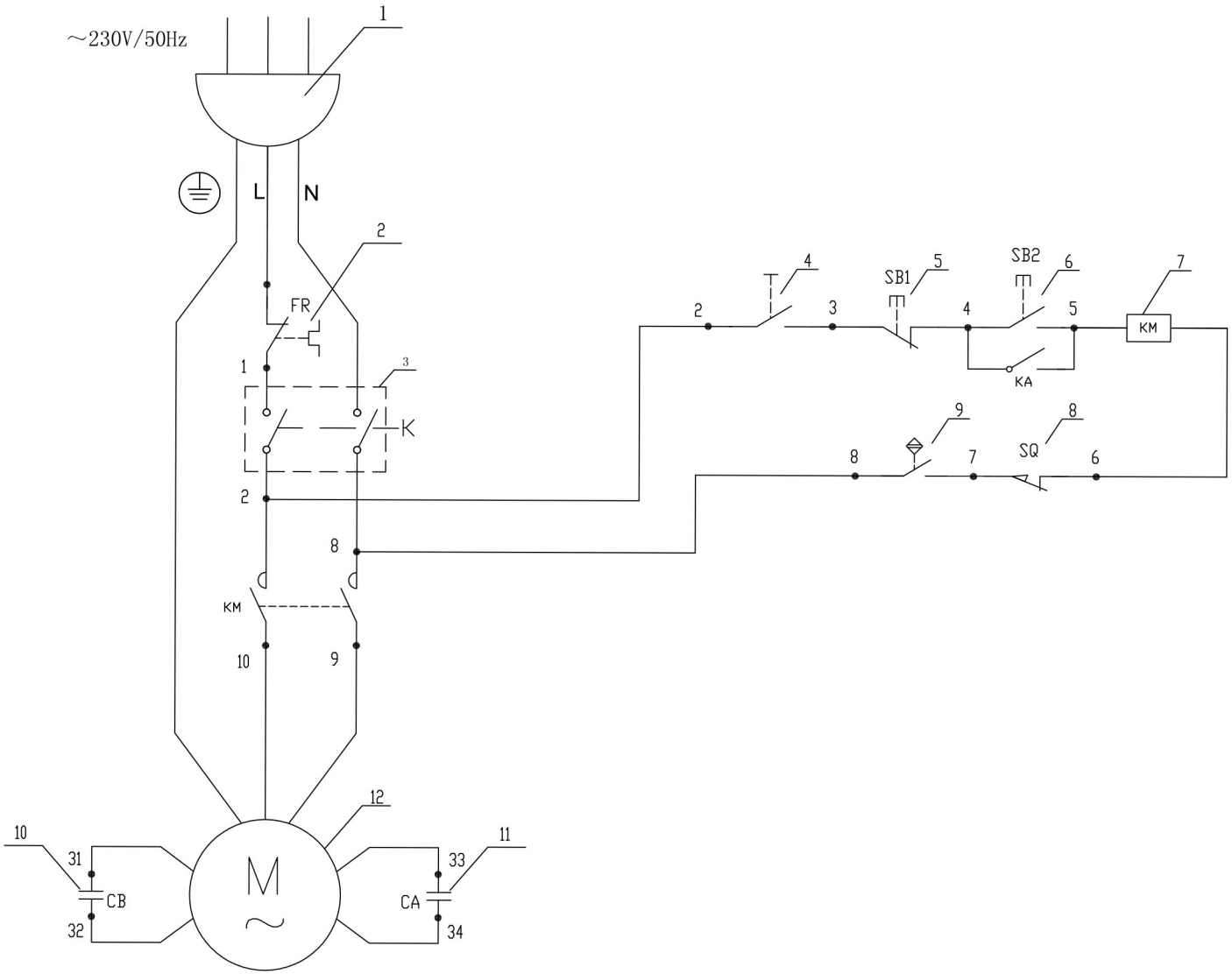

Bartscher	Teigknetmaschine Easy 30/50 ARSK Artikel-Nr.: 101843	Schaltplan Datum: 15.10.2025	Seite 1 / 1