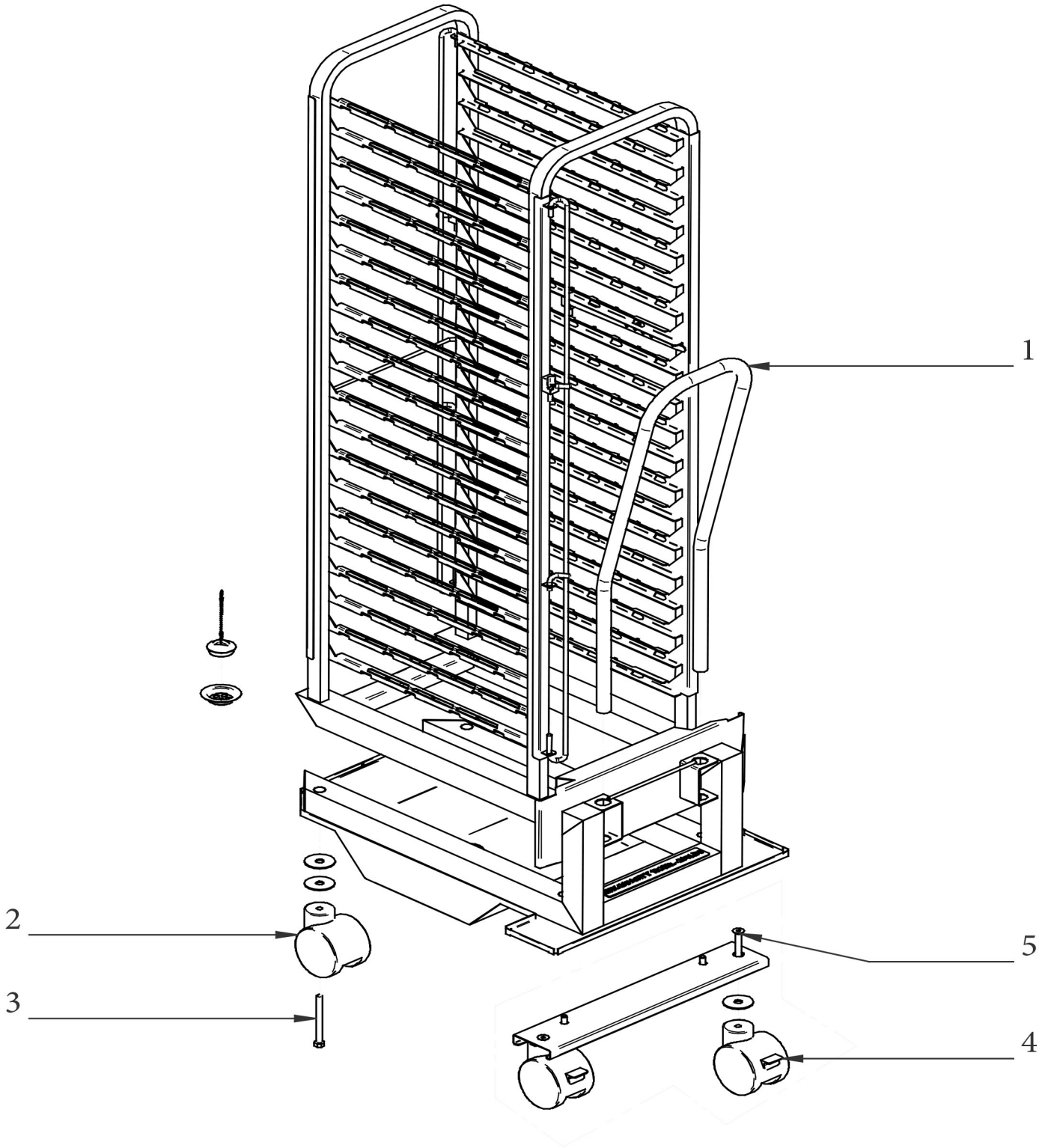

Bartscher	Hordenwagen Gigasteam 20110 Artikel-Nr.: 117824	Explosionszeichnung Datum 06.11.2025	Seite 1 / 2

Pos.	Artikelbeschreibung	Description of item	Artikel Nr./Item No.
1	Bügel	Handle	E012041148
2	Rolle	Castor without brake	E012045315
3	Innensechskantschraube M10x100	Allen screw M10x100	-
4	Rolle mit Feststellbremse	Castor with brake	E012045349
5	Innensechskantschraube M10x80	Allen screw M10x80	-