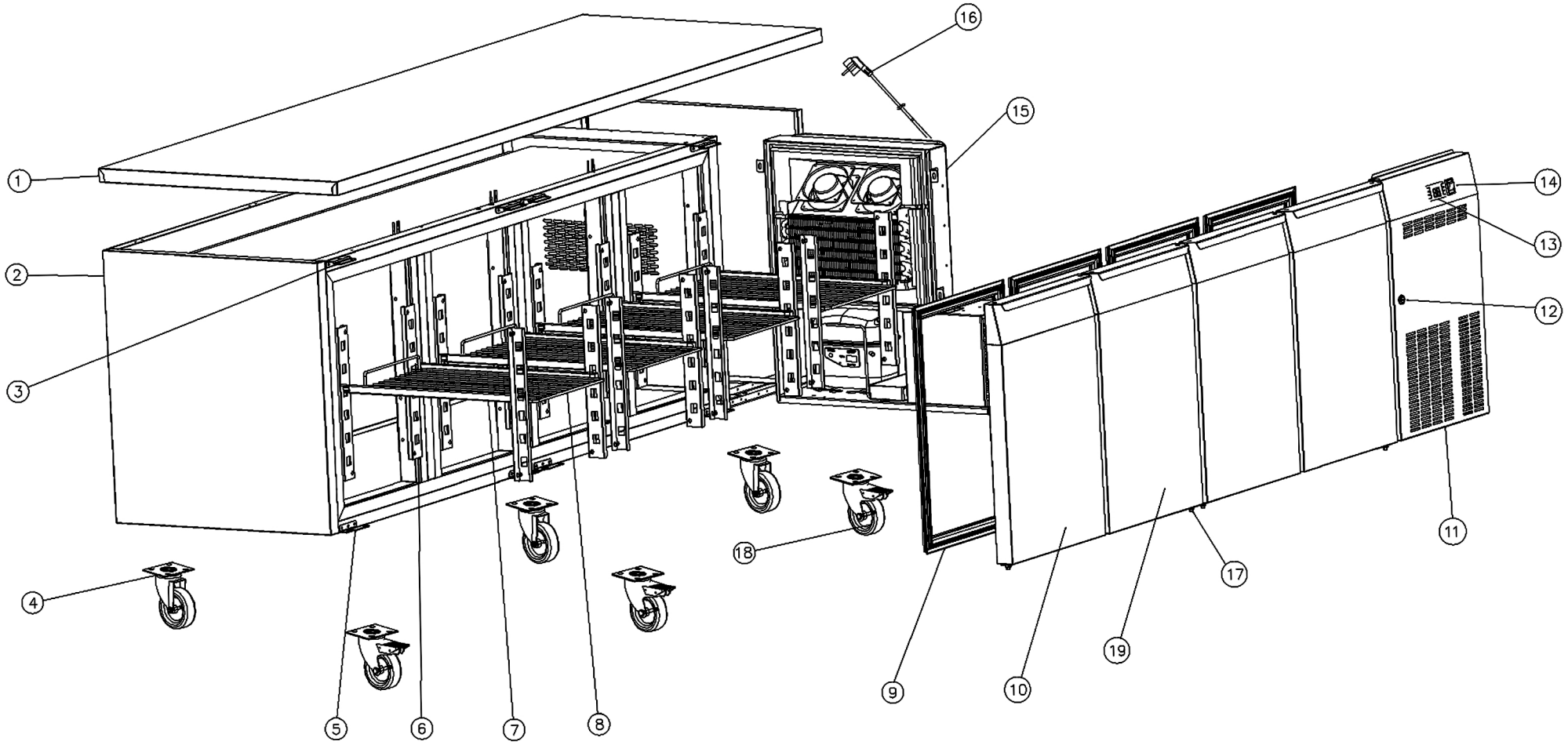

Bartscher	Kühltisch Easy T4 Artikel-Nr.: 110897	Explosionszeichnung Datum 09.10.2025	Seite 1 / 4

Pos.	Artikelbeschreibung	Description of item	Artikel Nr./Item No.
1	Tischplatte	Table	E0110897101
3	Scharnier oben	Upper hinge	E0110895103
4	Laufrolle	caster	E07008430721
5	Halter für unteres Scharmier	Lower Hinge	E0110895105
6	Halter für Auflageschiene	Ladder	E0110895106
7	Auflageschiene	Guide	E0110895107
8	Einlegerost	Shelf	E0110895108
9	Türdichtung	Door gasket	E0110895109
10	Tür kpl. Links	Door complete left	E0110895110
11	Blende	Control panel	E0110895111
12	Schloss	Lock	E0110895112
13	Thermostat	Thermostat	E0700843141
14	Schalter	switch	E0700843131
16	Anschlusskabel	Power cord	E0110895116
17	Türscharnier	Return spring	E0110895117
18	Lenkrolle mit Bremse	Caster with brake	E07008430711
19	Tür kpl. Rechts	Door complete right	E0110895118
o.Abb/n.pic	Fuß	Foot	E0110895104

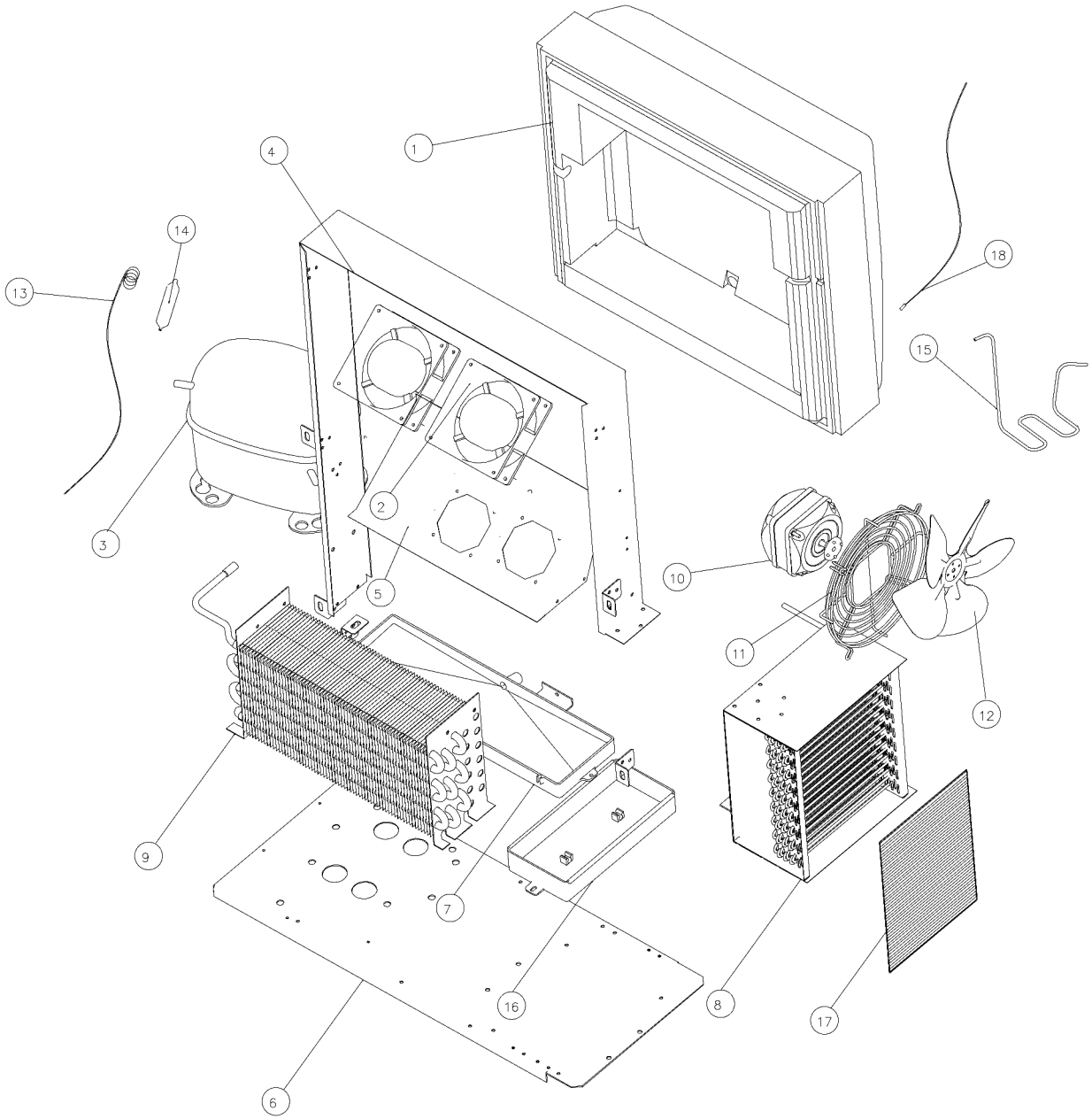

Bartscher	Kühltisch Easy T4 Artikel-Nr.: 110897	Explosionszeichnung Datum 04.09.2025	Seite 3 / 4

Pos.	Artikelbeschreibung	Description of item	Artikel Nr./Item No.
1	Isolierung	Unit foam	E0110895201
2	Lüfter für Verdampfer	Evaporator Fan	E0110895202
3	Kompressor	Compressor	E0110897203
4	Halterahmen	Unit shroud	E0110895204
5	Lüfterbefestigungsplatte	Fan fixing plate	E0110897205
6	Bodenplatte	Press base plate	E0110895206
7	Auffangwanne	Internal water box	E0110895207
8	Verdampfer	Evaporator	E0110897208
9	Kondensator	Condenser	E0110897209
10	Lüfter Kondensator	Condensing fan	E0700843072
11	Lüfterrgitter	Net	E0110895211
12	Lüfterflügel	Fan blade（ф200×28°）	E070082601
13	Kapillarrohr	Capillary	E0110895213
14	Trockner	Drier filter	E0700843122
15	Hochdruckrohr	High pressure pipe	E0110895215
16	Auffangwanne	External water box	E0110895216
17	Filter	Dustproof net	E0700843282
18	Temperaturfühler	Temperature probe	E0700843112