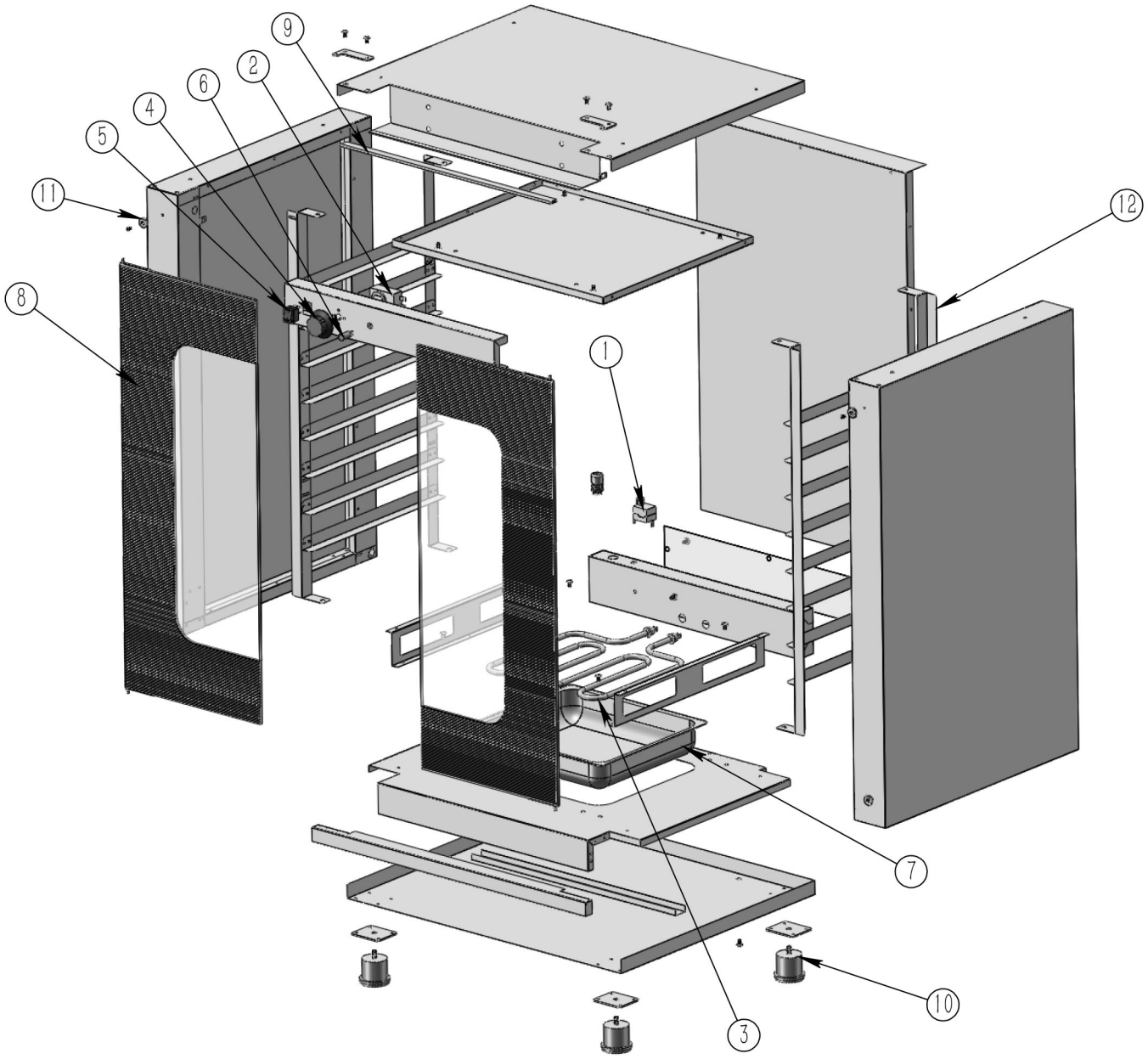

Bartscher	Gärschrank GS823T Artikel-Nr.: 116553	Explosionszeichnung Datum 13.10.2025	Seite 1 / 2

Pos.	Artikelbeschreibung	Description of item	Artikel Nr./Item No.
1	Temperaturbegrenzer	Temperature limiter	E011655301
2	Temperaturregler	Temperature controller	E011655302
3	Heizelement	Heating element	E011655303
4	Thermostatknopf und Zeitschaltuhr	Thermostat knob and time	E011655304
5	Netzschalter	Power switch	E011655305
6	Orangefarbene Kontrolllampe	Orange control light	E011655306
7	Wasserschale	Water pan	E011655307
8	Glastür	Glass door	E011655308
9	Dichtungsstreifen	Sealing strip	E011655309
10	Fuß	Foot	E011655310
11	Magnet	Magnet	E011655311
12	Auflageschiene	Support Rail	E011655312