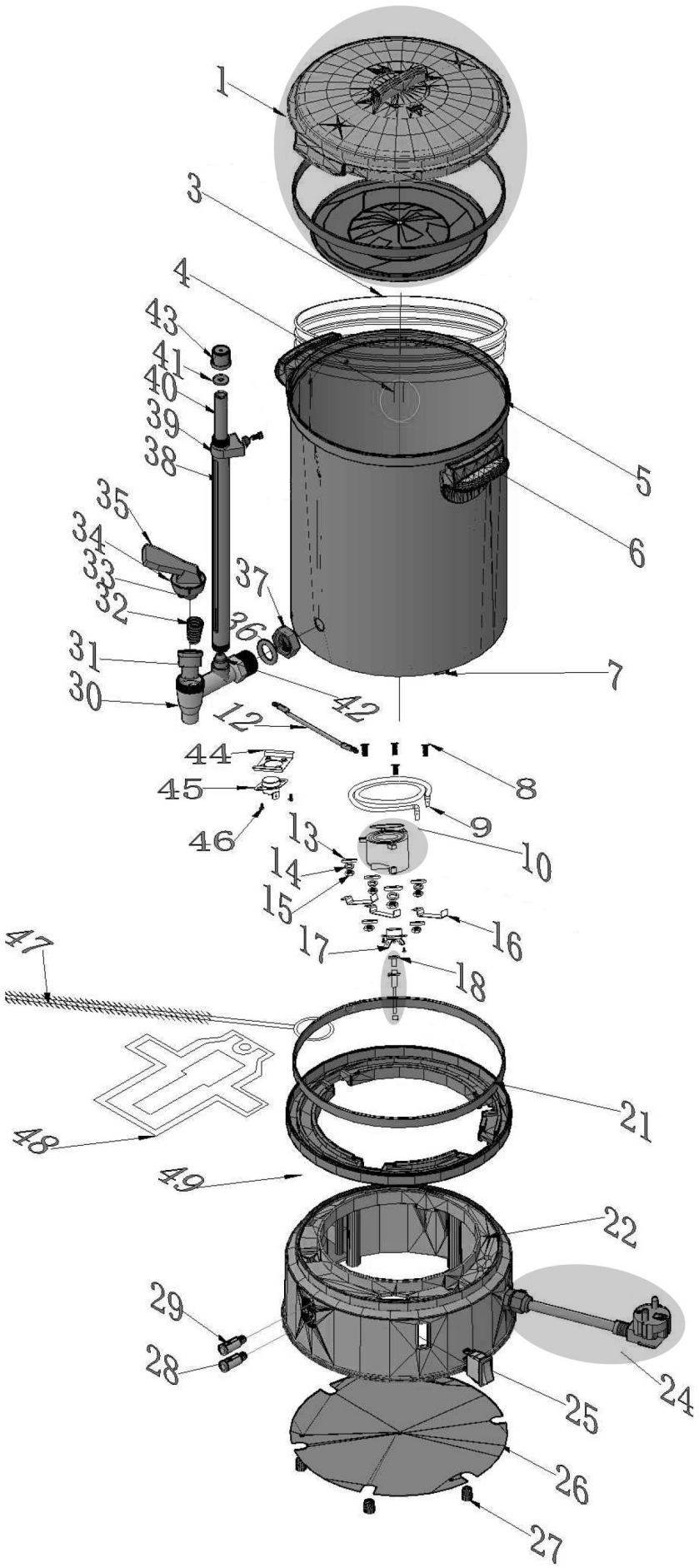

Bartscher	Kaffeemaschine Regina Plus 90 Artikel-Nr.: 190251	Explosionszeichnung Datum 16.01.2026	Seite 1 / 2

Pos.	Artikelbeschreibung	Description of item	Artikel Nr./Item No.
1	Deckel komplett	plastic lid	E019025101
3	Filterdose	Filter	E019025103
4	Percolatorrohr m. Dichtung	Coffee pipe w. sealing	E0A19019838
5, 7, 8, 44	Behälter	Inner body	E019025105
6	Griff	Urn handle	E019025106
9	Heizörper zum Warmhalten	Keeping warm element	E0A19014817
10	Brühheizung mit Dichtung	Brewing heater with seal ring	E019025010
12	Kabel	Internal wire	E019025112
17	Sicherheitsthermostat	Re-set thermo	E0A19014821
18	Schutzhülle mit Silica Gel	Protective cover with silica gel	E019025018
21	Dichtring	Seal ring	E019025121
22	Bodenring	Bottom ring	E019025122
24	Anschlusskabel mit Zugentlastung	Plug cord+fuse	E019025124
25	Schalter	Switch	E0A19014856
26	Boden	baseboard	E019025126
27	Gummifuß	Rubber base	E0A19014830
28	Kontrolllampe grün	Green indicator light	020006326
29	Kontrolllampe, rot	Red indicator light	E0A19014825
30-37	Ablasshahn komplett	Tap body	E019025030
38, 39, 41, 42, 43, 50, 51	Halterung Füllstandsanzeige	Sight glass cover	E0A19019803
45	Thermostat	Thermostat	E0A19014849
47	Bürste z. Reinigung	Cleaning brush	E0A19014857
48	Schaber, Metall	Scraper, metal	E0A19014858
49	Mittelring	Middle ring	E019025149