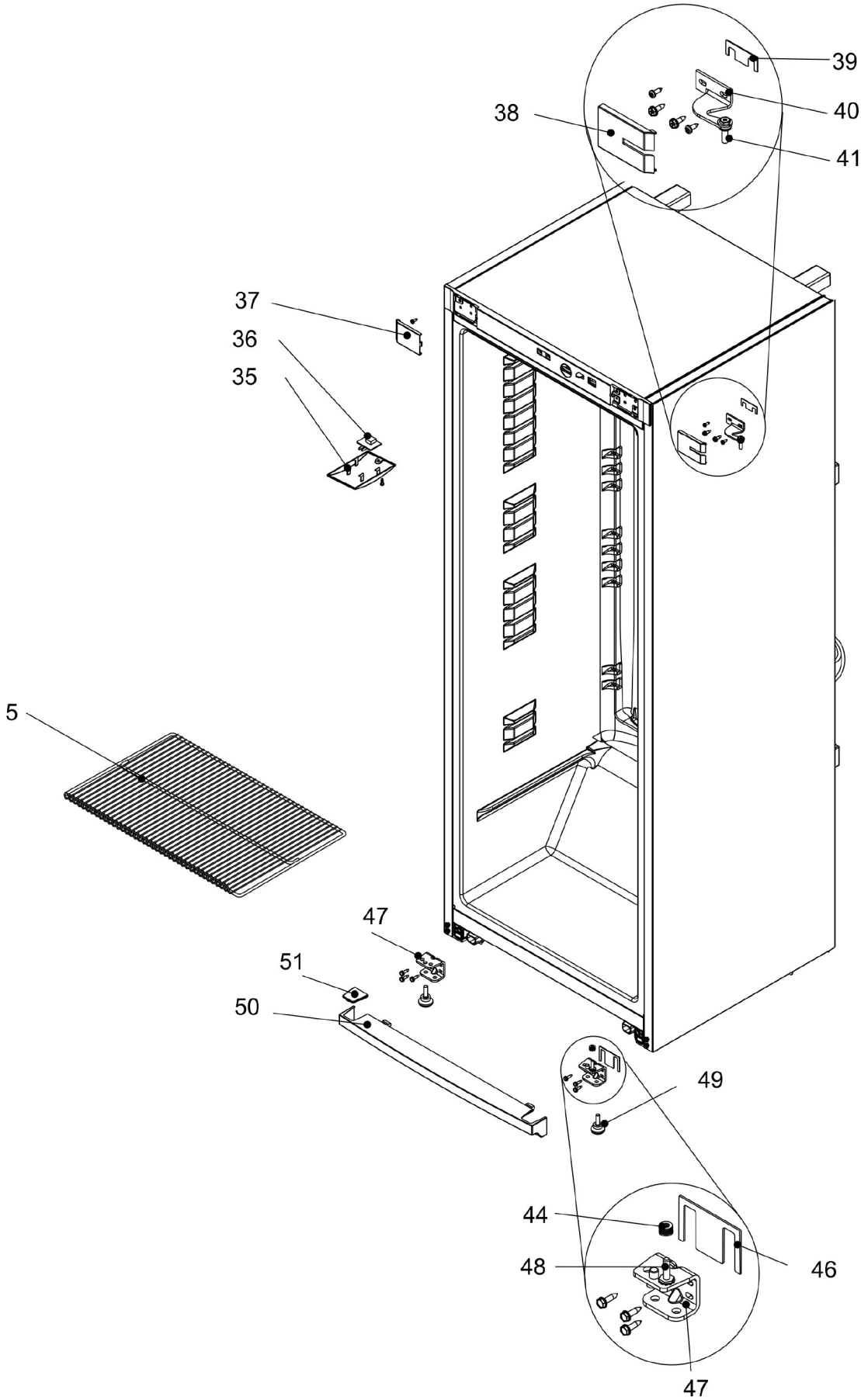

Bartscher	Flaschenkühlschrank K1-111 Artikel-Nr.: 700473V1	Explosionszeichnung Datum 04.12.2024	Seite 1 / 6

Pos.	Artikelbeschreibung	Description of item	Artikel Nr./Item No.
5	Auflagerost	Shelf	0V054152
35	Lampenabdeckung	Lamp cover	E0D404026
36	Beleuchtungsabdeckung	Lighting cover	0S571055
37	Abdeckung	Cover	070034141
38	Abdeckung	Cover	070034135
39	Distanzplättchen	Small spacer plate	070034139
40	Konsole	Console	E0M120254001O1
41	Achse	Axle	070034137
44	Zwischenscheibe	Washer	0700341140
46	Distanzplatte	Spacer plate	E0D155327O
47	Konsole	Console	E0M120267005Y1
48	Achse	Axle	070034117
49	Fuß	Feet	E0V04304100J1
50	Sockelblende	Plinth panel	0D315266
51	Abdeckung	Cover	070034122

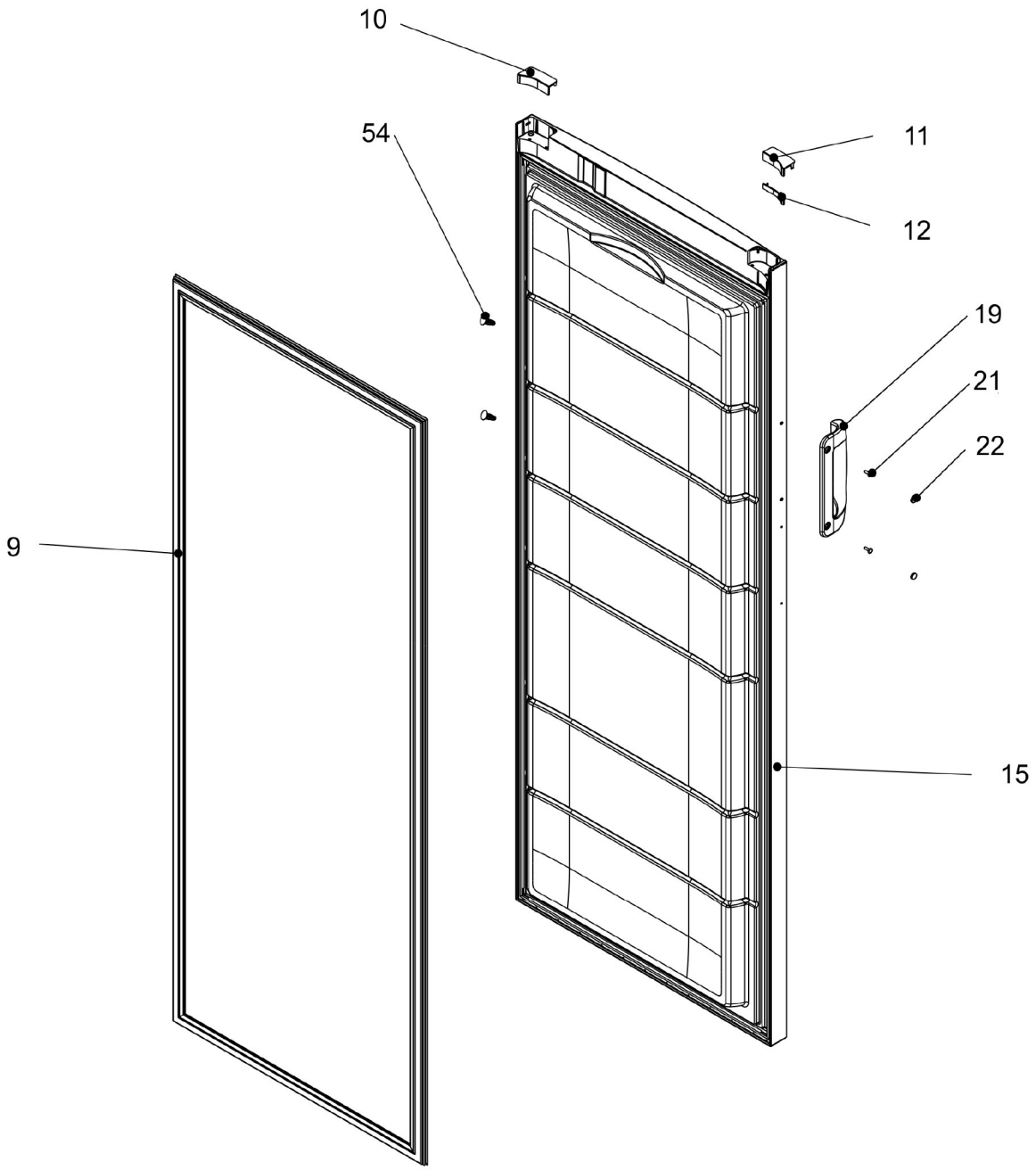
10
54
11
12
19
21
22
9
15

Pos.	Artikelbeschreibung	Description of item	Artikel Nr./Item No.
9	Dichtung f. Tür	Gasket f. door	070034168
10	Verschlusskappe	Screw cap	070034157
11	Verschlusskappe	Screw cap	070034170
12	Zwischenlage	Intermediate layer	070034171
15	Tür komplett	Door complete	E0V32026100OO15605
19	Türgriff	Door handle	070034178
21	Schraube	Screw cap	auf Anfrage / on request
22	Abdeckung	Cover	070034152
54	Stopfen	Plug	E0700473254

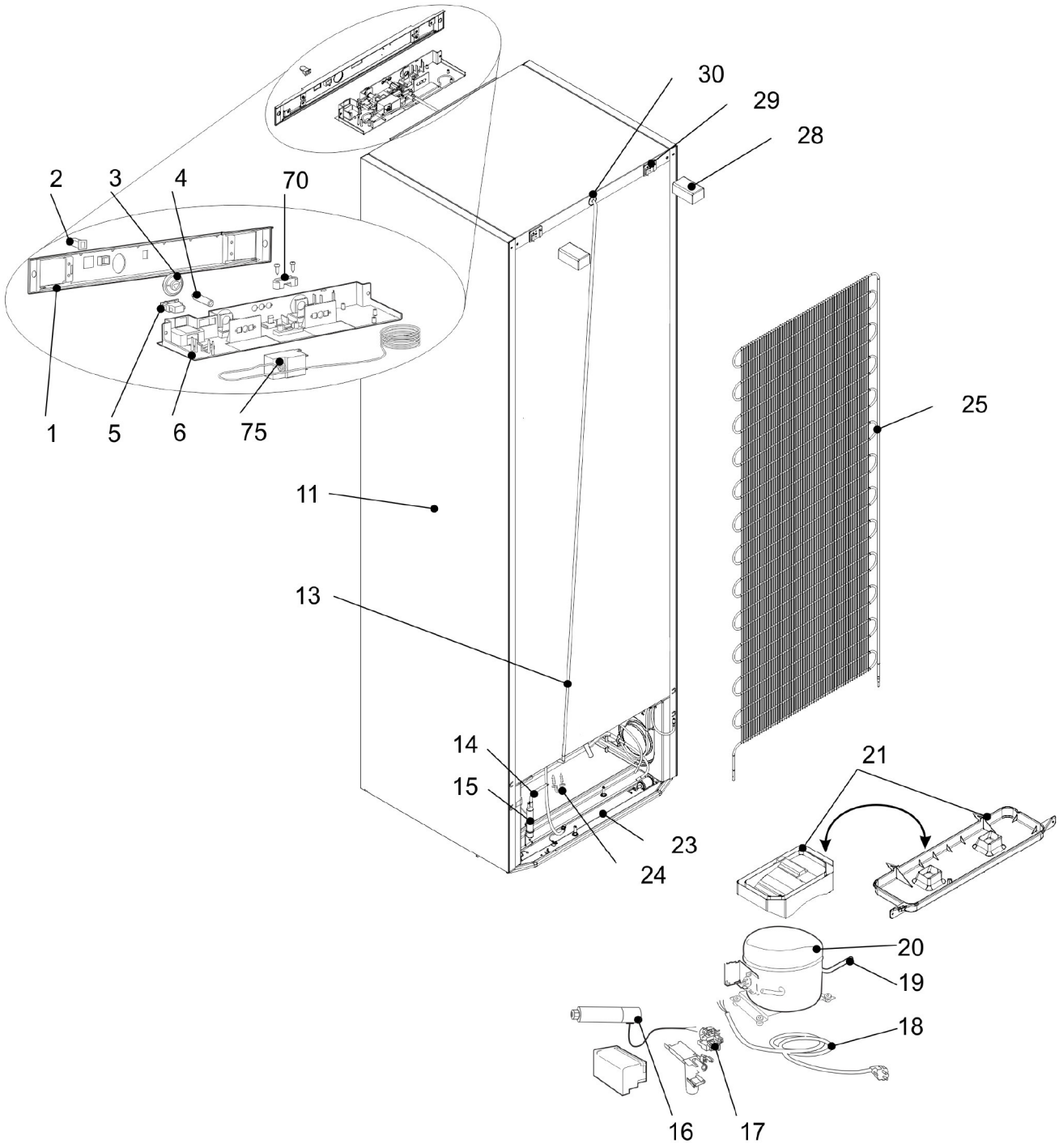
30
29
28
2
3
4
70
1
5
6
75
25
11
13
14
15
23
24
21
20
19
18
16
17

Pos.	Artikelbeschreibung	Description of item	Artikel Nr./Item No.
1	Bedienblende	Control panel	E07004731301
2	Abdeckung	Cover	E07004731302
3	Regler	Regulator	E07004731303
4	Achse	Axle	070034195
5	Schalter (Licht)	Switch (light)	E0700473305
6	Montageplatte	Mounting plate	070034193
11	Gehäuse	Housing	auf Anfrage / on request
13	Elektrodraht	Electric wire	E0V51918512
14	Rohr	Pipe	0M175136
15	Trockenfilter	Filter-dryer	E0700473315
16	Arbeitskondensator	Run capacitor	E0700473316
17	Starterrelais	Starting relay	E0KRPZ55H1XZ2
18	Anschlusskabel	Power Cord	E0700473318
19	Rohr	Technological tube	E0M17504800
20	Kompressor	Compressor	E0KKPZ55H1XZ2
21	Abtauwanne	Defrost tray	E0D35732000
23	Stütze	Base	0V043056
24	Kabelklemme	Cable clamp	0700341154
25	Kodensator	Condenser	E07004731325
28	Stütze	Support	E0700473328
29	Stütze	Support	070034197
30	Kabeleinführung	Cable entry	E0D21219500
70	Klammer	Clamp	E0D140117O1
75	Thermostat	Thermostat	E0700473321