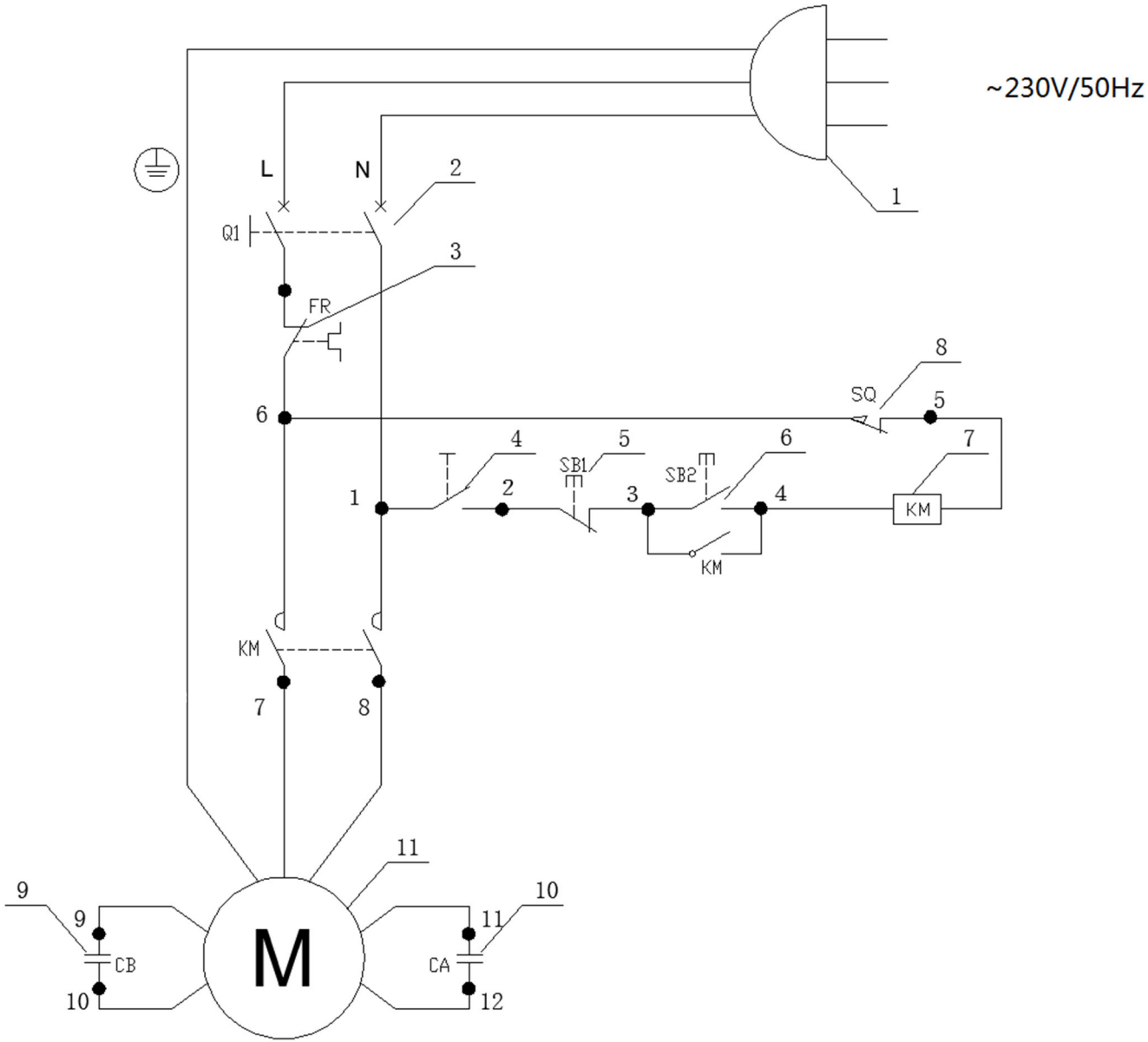

Bartscher	Teigknetmaschine Easy 12/20 FRFK Artikel-Nr.: 101846	Schaltplan Datum: 15.10.2025	Seite 1 / 1