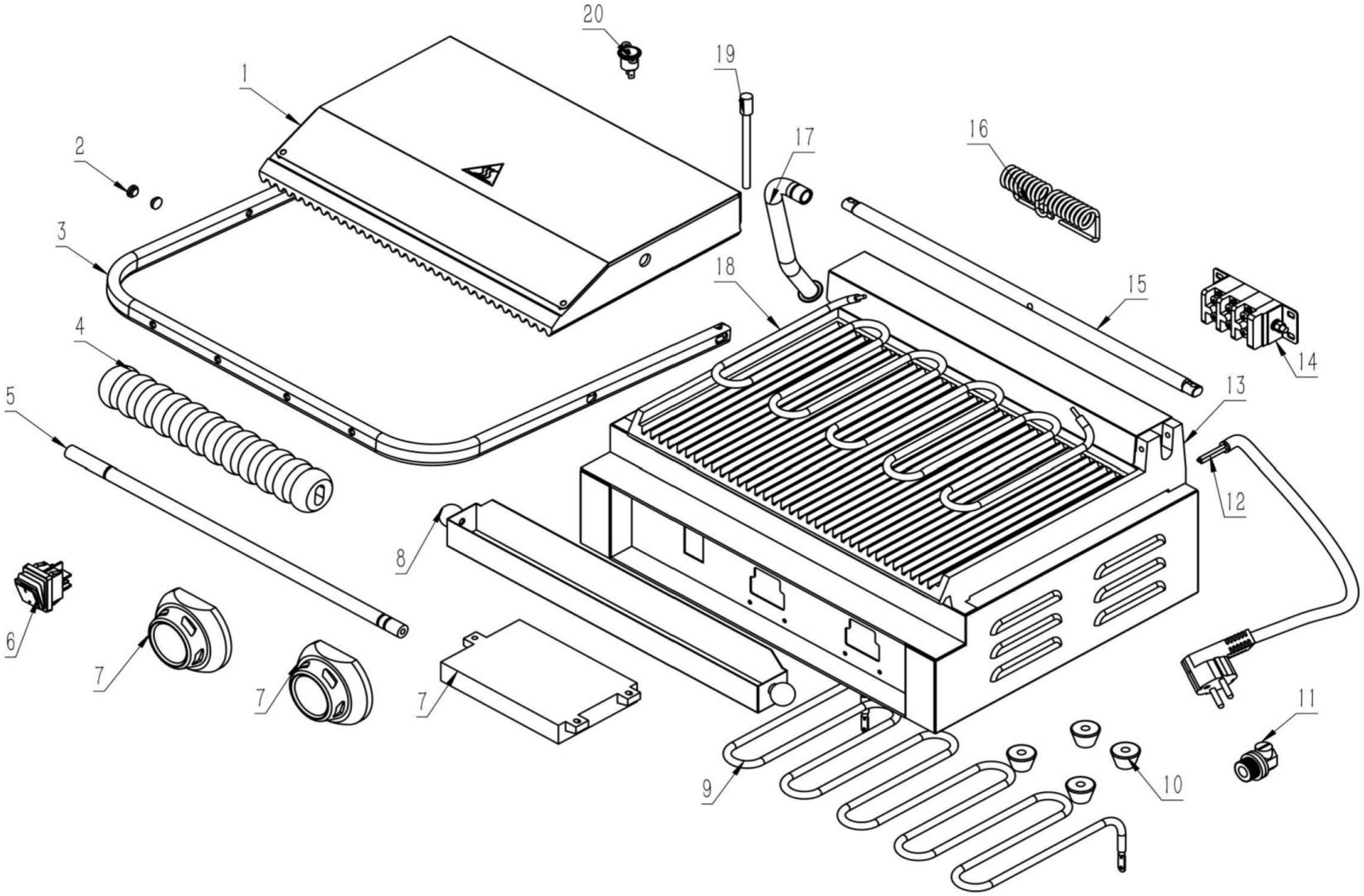

Bartscher	Kontaktgrill "Panini-MDI" 1R Kontaktgrill "Panini-MDI" 1R S Artikel-Nr.: A150974 / 150127	Explosionszeichnung 23.10.2025	Seite 1/2

Pos.	Artikelbeschreibung	Description of item	Artikel Nr./Item No.
1	Grillplatte, oben, gerillt	Grill grate, upper, grooved	E0302010191
2	Abdeckung	Cover	E0302190115
3	Griffbügel	Handle frame	A041545
4	Griffstück	Handle sleeve	E0302702673L
5	Welle	Shaft	E0302040092
6	Marquardt Schalter, 20 A grün	Marquardt switch, 20 A green	016210836
7.1	Knebel	Knob	E0A12079610
7.2	Fühler	Sensor	E0A12079611
7.3	Kabel	Cable	E0A12079612
7.4	Platine	Circuit board	E0A15097407
8	Griff	Handle	E0302090005
9	Heizkörper, unten 1200W, 230V	Heater, lower, 1200 W, 230 V	E0301040082
10	Fuß, Gummi, schwarz, D 30 x 15	Base, rubber, black, D 30 x 15	A042567
11	Winkelstück	Angle bracket	E0301150298
12	Anschlusskabel m. Stecker	Power cord with plug	E0301050006
13	Grillplatte, unten, gerillt	Grill grate, lower, grooved	E0302010192
14	Anschlussklemme 500V, 15A	Terminal clamp 500V, 15A	E0301070052
15	Haltewelle M6	Shaft bearing M6	A040451
16	Feder, Stahldraht, D 3,5 mm	Spring, stainless steel, D 3,5 mm	A0GH81313
17	Kabelführung	Cable guide	E0302201125
18	Heizkörper, oben 1000W, 230V	Heater, upper, 1000 W, 230 V	E0301040081
19	Resetstift	Reset pin	E0302200417
20	Temperaturbegrenzer	Temperature limiter	E0301030033