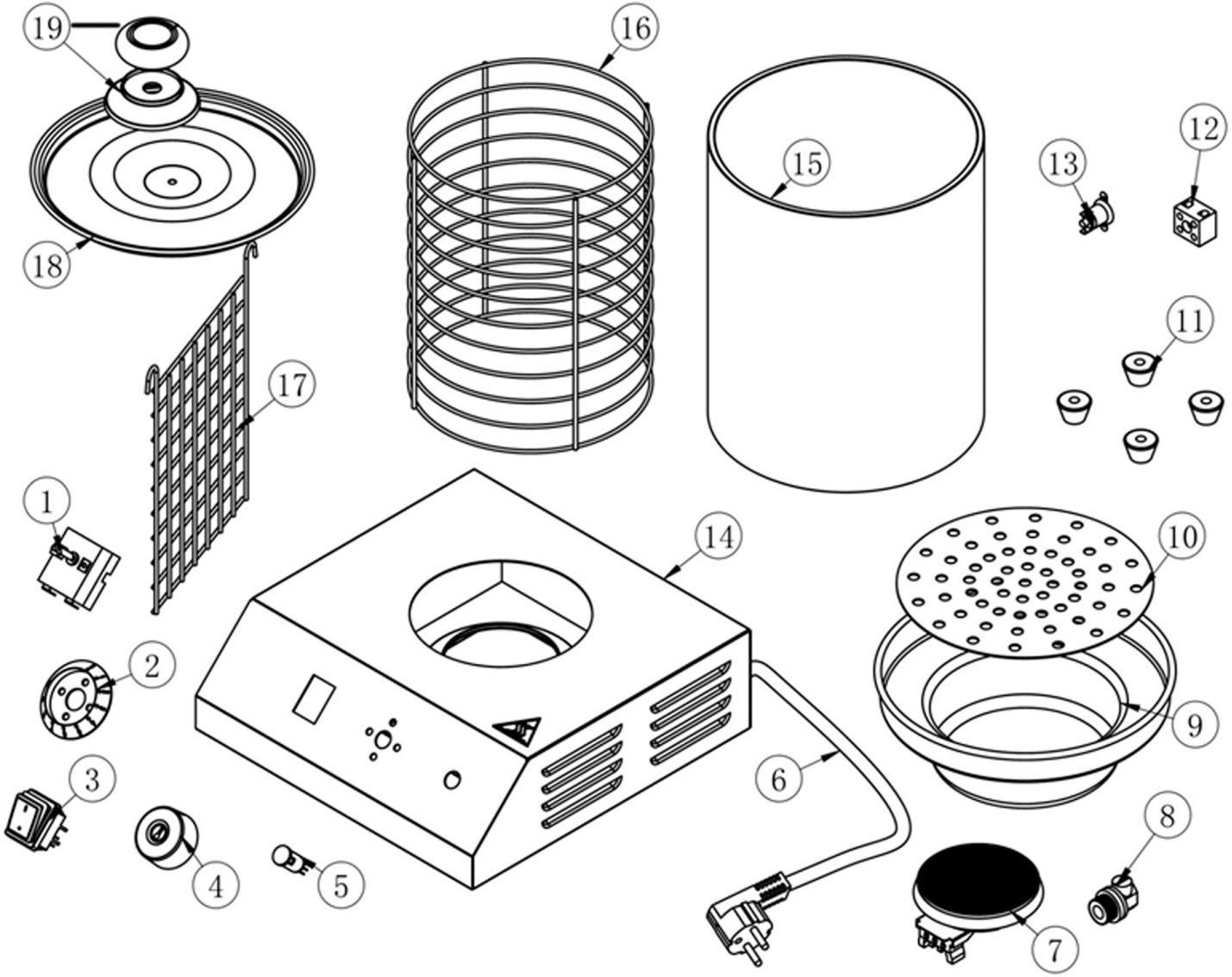

Bartscher	Hot-Dog-Gerät E200-240 S Artikel-Nr.: 120431	Explosionszeichnung Datum 23.10.2025	Seite 1/2

Pos.	Artikelbeschreibung	Description of item	Artikel Nr./Item No.
1	Thermostat	Thermostat	E070100302055L
2	Skalenring 30-100°C	Scale ring 30-100°C	E070101100155
3	Marquardt Schalter, 20 A grün	Marquardt switch, 20 A green	016210836
4	Knebel	Knob	E070101100282
5	Kontrolllampe, gelb 250V, 14A	Indicator diode, yellow, 250 V,14 A	E0301130005
6	Anschlusskabel m. Stecker	Power cord with plug	E0301050006
7	Heizung	Heating element	E070100410428L
8	Zugentlastung	Strain relief	016240434
9	Wasserbehälter	Water tray	E0802015001012
10	Lochblech	Perforated tray	A01204064
11	Fuß, Gummi, schwarz, D 30 x 15	Base, rubber, black, D 30 x 15	A042567
12	Klemmleiste, Keramik	Terminal block, ceramic	E070100700628
13	Sicherheitsthermostat	Safety Thermostat	E070100302046L
~~14~~	~~Gehäuse~~	~~Housing assy~~	
15	Glaszylinder	Glass cylinder	E070201004046
16	Korb	Round grid	A012004065
17	Gitter innen	Inner square grid	A01204062
18	Deckel	Cylinder cover	E070201201200
19	Knebel kpl.	Cylinder cover handle base	E070200700382