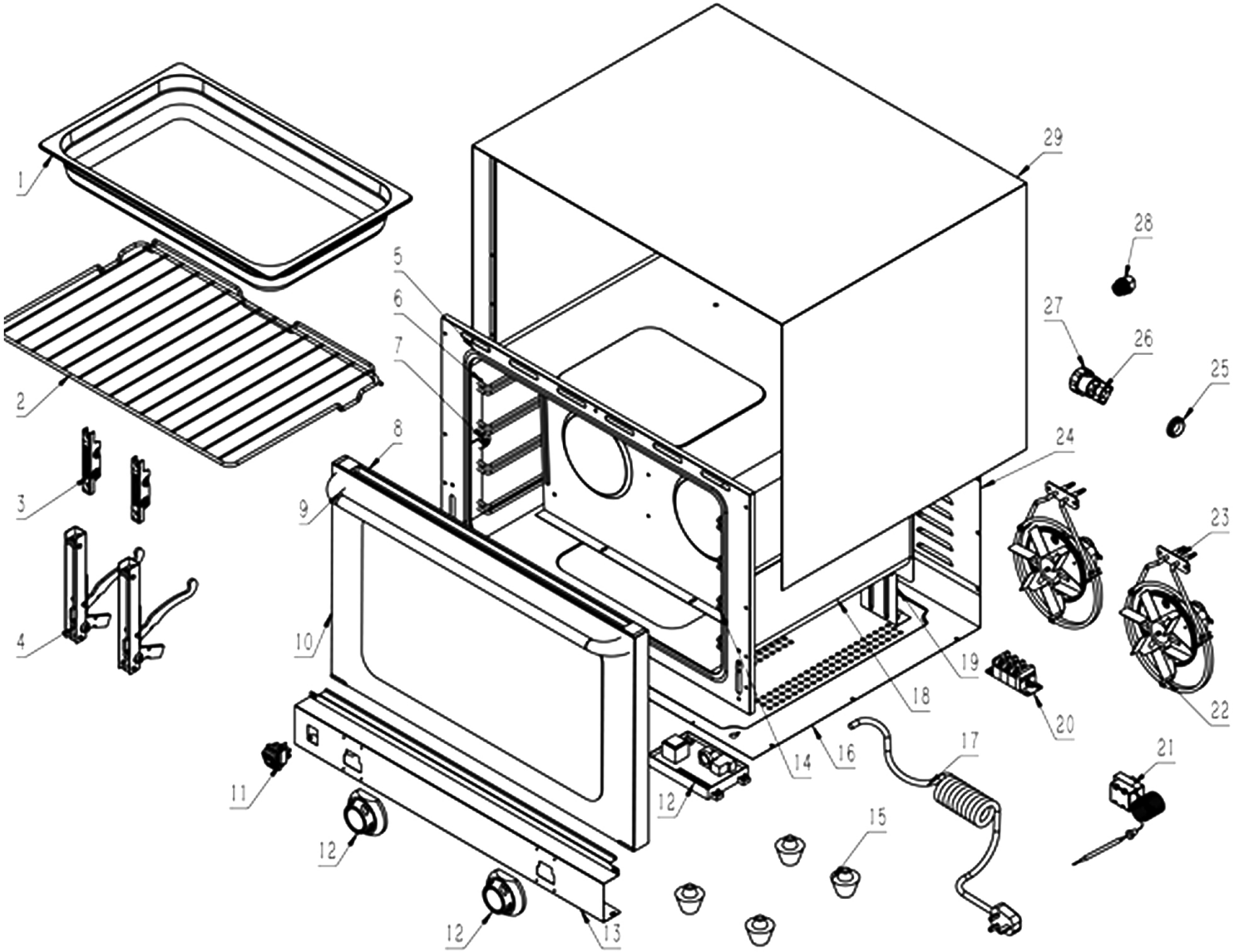

Bartscher	Heißluftofen AT211-MDI Heißluftofen AT211-MDI S Artikel-Nr.: A120792 / 120826	Explosionszeichnung 23.10.2025	Seite 1/2

Pos.	Artikelbeschreibung	Description of item	Artikel Nr./Item No.
1	GN-Behälter 1/1	GN container 1/1	A01140011
2	Rost	Grid	E0302110726L
3	Gegenstück z. Scharnier	Counterpiece of hinge	0302040266
4	Scharnier L/R	Hinge L/R	0302040263
5	Türdichtung	Door sealing	E0302020330L
6 + 14	Rosthalterung, rechts/left	Grid holder, right/left	E0302110724L
7	Schraube M5 x 12	Screw M5 x 12	A049064
8	Glasscheibe z. Tür, innen	Door glass, internal	E0302100538L
9	Kappe, Kunststoff z. Griff	Cap, plastic for handle	E0302070016
10	Glasscheibe z. Tür, außen	Door glass, external	E0302100539L
11	Marquardt Schalter, 20 A grün	Marquardt switch, 20 A green	016210836
12	Knebel	Knob	E0A12079610
	Fühler	Sensor	E0A12079611
	Kabel	Cable	E0A12079612
	Platine	Board	E0A12079613
15	Fuß	Foot	E0302090022
17	Anschlusskabel m. Stecker	Power cord with plug	E0301050006
20	Anschlussklemme HS JX2, 30 A	Terminal clamp HS JX2, 30 A	A0AT93621
21	Temperaturfühler	Temperature sensor	E0301030198L
22	Motor m. Flügel 50W, 230V, 50Hz	Motor w. blade 50W, 230V, 50Hz	E0301010131
23	Heizkörper 230V, 50Hz, 1450W	Heating element 230V, 50Hz, 1450W	E0301041048L
25	Dichtung z. Lampenfassung	Gasket f. lamp holder	0302020010
26	Fassung, Schraubfassung E14	Illuminator holder E14	E0301130038
27	Glühlampe 15W, E14, 300°C	Bulb 15W, E14, 300°C	014034
28	Zugentlastung	Strain relief	016240434