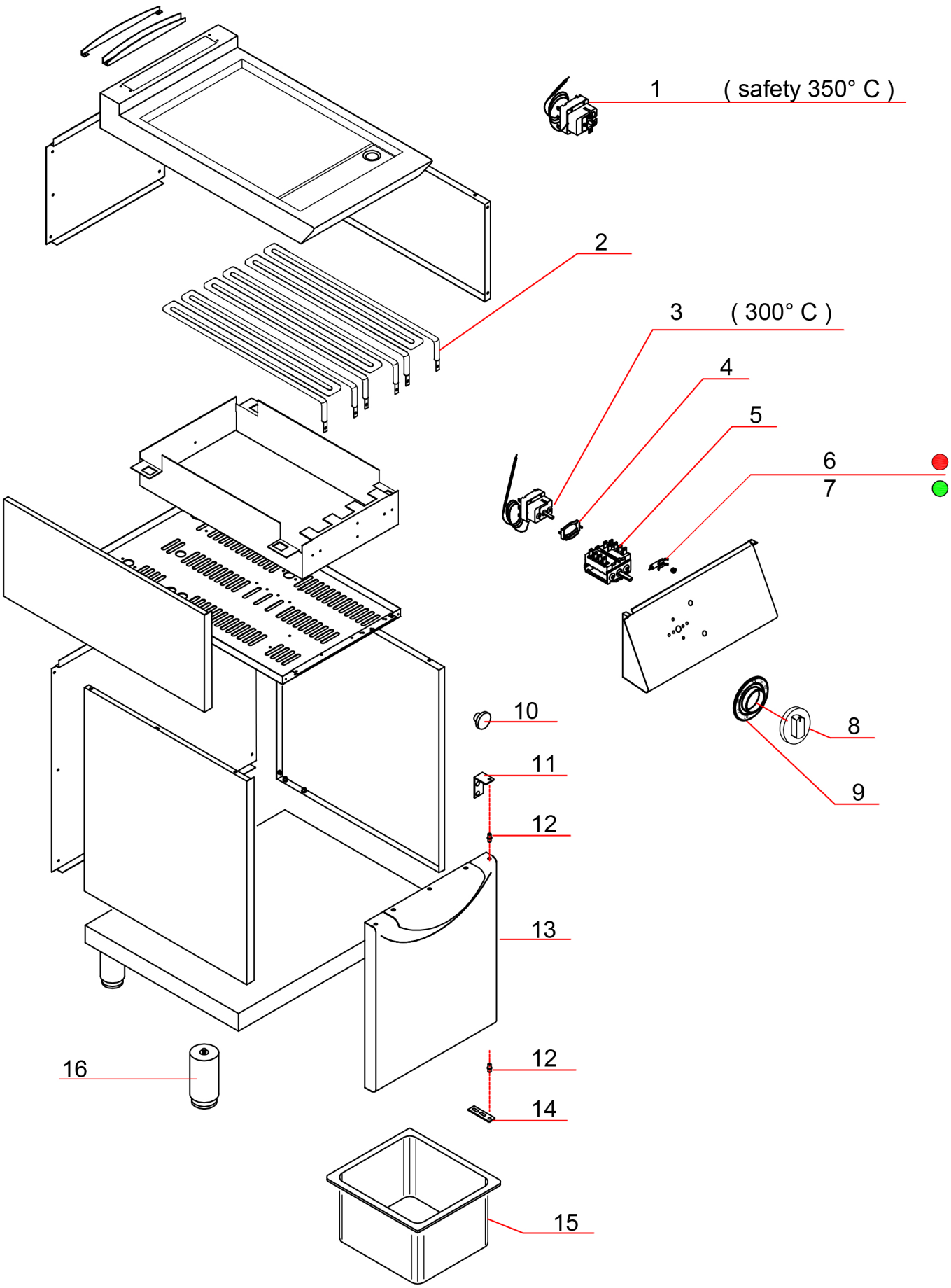

Bartscher	Griddleplatte 900 E400 G Artikel-Nr.: 299001	Explosionszeichnung Datum 30.12.2025	Seite 1 / 2

Pos.	Artikelbeschreibung	Description of item	Artikel Nr./Item No.
1	Sicherheitsthermostat 350 °C	Safety thermostat 350 °C	06010008
2	Heizkörper	Heating element	E06001151
3	Thermostat	Thermostat	E06011150
4	Verbindung Thermostat/Wahlschalter	Connector Thermostat/Switch	018276
5	Schalter	Switch	E06030019
6	Kontrolllampe	Indicator light	06061072
7	Kontrolllampe grün	Green indicator light	06061073
8	Knebel	Knob	E02022821
9	Skalenring	Scale ring	E02031474
10	Magnet	Magnet	05900356
11	Scharnier oben 80X20	Upper hinge 80X20	E02015736
12	Bolzen 12X17,5	Pin 12X17,5	E02022427
13	Tür	Door	E02016006
14	Scharnier unten 95X20X4	Lower hinge 95X20X4	E02016478
15	Auffangwanne	Drip tray	E02103142
16	Fuß	Base	05900451