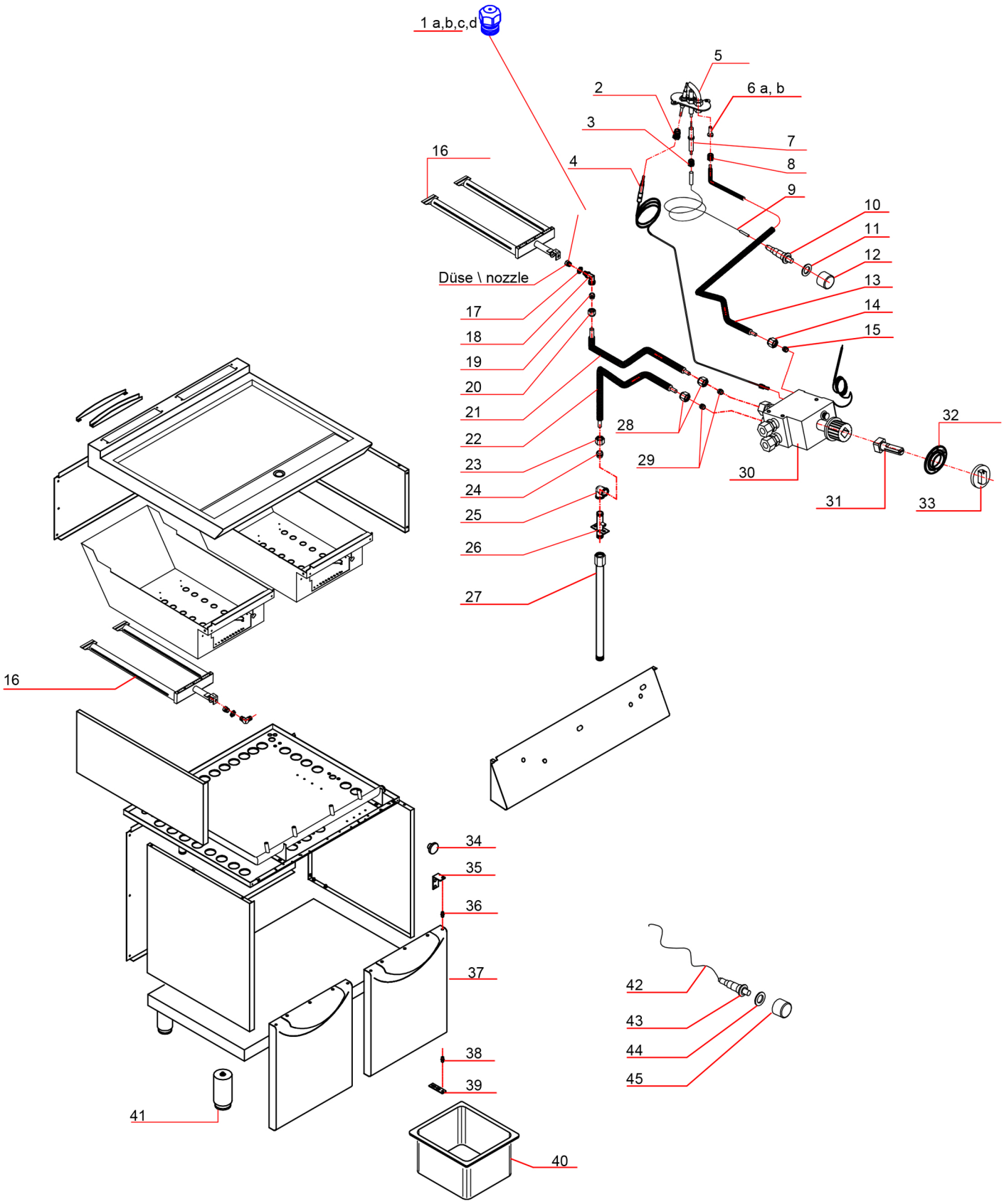

Bartscher	Griddleplatte 900 G800 G Artikel-Nr.: 2995081	Explosionszeichnung Datum 23.12.2025	Seite 1 / 2

Pos.	Artikelbeschreibung	Description of item	Artikel Nr./Item No.
1a	Düse, Propan, D 155	Nozzle, propane, D 155	07042708
1b	Düse 30mbar, Propangas, 135K FR	Nozzle 30mbar, propane gas, 135K FR	E07042753
1c	Düse 235K	Nozzle 235K	E07042785
1d	Düse für Erdgas	Nozzle for natural gas	E07042705
2	Verbindungsstück Zündkerze	Spark plug connector	E07050028
3	Thermoelement	Thermocouple	E06010055
4	ZÜNDFLAMMENBRENNER	IGNITION BURNER of lava	07090028
5a	Zünddüse, Propan, D 21	Ignition nozzle, propane, D 21	07042014
5b	Zünddüse, Erdgas, D 27	Ignition nozzle, natural gas, D 27	07042013
6	Zündkerze	Ignition plug	06010087
7	Schneidring 6	Cutting ring 6	E07070045
8	Zündkabel	Ignition cable	06050064
9	Piezozünder	Piezo igniter	017959
10	Dichtung	Washer	E02024232
11	Schutzkappe	Protectivecap	E06032073
12	Zündgasleitung komplett, D6	Ignition gas installation, cpl., D6	E07050459
13	Verschraubung z. Gasleitung	Screw connection f. gas pipe	07050317
14	Brenner	Burner	E02016161
15	Mutter M14X1,5	Nut M14X1,5	E07042624
16	Düsenhalter M9X1 M20X1,5	Nozzle holder M9x1 M20x1.5	E07050070
17	Schneidring	Cutting ring	E07070031
18	Überwurfmutter 20X1,5 d12	Union nut 20x1.5 d12	E07070084
19	Schlauch D12	Hose D12	E07050453
20	Gasleitung d0,12 l650	flexpipe d0,12 l650	E07050452
21	0	Connection nut D12	E07070067
23	Winkel Messing 1/2"	Brass elbow 1/2"	E07050510
24	Gasanschluss	Gas connection	E02122724
25	Anschlussrohr	Connection pipe	E02029027
26	Überwurfmutter	Union nut	E07050021
27	Gasarmatur Eurosit 40-280°C	Valve eurosit 40-280°C	E07020231
28	Achse zur Armatur	Extension for brass knob	E02022740
29	Skalenring	Scale ring	E02031476
30	Knebel	Knob	E02029071
31	Magnet	Magnet	05900356
32	Scharnier oben 80X20	Upper hinge 80X20	E02015736
33	Bolzen 12X17,5	Pin 12X17,5	E02022427
34	Tür	Door	E02016006
35	Scharnier unten 95X20X4	Lower hinge 95X20X4	E02016478
36	Behälter f. Wasserbad	Basin f. bain marie	E02103080
37	Fuß	Base	05900451
38	Zündkabel	Ignition cable	06050064
39	Piezozünder	Piezo igniter	017959
40	Dichtung	Washer	E02024232
41	Schutzkappe	Protectivecap	E06032073