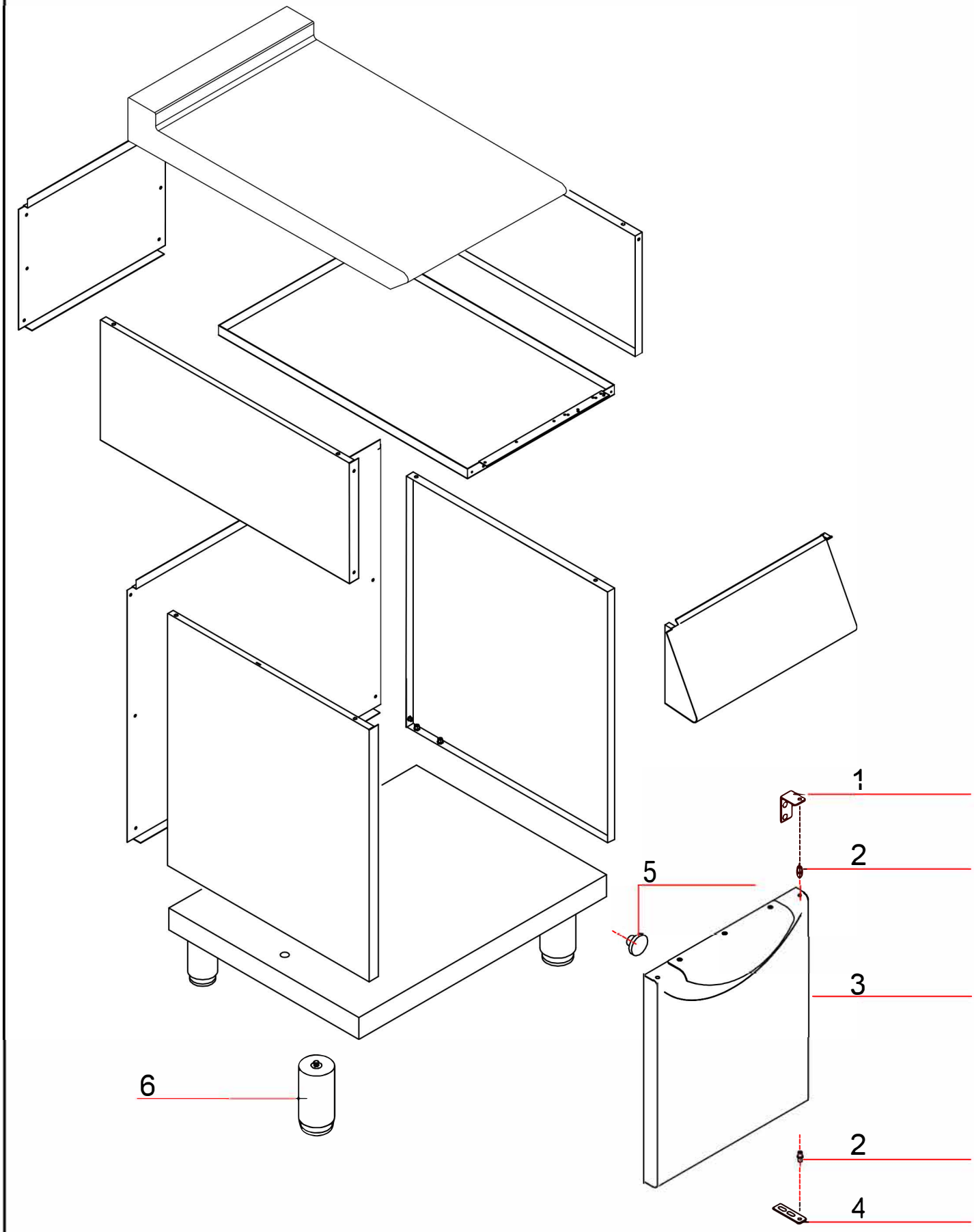

Bartscher	Arbeitselement 900 B400 OU Artikel-Nr.: 299105	Explosionszeichnung Datum 16.12.2025	Seite 1 / 1

Pos.	Artikelbeschreibung	Description of item	Artikel Nr./Item No.
1	Scharnier oben 80X20	Upper hinge 80X20	E02015736
2	Bolzen 12X17,5	Pin 12X17,5	E02022427
3	Tür	Door	E02016006
4	Scharnier unten 95X20X4	Lower hinge 95X20X4	E02016478
5	Magnet	Magnet	05900356
6	Fuß	Base	05900451