Schaltplan für Geräte bis Bestellung 450006189
Circuit diagram for devices up to order number 450006189

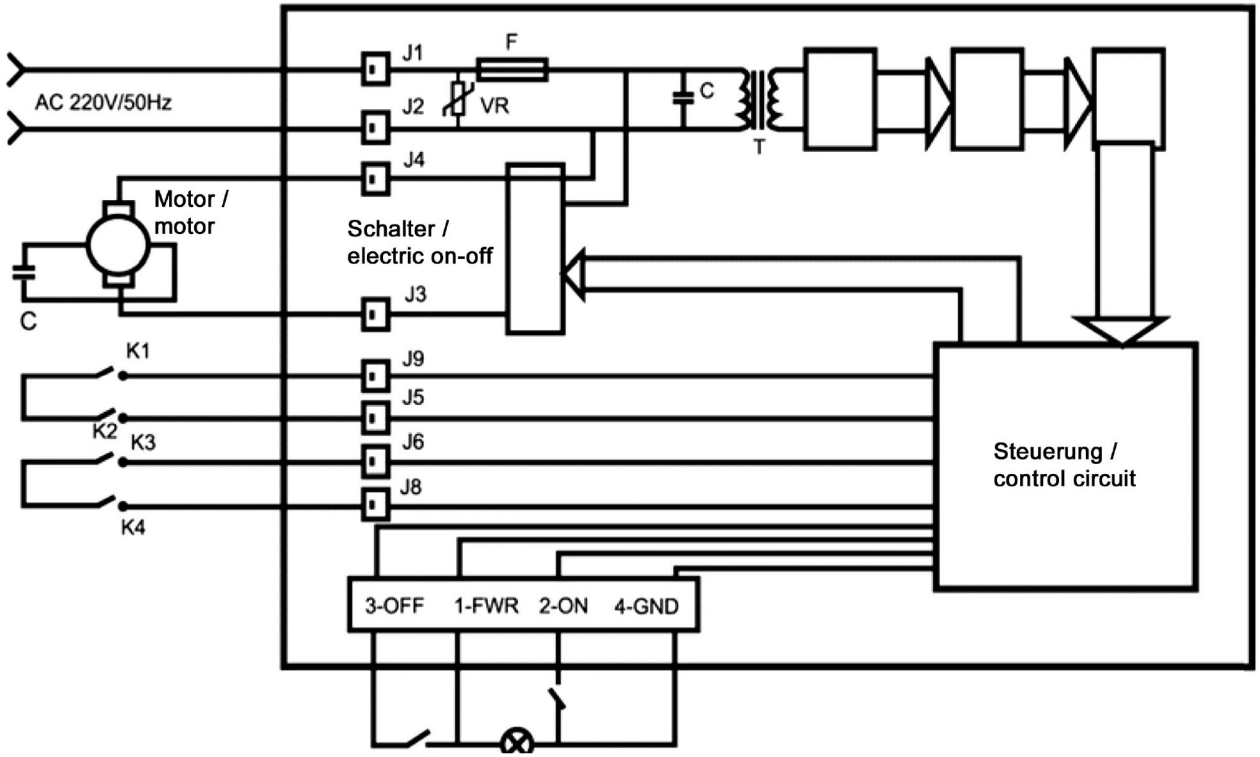


| | | | |
|---|---|---|---|
| Bartscher | Gemüseschneider GMS550<br>Artikel-Nr.: 120325 | Schaltplan<br>Datum: 11.12.2025 | Seite<br>1 / 2 |

Schaltplan für Geräte ab Bestellung 4500069444
Circuit diagram for devices with order number 4500069444 or higher

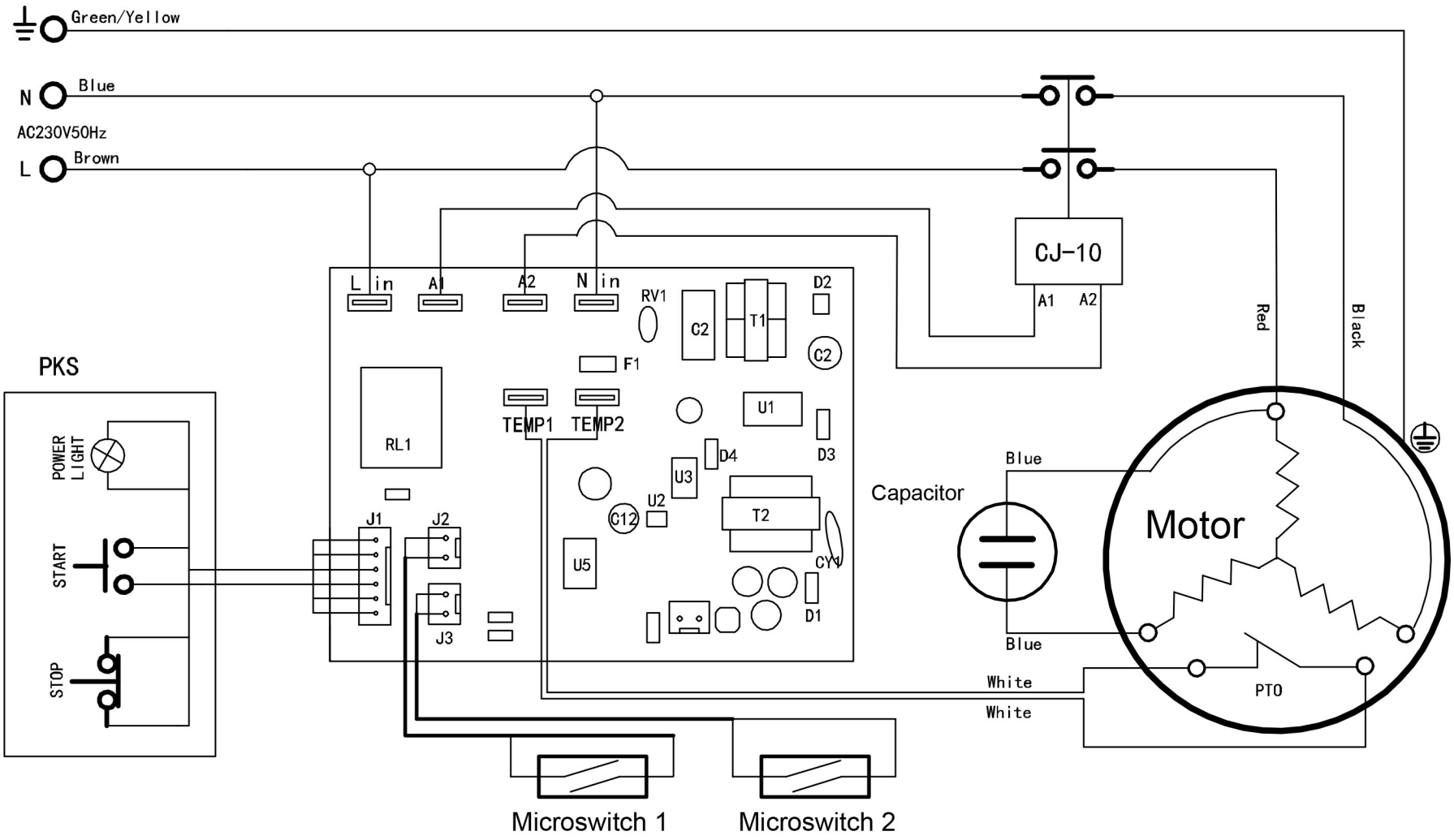


| | | | |
|---|---|---|---|
| Bartscher | Gemüseschneider GMS550<br>Artikel-Nr.: 120325 | Schaltplan<br>Datum: 11.12.2025 | Seite<br>2 / 2 |